UAB "Elektros tinklų projektai"
Įmonės kodas: 305172989
Adresas: Europos pr. 110, Kaunas
info@etprojektai.eu

STATINIO PAVADINIMAS:	**110/10 kV kilnojama 10 kV skirstykla**
STATINIO PROJEKTO PAVADINIMAS:	**Elektros įrenginių, kilnojamos 10 kV skirstyklos, įrengimo projektas**
STATINIO KATEGORIJA:	**Kilnojami daiktai (elektros įrenginiai)**
STATYBOS RŪŠIS:	**Elektros įrenginių įrengimas**
UŽSAKOVAS:	**AB „Energijos skirstymo operatorius“**
STATYTOJAS:	**AB „Energijos skirstymo operatorius“**
STATINIO PROJEKTO ETAPAS:	**Techninis darbo projektas**
STATINIO PROJEKTO Nr.:	**2025-80-XX-TDP**
STATINIO PROJEKTO DALIS:	**Relinės apsaugos ir valdymo dalis. 10 kV US įrenginiai**
BYLOS ŽYMUO:	**RAV-T2**
BYLOS LAIDA:	**0**
BYLOS IŠLEIDIMO DATA:	**2025-04**

KAUNAS 2025

BYLOS TURINYS

BYLOS TURINYS 1
PROJEKTO SUDĖTIES ŽINIARAŠTIS 2
PROJEKTO DALIES BYLOS TEKSTINIŲ DOKUMENTŲ SUDĖTIES ŽINIARAŠTIS 3
PROJEKTO DALIES BYLOS BRĖŽINIŲ SUDĖTIES ŽINIARAŠTIS 3
PROJEKTO DALIES PRIDEDAMŲ DOKUMENTŲ ŽINIARAŠTIS ..... **Error! Bookmark not defined.**
PROJEKTO DERINIMŲ LAPAS 5
AIŠKINAMASIS RAŠTAS 6
SĄNAUDŲ ŽINIARAŠTIS 10
BRĖŽINIAI 11

PROJEKTO SUDĖTIES ŽINIARAŠTIS

Eil. Nr.	Bylos žymuo	Laida	Pavadinimas	Pastabos
1.	2025-80-XX-TDP-SK	0	Konstrukcijų dalis	
2.	2025-80-XX-TDP-E	0	Elektrotechnikos dalis.	
3.	2025-80-XX-TDP-RAV	0	Relinės apsaugos ir valdymo dalis	
4.	2025-80-XX-TDP-PVA	0	Procesų valdymo ir automatizacijos dalis	
5.	2025-80-XX-TDP-AGS	0	Apsauginės signalizacijos dalis. Gaisro aptikimo ir signalizavimo dalis	

Dokumento ir jame pateiktos informacijos dauginimas ir platinimas trečiosioms šalims draudžiamas

0	2025-04	Statybai			
LAIDA	IŠLEIDIMO DATA	LAIDOS STATUSAS. KEITIMO PRIEŽASTIS (JEI TAIKOMA)			
KVAL. PATV. DOK. NR.			STATINIO PROJEKTO PAVADINIMAS Elektros įrenginių, kilnojamos 10 kV skirstyklos, įrengimo projektas		
			STATINIO NR. IR PAVADINIMAS 2025-80-XX-TDP 110/10 kV kilnojama 10 kV skirstykla		
			DOKUMENTO PAVADINIMAS Projekto sudėties žiniaraštis		LAIDA 0
lt	STATYTOJAS IR (ARBA) UŽSAKOVAS AB „Energijos skirstymo operatorius“		DOKUMENTO ŽYMUO 2025-80-XX-TDP-RAV-T2_PSŽ	LAPAS 1	LAPŲ 1

PROJEKTO DALIES BYLŲ SUDĖTIES ŽINIARAŠTIS

Eil. Nr.	Bylos žymuo	Laida	Pavadinimas	Pastabos
1.	2025-80-XX-TDP-RAV-T1	0	VP RAA spintos	
2.	2025-80-XX-TDP-RAV-T2	0	10 kV US įrenginiai	
3.	2025-80-XX-TDP-RAV-T3	0	Kintamos ir nuolatinės srovės skydai	

PROJEKTO DALIES BYLOS TEKSTINIŲ DOKUMENTŲ SUDĖTIES ŽINIARAŠTIS

Eil. Nr.	Bylos žymuo	Lapų sk.	Laida	Pavadinimas	Pastabos
4.	2025-80-XX-TDP-RAV-T2_PSŽ	1	0	Projekto sudėties žiniaraštis	
5.	2025-80-XX-TDP-RAV-T2_BSŽ	2	0	Projekto dalies bylos dokumentų sudėties žiniaraštis	
6.	2025-80-XX-TDP-RAV-T2_PDL	1	0	Projekto derinimų lapas	
7.	2025-80-XX-TDP-RAV-T2_AR	4	0	Aiškinamasis raštas	
8.	2025-80-XX-TDP-RAV-T2_SŽ	1	0	Sąnaudų žiniaraštis	

PROJEKTO DALIES BYLOS BRĖŽINIŲ SUDĖTIES ŽINIARAŠTIS

Eil. Nr.	Brėžinio žymuo	Lapų sk.	Laida	Brėžinio pavadinimas	Pastabos
1.	2025-80-XX-TDP-E_B-02	1	0	10 kV uždarosios skirstyklos ir valdymo pulto planas	
2.	2025-80-XX-TDP-RAV-T2_B-01	1	0	10 kV skirstyklos paaiškinančioji schema	
3.	2025-80-XX-TDP-RAV-T2_B-02	5	0	10 kV skirstyklos žemos įtampos skyriaus įrangos sumontavimo ir paaiškinančių užrašų schema	
4.	2025-80-XX-TDP-RAV-T2_B-03	1	0	10 kV skirstyklos elektros lanko įrengimo schema	

Eil. Nr.	Brėžinio žymuo	Lapų sk.	Laida	Brėžinio pavadinimas	Pastabos
5.	2025-80-XX-TDP-RAV-T2_B-04	2	0	10 kV narvelių šynelių planas	
6.	2025-80-XX-TDP-RAV-T2_B-05	1	0	10 kV narvelių elektromagnetinės blokuotės principinė schema	
7.	2025-80-XX-TDP-RAV-T2_B-06	17	0	10 kV įvado narvelio Nr. 101 (T-11) principinės ir montažinės schemos	
8.	2025-80-XX-TDP-RAV-T2_B-07	16	0	10 kV linijos narvelio Nr. 102 (L-102) principinės ir montažinės schemos	
9.	2025-80-XX-TDP-RAV-T2_B-08	16	0	10 kV linijos narvelio Nr. 103 (L-103) principinės ir montažinės schemos	
10.	2025-80-XX-TDP-RAV-T2_B-09	16	0	10 kV linijos narvelio Nr. 104 (L-104) principinės ir montažinės schemos	
11.	2025-80-XX-TDP-RAV-T2_B-10	16	0	10 kV linijos narvelio Nr. 105 (L-105) principinės ir montažinės schemos	
12.	2025-80-XX-TDP-RAV-T2_B-11	16	0	10 kV linijos narvelio Nr. 106 (L-106) principinės ir montažinės schemos	
13.	2025-80-XX-TDP-RAV-T2_B-12	16	0	10 kV savų reikmių transformatoriaus narvelio Nr. 107 (SRT/KRT-11) principinės ir montažinės schemos	
14.	2025-80-XX-TDP-RAV-T2_B-13	10	0	10 kV įtampos transformatoriaus narvelio Nr. 108 (ĮT-11) principinės ir montažinės schemos	
15.	2025-80-XX-TDP-RAV-T2_B-14		0	GOOSE žinučių sąrašas	

PROJEKTO DERINIMŲ LAPAS

Eil. Nr.	Vardas pavardė	Parašas	Data
1.			
2.			
3.			
4.			
5.			
6.			
7.			
8.			
9.			
10.			

0	2025-04	Statybai				
LAIDA	IŠLEIDIMO DATA	LAIDOS STATUSAS. KEITIMO PRIEŽASTIS (JEI TAIKOMA)				
KVAL. PATV. DOK. NR.				STATINIO PROJEKTO PAVADINIMAS Elektros įrenginių, kilnojamos 10 kV skirstyklos, įrengimo projektas		
				STATINIO NR. IR PAVADINIMAS 2025-80-XX-TDP 110/10 kV kilnojama 10 kV skirstykla		
				DOKUMENTO PAVADINIMAS Projekto derinimų lapas		LAIDA 0
lt	STATYTOJAS IR (ARBA) UŽSAKOVAS AB „Energijos skirstymo operatorius“			DOKUMENTO ŽYMUO 2025-80-XX-TDP-RAV-T2_PDL	LAPAS 1	LAPŲ 1

AIŠKINAMASIS RAŠTAS

1. NORMATYVINIAI, KITI DOKUMENTAI IR DUOMENYS PROJEKTUI PARENGTI

1.1. Projektavimo užduotis

Projekto dalis parengta pagal AB „Energijos skirstymo operatorius“ pateiktą darbų užduotį.

1.2. Normatyviniai dokumentai

LR įstatymai:

1. Statybos įstatymas.
2. Aplinkos apsaugos įstatymas.
3. Elektros energetikos įstatymas.
4. Žemės įstatymas.
5. Teritorijų planavimo įstatymas.
6. Atliekų tvarkymo įstatymas.
7. Darbuotojų saugos ir sveikatos įstatymas.
8. Specialiųjų žemės naudojimo sąlygų įstatymas.

Statybos techniniai reglamentai:

1. STR 1.01.02:2016. Normatyviniai statybos techniniai dokumentai.
2. STR 1.01.03:2017. Statinių klasifikavimas.
3. STR 1.01.04:2015. Statybos produktų, neturinčių darniųjų techninių specifikacijų, eksploatacinių savybių pastovumo vertinimas, tikrinimas ir deklaravimas. Bandymų laboratorijų ir sertifikavimo įstaigų paskyrimas. Nacionaliniai techniniai įvertinimai ir techninio vertinimo įstaigų paskyrimas ir paskelbimas.
4. STR 1.01.08:2002. Statinio statybos rūšys.
5. STR 1.04.04:2017. Statinio projektavimas, projekto ekspertizė.
6. STR 1.05.01:2017. Statybą leidžiantys dokumentai. Statybos užbaigimas. Statybos sustabdymas. Savavališkos statybos padarinių šalinimas. Statybos pagal neteisėtai išduotą statybą leidžiantį dokumentą padarinių šalinimas
7. STR 1.06.01:2016 Statybos darbai. Statinio statybos priežiūra
8. STR 2.01.01(1):2005. Esminis statinio reikalavimas. „Mechaninis atsparumas ir pastovumas“.
9. STR 2.01.01(2):1999. Esminiai statinio reikalavimai. Gaisrinė sauga.
10. STR 2.01.01(3):1999. Esminiai statinio reikalavimai. Higiena, sveikata, aplinkos apsauga.
11. STR 2.01.01(4):2008. Esminiai statinio reikalavimai. Naudojimo sauga.
12. STR 2.01.01(5):2008. Esminis statinio reikalavimas. Apsauga nuo triukšmo.
13. STR 2.01.01(6):2008. Esminis statinio reikalavimas. Energijos taupymas ir šilumos išsaugojimas.
14. STR 2.01.06:2009. Statinių apsauga nuo žaibo. Išorinė statinių apsauga nuo žaibo.

Lietuvos respublikos statybos normos, taisyklės, standartai ir kt.:

1. Elektros tinklų statybos rūšių ir elektros įrenginių įrengimo darbų rūšių aprašas.
2. Elektroninių ryšių infrastruktūros įrengimo, žymėjimo, priežiūros ir naudojimo taisyklės.
3. RSN 156-94. Statybinė klimatologija.
4. Bendrosios gaisrinės saugos taisyklės.
5. Gaisrinės saugos pagrindiniai reikalavimai.
6. Kėlimo kranų naudojimo taisyklės.
7. Elektros įrenginių įrengimo bendrosios taisyklės.
8. Skirstyklų ir pastočių elektros įrenginių įrengimo taisyklės.
9. Elektros linijų ir instaliacijos įrengimo taisyklės.
10. Elektros įrenginių relinės apsaugos ir automatikos įrengimo taisyklės.
11. Saugos eksploatuojant elektros įrenginius taisyklės.
12. Elektrinių ir elektros tinklų eksploatavimo taisyklės.
13. Elektros įrenginių bandymų normų ir apimties aprašas.
14. Elektros tinklų apsaugos taisyklės
15. Atliekų tvarkymo taisyklės.
16. Statybinių atliekų tvarkymo taisyklės.
17. Elektros ir elektroninės įrangos bei jos atliekų tvarkymo taisyklės.
18. Želdinių apsaugos, vykdant statybos darbus, taisyklės.
19. HN 33:2011 „Triukšmo ribiniai dydžiai gyvenamuosiuose ir visuomeninės paskirties pastatuose bei jų aplinkoje“.
20. HN 95:2014 „Natūralus ir dirbtinis darbo vietų apšvietimas. Apšvietos mažiausios ribinės vertės ir bendrieji matavimo reikalavimai“.
21. HN 104:2011 „Gyventojų sauga nuo elektros linijų sukuriamo elektromagnetinio lauko“.
22. LST 1516:2015 „Statinio projektas. Bendrieji įforminimo reikalavimai“.
23. LST 1569:2012 „Statinio projektas. Lauko inžinierinių tinklų grafiniai ženklai“.
24. Geodezijos ir kartografijos techninis reglamentas GKTR 2.01.01:1999.
25. GKTR 2.01.01:1999 „Geodezijos ir kartografijos techninis reglamentas“.
26. Prie operatoriaus elektros tinklo prijungiama elektrinė turi atitikti Europos komisijos 2016 m. balandžio 14 d. reglamentos (ES) 2016/631 (patvirtintas Valstybinės energetikos reguliavimo tarybos 2023 m. gegužės 26 d. Nr. O3E-684) bei kitų galiojančių teisės aktų reikalavimus.

2. PROJEKTINIAI SPRENDINIAI

Projekto dalis parengta pagal AB ESO parengtą 110/10 kV kilnojamos 10 kV skirstyklos darbų užduotį.

Projektuojama 10 kV US vienos šynų sekcijos, kurioje numatoma: vienas įvadinis, vienas savųjų reikmių – kompensacinės ritės, vienas įtampos transformatoriaus ir penki linijos narveliai.

10 kV prijunginiams projektuojami nauji mikroprocesorinės relinės apsaugos ir automatikos įrenginiai (toliau MRA), kurie yra įtraukti į AB „Energijos skirstymo operatorius“ techninius reikalavimus. Visi MRA įtaisai turės integruotus įvykių sutrikimų registratorius, savikontrolės sistemą, skystųjų kristalų ekranus, kuriuose bus atvaizduojama operatyvinė prijunginio mnemoschema, padėčių indikacija.

3. 10 KV PASKIRSTYMO ĮRENGINIŲ APSAUGOS

10 kV prijunginiams projektuojama uždaro tipo skirstykla (US). Visų prijunginių narveliuose (išskyrus įtampos transformatoriaus narvelį Nr. 108) projektuojami programuojamą logiką turintys daugiafunkciniai mikroprocesoriniai įtaisai su IEC 61850 protokolo palaikymu, turintys laiko sinchronizaciją iš TSPĮ, savikontrolės sistemą, skirti relinei apsaugai bei automatikai, vietiniam ir nuotoliniam valdymui, vietiniams matavimams (indikacijai), signalizacijai ir pritaikyti duomenų mainams skaitmenine forma su teleinformacijos surinkimo ir perdavimo įrenginiu (TSPĮ). Visi MRA įtaisai, turi turėti dvi arba daugiau nustatymų grupių, įrašomų nuo maitinimo nepriklausomoje atmintyje. Perjungimas iš vienos nustatymų grupės į kitą ir atskirų nustatymų keitimas grupėse vykdomas perduodant komandą iš SCADA. 10 kV US narveliuose, MRA įtaisų ir valdymo grandinių maitinimui, numatoma pastatyti, po atskirą automatinį jungiklį su pagalbiniais kontaktais padėties perdavimui į TSPĮ.

10 kV įvado apsaugai nuo tarpfazių trumpųjų jungimų, projektuojama maksimaliosios srovės apsauga (MSA). Viena MSA pakopa reikalinga apsaugai nuo trumpųjų jungimų 10 kV šynų sekcijoje, o

antra – 10 kV šynų sekcijos kitų prijunginių apsaugų rezervavimui. Reikalingas momentinis išjungimas įjungus į trumpąjį jungimą. MSA paleidimui nuo minimalios įtampos ir įvado jungtuvo išjungimui dingus arba sumažėjus 10 kV įtampai reikalinga dviejų pakopų minimaliosios įtampos apsauga. Minimaliosios įtampos apsauga turi būti blokuojama, jei atsijungtų įtampos transformatoriaus automatinis jungiklis antrinės įtampos pusėje. MSA pakopa skirta 10 kV šynų apsaugai turi būti blokuojama, jeigu suveikė bet kurio 10 kV šynų prijunginio apsauga. Jungtuvo gedimo rezervavimui reikalingas jungtuvo rezervavimo įtaisas (JRĮ) (funkcija). 10 kV įvadinio narvelio JRĮ bus išpildomas per transformatoriaus apsaugų išjungimo reles, kurios išjungs 110 kV jungtuvą, nutraukiant transformatoriaus maitinimą iš 110 kV pusės. JRĮ išėjimo grandinių nutraukimui RA techninio aptarnavimo metu projektuojamas valdymo raktas (jungiklis). Signalas apie šio jungiklio padėtį turi būti perduotas į AB ESO SCADA. MSA ir JRĮ funkcijoms projektuojamas mikroprocesorinis terminalas, kuris bus įrengtas 10 kV įvado komplektiniame narvelyje. Be aukščiau minėtų apsaugų funkcijų šis terminalas vykdys ir įvado jungtuvo valdymo bei signalizacijos funkcijas. Terminalas projektuojamas su skystų kristalų displėjumi (LCD), kuriame turi būti atvaizduojama valdymui reikalinga informacija, matavimų duomenys ir signaliniai pranešimai.

10 kV šynų apsauga projektuojama veikianti “loginės apsaugos” principu. Kai trumpasis jungimas yra prijungtoje prie 10 kV šynų sekcijos linijoje, tos linijos suveikusi apsauga į transformatoriaus įvado apsaugas turi perduoti GOOSE žinutę, per pastotės duomenų tinklą IEC 61850 protokolu, apsaugos greitai veikiančios pakopos laipto blokavimui. Tada šiuose prijunginiuose gali suveikti tik apsaugos pakopa su laiko delsa, skirta linijų apsaugų rezervavimui. Kai trumpasis jungimas yra šynose, linijų apsaugos nepaveikia, tuomet turi paveikti ir atjungti jungtuvą transformatoriaus įvado apsaugos.

Įtampos kontrolė 10 kV šynose ir matavimo duomenų perdavimas į AB ESO SCADA bus atliktas panaudojant įvadinio narvelio mikroprocesorinius RA terminalus.

10 kV įvadiniame narvelyje numatytas tinkamas binarinių įėjimų skaičius, reikalingas signalų surinkimui iš įtampos transformatoriaus narvelio (narv. Nr. 108, ĮT-11).

10 kV linijų apsaugai nuo tarpfazių trumpųjų jungimų projektuojama maksimalios srovės apsauga. Apsaugai nuo jungtuvo įjungimo į trumpąjį jungimą numatoma momentinio išjungimo funkcija. Linijų apsaugos turi jungtuvo rezervavimo įtaisą - (JRĮ) funkciją, t.y. IEC 61850 protokolu, per pastotės duomenų tinklą, turi perduoti GOOSE žinutę į 10 kV įvadinio narvelio MRA, atjungti “aukščiau” esantį jungtuvą, jeigu linijos jungtuvas dėl gedimo neišsijungia. Apsaugos įvedimui/išvedimui numatomas valdymo raktas (jungiklis) JRĮ. Signalas apie šio jungiklio padėtį turi būti perduodamas į AB ESO SCADA. Šynų loginės apsaugos įgyvendinimas bus išpildytas taip pat IEC 61850 protokolu, perduodant GOOSE žinutę į 10 kV įvadinio narvelio MRA. Linijų apsaugai projektuojami daugiafunkciniai mikroprocesoriniai relinės apsaugos įtaisai, įrengti 10 kV linijų narveliuose. Kartu su relinės apsaugos funkcijomis šie įtaisai turės vykdyti ir automatikos, valdymo, matavimų ir duomenų surinkimo bei perdavimo į pastotės TSPĮ funkcijas. Sutrikimų 10 kV tinklo analizei reikalingas automatinis pažeidimų registravimas (APR). Automatiniam įjungimui, kai liniją išjungė suveikusios apsaugos, reikalingas automatinio kartotinio įjungimo (AKĮ) įtaisas (funkcija).

10 kV SRT/KRT-1 projektuojamos tokios pat apsaugos, kaip ir 10 kV linijų MRA terminalams.

10 kV įtampos transformatoriaus narvelyje (narv. Nr. 108, ĮT-11) daugiafunkciniai mikroprocesoriniai relinės apsaugos įtaisai - neprojektuojami. Signalų surinkimas ir perdavimas iš šio įtampos transformatorių narvelio projektuojamas į 10 kV įvadinio narvelio MRA terminalą.

10 kV loginė šynų apsauga, JRĮ bus atlikta GOOSE pagalba, kada MRA įtaisai per komunikacijos optines sąsajas su pastotės duomenų tinklo komutatoriais, tarpusavyje keisis funkciniais duomenų srautais, tinkamam apsaugų ir automatikos įgyvendinimui.

110/10 kV TP, projektuojama įrengti įtampos pamažėjimo perdavimo tinkle ribojimo sistemą, išjungiant vartotojus sumažėjus 110 kV įtampai - nukrovimo automatika (NA) ir išjungtų vartotojų automatinį kartotinį įjungimą (NAKĮ) atsistačius elektros tinklo įtampai iki leistinos reikšmės. Įtampą turi būti matuojama 110 kV įtampos pusėje.

Galios transformatoriaus T-1 nukrovimo automatika turi paduoti atskiras komandas apkrovos išjungimui/įjungimui į 10 kV šynų sekcijos prijunginius. Tam, kad būtų sumažinta suveikimo tikimybė, nuo neteisingo trumpojo jungimo, minimalios įtampos kontrolės relė turi suveikti tik tada, kai įtampa sumažėja visose trijose fazėse. Jei įtampa visiškai dingsta, reikalinga užblokuoti automatikos darbą, kad ji klaidingai nesuveiktų. Atsistačius įtampai po NA suveikimo, turi suveikti maksimaliosios įtampos kontrolės relė, kuri turi inicijuoti išjungtų jungtuvų įjungimą (NAKĮ).

Nukrovimo automatikos logikai bus panaudotas galios transformatoriaus rezervinės maksimalios srovės apsaugos, mikroprocesorinis įtaisas, turintis minimalios ir maksimalios įtampos kontrolės apsaugų funkcijas, programuojamą logiką vartotojų išjungimui bei įjungimui. 110 kV galios transformatoriaus rezervinės maksimalios srovės apsaugos mikroprocesorinis įtaisas, LST EN 61850 protokolu GOOSE žinutėmis, per komunikacijos optines sąsajas, keisis funkciniais duomenų srautais su 10 kV linijinių

narvelių MRA dėl 10 kV linijinių jungtuvų išjungimo/įjungimo sumažėjus/atsistačius įtampai 110 kV tinkle. Nukrovimo automatikos įvedimui/išvedimui pastatytas valdymo raktas su padėties signalizacija, galios transformatoriaus apsaugų spintoje. NA komandos, GOOSE žinutėmis, turi būti perduodamos į kiekvieną 10 kV skirstyklos išeinančios linijos MRA terminalą. Atsistačius įtampai 110 kV tinkle turi būti perduodama komanda, GOOSE pagalba, 10 kV linijos jungtuvo įjungimui.

4. 10 KV PRIJUNGINIŲ APSAUGA NUO ELEKTROS LANKO

10 kV narvelių šynoms, jungtuvų ir kabelių skyrių prijungimo vietose, projektuojama optinė elektros lanko apsauga su srovės kontrole. 10 kV narvelių jungtuvų ir kabelių skyrių prijungimo vietose optinė elektros lanko apsauga numatoma integruota į MRA terminalus. 10 kV narvelių šynų apsaugai nuo elektros lanko projektuojami atskiri elektros lanko apsaugos įtaisai su šviesolaidinėmis kilpomis 10 kV įvadiniame narvelyje (narv. Nr. 101, T-11). Greitai veikianti optinė elektros lanko apsauga, turi suveikti be laiko delsos, esant trumpajam jungimui 10 kV narvelių šynose ar jungtuvų bei kabelių skyriuose, ko pasekoje turi būti išjungtas jungtuvas. Apsauga turi suveikti nuo elektros lanko blyksnio, kuris bus užfiksuojamas 10 kV narvelių šynų ar jungtuvų bei kabelių skyriuose, įrengtuose optiniuose sensoriuose ir jeigu tuo pačiu metu bus užfiksuotas, ir srovės padidėjimas įtaise. Apsauga nuo elektros lanko 10 kV narvelių jungtuvų bei kabelių skyrių prijungimo vietose projektuojama visuose 10 kV skirstyklos narvelių MRA terminaluose. Elektros lanko schema pateikta schemoje: 2025-80-XX-TDP-RAV-T2_B-03.

5. RELINĖS APSAUGOS STEBĖJIMO SISTEMA

Projektuojama virtualiai atskira nuo valdymo sistemos, relinės apsaugos ir valdymo, vietinio ir nuotolinio monitoringo sistema. Vietinį MRA įtaisų stebėjimą bus galima atlikti, prisijungiant tiekėjo pateikta programine įranga, skirta konfigūravimui, testavimui, įvykių analizei į instaliuotą nešiojamą kompiuterį, prie pastotėje statomos stebėjimo sistemos duomenų surinkimo įrangos. Nuotolinis MRA stebėjimas bus atliekamas iš AB „Energijos skirstymo operatorius“ RAA inžinieriaus darbo vietos. Nuotolinis MRA monitoringo vykdymas, bus atliekamas MRA terminale, panaudojant tą pačią komunikacijos sąsają, kuri skirta duomenų mainams su pastotės duomenų tinklo (PDT) komutatoriais, LST EN 61850 ryšio protokolu. Panaudojant programinę įrangą bus galima atlikti papildomas funkcijas bei pilną MRA konfigūraciją. Visi MRA įtaisai, turės dvi arba daugiau nustatymų grupių, įrašomų nuo maitinimo nepriklausomoje atmintyje, kas leis atlikti nuotolinį MRA terminalų nuostatų ir konfigūracijos nuskaitymą bei keitimą iš AB „Energijos skirstymo operatorius“ RAA inžinieriaus darbo vietos. Vietinio stebėjimo programinė įranga leis vykdyti tokią pačią stebėjimo apimtį, kaip ir nuotolinė. Visa programinė įranga turi būti pateikiama su licencijomis.

6. ELEKTROS ENERGIJOS APSKAITA

10 kV narvelių žemos įtampos skyriuose sumontuojami bandymo gnybtynai ir numatytos vietos elektros energijos apskaitos skaitiklio įrengimui. Pakloti kabeliai nuo matavimo transformatorių iki bandymo gnybtyno ir nuo jų iki elektros energijos skaitiklio įrengimo vietos. Bandymo gnybtynas plombuojamas, pritaikytas srovės grandinių nutraukimui ir užtrumpinimui. Iki elektros energijos skaitiklių sumontavimo, srovės grandinės turi būti užtrumpinamos.

SĄNAUDŲ ŽINIARAŠTIS

Eil. Nr.	Pavadinimas ir techninės charakteristikos	Žymuo	Mato vnt.	Kiekis	Tech. reikalavimų pagal bendrovės sąrašą Nr.	Pastabos
1	**Derinimo darbai**					
1.1.1	Mikroprocesorinis relinės apsaugos įtaisas		kompl.	7		
1.1.2	Elektros lanko apsaugos komplektinis įrenginys 10 kV šynų apsaugai		kompl.	1		
1.1.3	JRĮ automatika ir šynų apsauga		kompl.	1		
1.1.4	Nukrovimo automatika (NA/NAKĮ)		kompl.	1		
1.1.5	Komutavimo aparatų valdymo operatyvinės blokuotės schema		kompl.	1		
1.1.6	Kompleksinis RAA sistemos bandymai		kompl.	1		

Pastabos:

Visi darbai (tame tarpe įranga ir medžiagos), nepaisant to, ar jie yra įtraukti į sąnaudų kiekių žiniaraštį, ar ne, bet jie pagrįstai yra laikomi būtinais objekto pilnavertiškam funkcionavimui, privalo būti atlikti rangovo.

BRĖŽINIAI

10 kV uždaros skirstyklos ir valdymo pulto planas
M 1:50

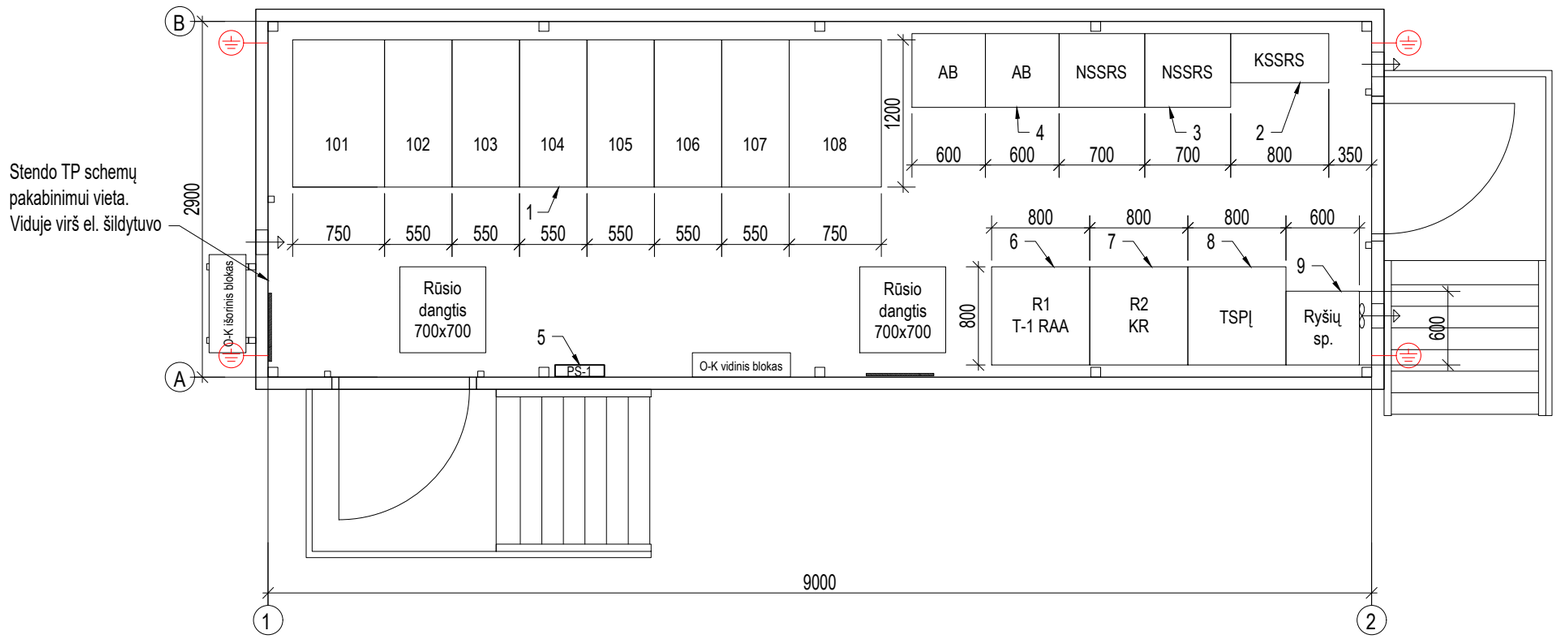

Įrenginių eksplikacija:

1. 10 kV uždarieji skirstomieji įrenginiai;
2. Kintamos srovės savų reikmių skydas (KSSRS);
3. Nuolatinės srovės savų reikmių skydas (NSSRS);
4. Akumuliatorių baterijos;
5. Paskirstymo skydelis (PS-1);
6. Transformatoriaus rėlinės apsaugos spinta (R1);
7. Kompensavimo įrenginių valdymo spinta (R2);
8. Teleinformacijos surinkimo ir perdavimo įrenginys (S0.1);
9. Ryšių spinta.

LAIDA	IŠLEIDIMO DATA	LAIDOS STATUSAS. KEITIMO PRIEŽASTIS (JEI TAIKOMA)
0	2025-04	Statybai

KVAL. PATV. DOK. NR.

ELEKTROS TINKLŲ projektai

STATINIO PROJEKTO PAVADINIMAS
Elektros įrenginių, kilnojamos 10 kV skirstyklos, įrengimo projektas

STATINIO NR. IR PAVADINIMAS
2025-80-XX-TDP
110/10 kV kilnojama 10 kV skirstykla

DOKUMENTO PAVADINIMAS
10 kV kilnojamos skirstyklos planas

LAIDA: 0

Lt

STATYTOJAS / UŽSAKOVAS
AB „Energijos skirstymo operatorius“

DOKUMENTO ŽYMUO
2025-80-XX-TDP-E_B-02

LAPAS: 1
LAPŲ: 1

Nr.			
1	Nominali įtampa	10	kV
2	Magistralinių šynų srovė	1600	A
3	Vardinė narvelio srovė	* Ir	A
4	Terminio atsparumo srovė	16/3s	кА
5	Narvelių serija	USN-10SI-120	

Įvadas T-11	Linija L-102	Linija L-103	Linija L-104	Linija L-105	Linija L-106	SRT/KRT-11	ĮT-11
USN-10SI-1/120x075	USN-10SI-14/120x055	USN-10SI-14/120x055	USN-10SI-14/120x055	USN-10SI-14/120x055	USN-10SI-14/120x055	USN-10SI-14/120x055	USN-10IT-48/120x075
SION 1600A 16kA/3s	SION 800A 16kA/3s	SION 800A 16kA/3s	SION 800A 16kA/3s	SION 800A 16kA/3s	SION 800A 16kA/3s	SION 800A 16kA/3s	GSES24d (RITZ) 10/√3 0,1/√3 0,1/√3 0,1/3 kV
ATB10-BSB 1500/1/1/1 A	ATB-10-BSB 300/1/1A	ATB-10-BSB 300/1/1A	ATB-10-BSB 300/1/1A	ATB-10-BSB 300/1/1A	ATB-10-BSB 300/1/1A	ATB-10-BSB 100/1/1A	
eTango-800	eTango-800	eTango-800	eTango-800	eTango-800	eTango-800	eTango-800	
NOLA-03-M	-	-	-	-	-	-	-

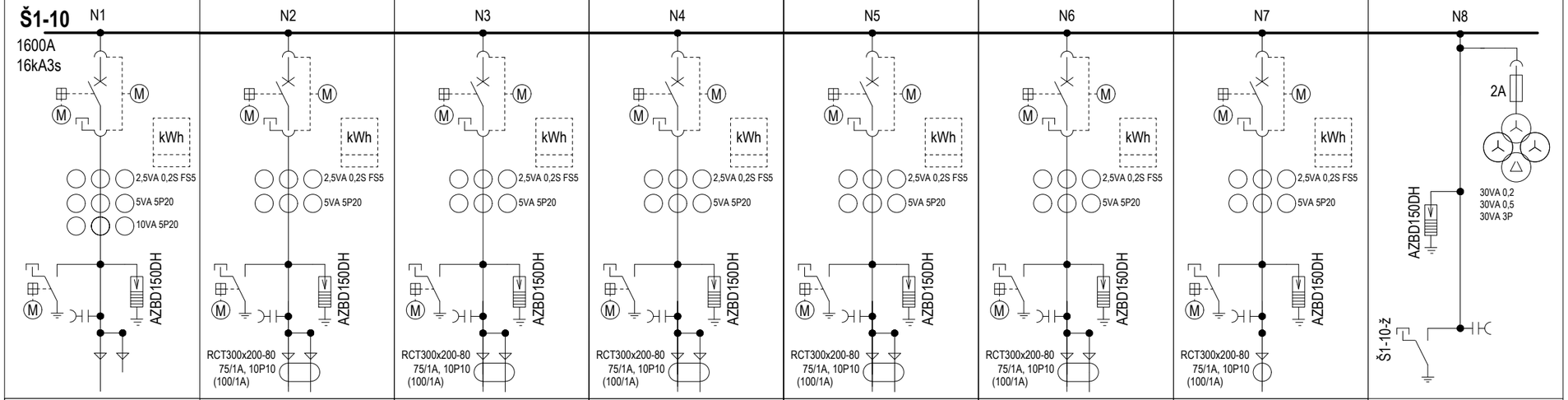

Al 2x3x(1x500/35mm²)	3x(1x300mm²)	3x(1x300mm²)	3x(1x300mm²)	3x(1x300mm²)	3x(1x300mm²)	3x(1x120mm²)	-
Narv. Nr. 101	Narv. Nr. 102	Narv. Nr. 103	Narv. Nr. 104	Narv. Nr. 105	Narv. Nr. 106	Narv. Nr. 107	Narv. Nr. 108
Ir-1600A	Ir-630A	Ir-630A	Ir-630A	Ir-630A	Ir-630A	Ir-630A	-

- kabelių skaičius fazėje - 3
- kabelių skaičius fazėje - 2
- kabelių skaičius fazėje - 1

101	102	103	104	105	106	107	108

LAIDA	IŠLEIDIMO DATA	LAIDOS STATUSAS. KEITIMO PRIEŽASTIS (JEI TAIKOMA)
0	2025-04	Statybai

KVAL. PATV. DOK. NR.

ELEKTROS TINKLŲ projektai

STATINIO PROJEKTO PAVADINIMAS

Elektros įrenginių, kilnojamos 10 kV skirstyklos, įrengimo projektas

STATINIO NR. IR PAVADINIMAS

2025-80-XX-TDP
110/10 kV kilnojama 10 kV skirstykla

DOKUMENTO PAVADINIMAS

10 kV skirstyklos paaiškinančioji schema

LAIDA: 0

lt

STATYTOJAS / UŽSAKOVAS

AB „Energijos skirstymo operatorius“

DOKUMENTO ŽYMUO

2025-80-XX-TDP-RAV-T2_B-01

LAPAS: 1 LAPŲ: 1

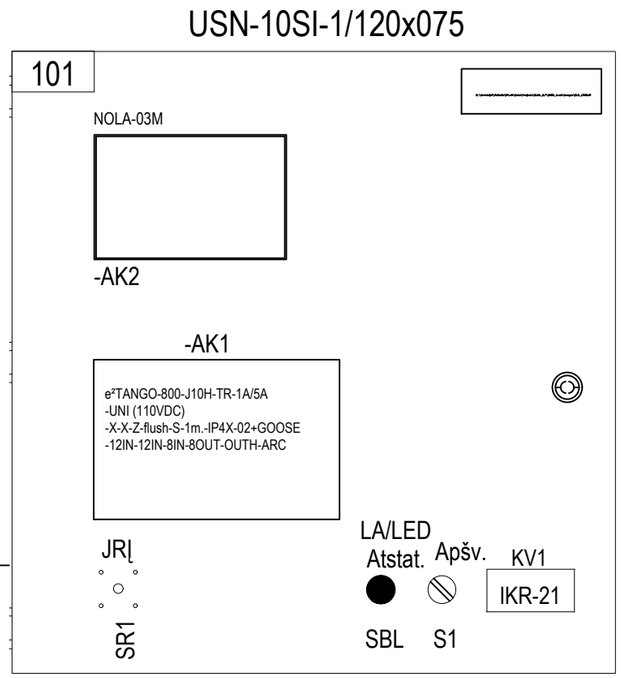

Įvadas Narv. Nr. 101 (T-11)

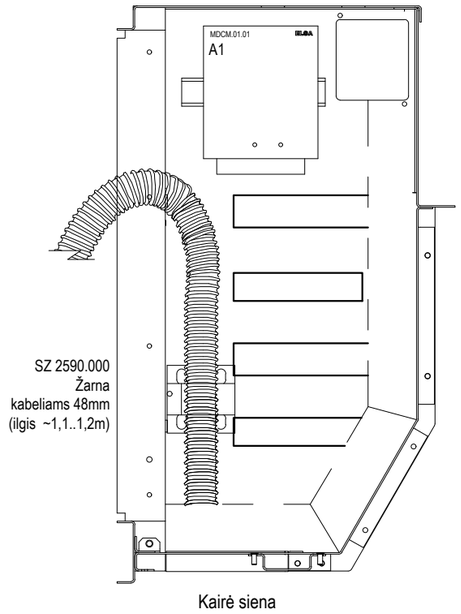

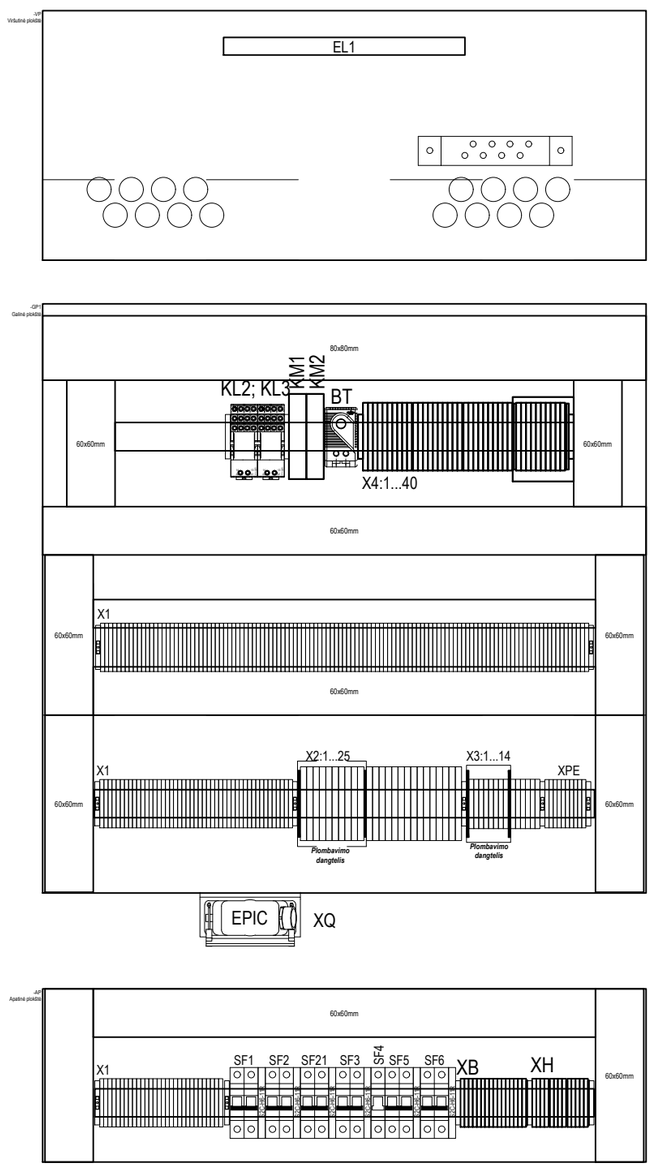

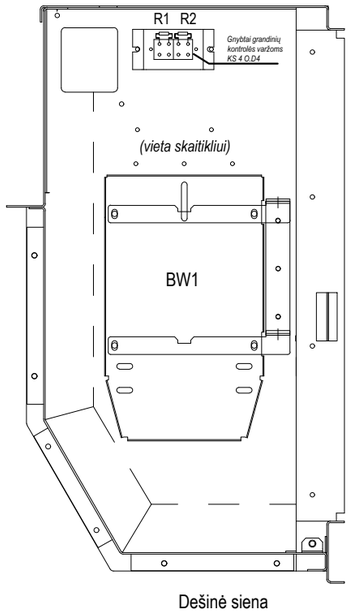

Įrangos išdėstymas orientacinis,
tikslinama montavimo metu.

LAIDA	IŠLEIDIMO DATA	LAIDOS STATUSAS. KEITIMO PRIEŽASTIS (JEI TAIKOMA)
0	2025-04	Statybai

KVAL. PATV. DOK. NR.

ELEKTROS TINKLŲ projektai

STATINIO PROJEKTO PAVADINIMAS
Elektros įrenginių, kilnojamos 10 kV skirstyklos, įrengimo projektas

STATINIO NR. IR PAVADINIMAS
2025-80-XX-TDP
110/10 kV kilnojama 10 kV skirstykla

DOKUMENTO PAVADINIMAS
10 kV skirstyklos žemos įtampos skyriaus
įrangos sumontavimo ir paaiškinančių užrašų schema

LAIDA: 0

lt

STATYTOJAS / UŽSAKOVAS
AB „Energijos skirstymo operatorius“

DOKUMENTO ŽYMUO
2025-80-XX-TDP-RAV-T2_B-02

LAPAS	LAPŲ
1	5

USN-10SI-14/120x055

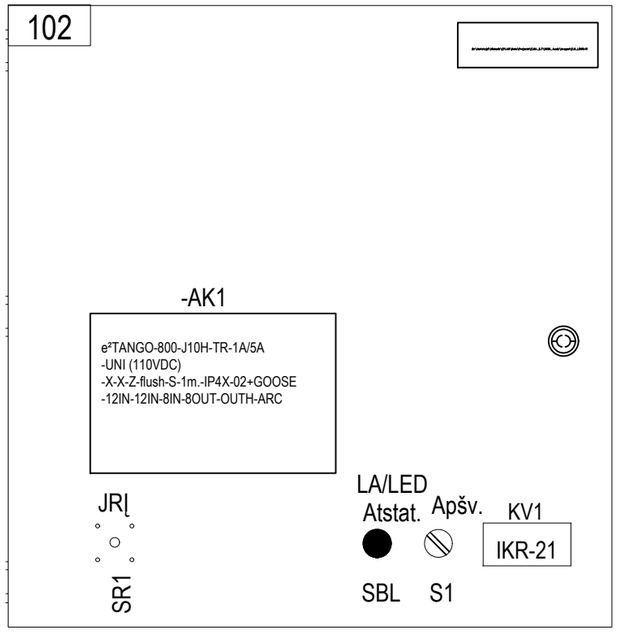

Linija Narv. Nr. 102-107 (L-102 - L-107) (6 vnt.)

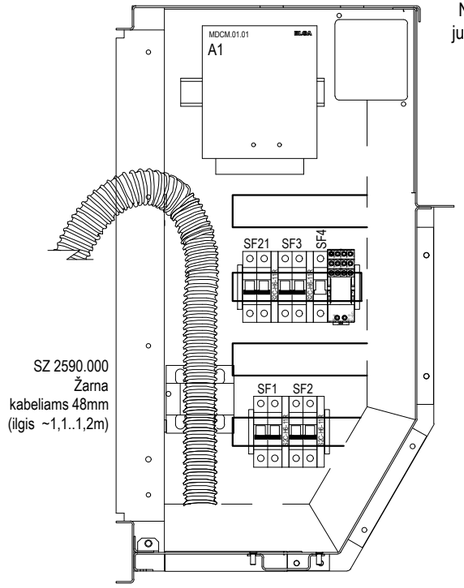

Kairė siena

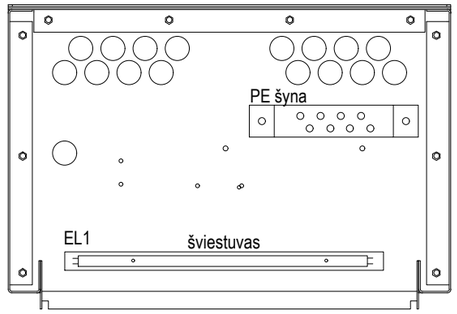

Lubos

Linijose lovelį spausti prie krašto. Naudoti 25mm juostą pakėlimui.

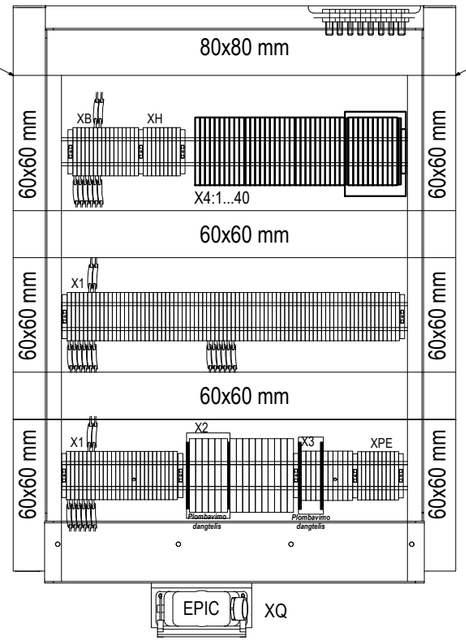

Linijose lovelį spausti prie krašto. Naudoti 25mm juostą pakėlimui.

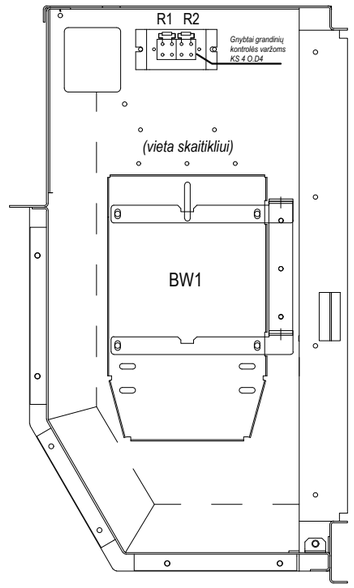

Dešinė siena

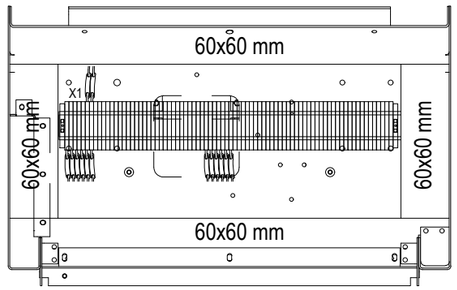

Dugnas (iš automatikos sk.)

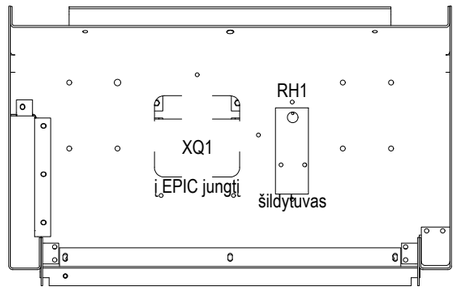

Dugnas (iš jungtuvo skyriaus)

DOKUMENTO ŽYMUO	LAPAS	LAPŲ	LAIDA
2025-80-XX-TDP-RAV-T2_B-02	2	5	0

USN-10IT-48/120x075

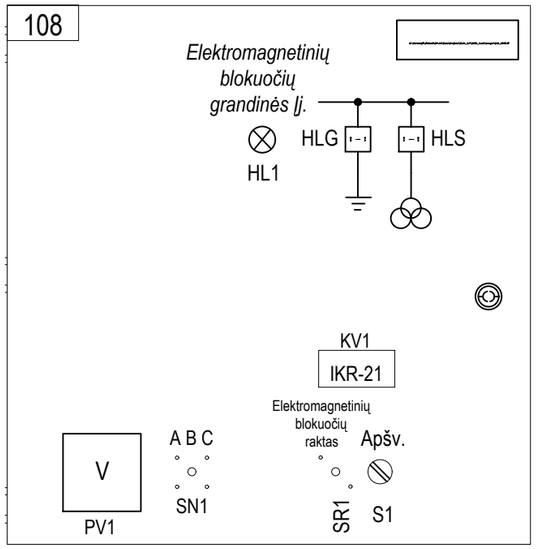

Įtampos Narv. Nr. 108 (ĮT-11) (1 vnt.)

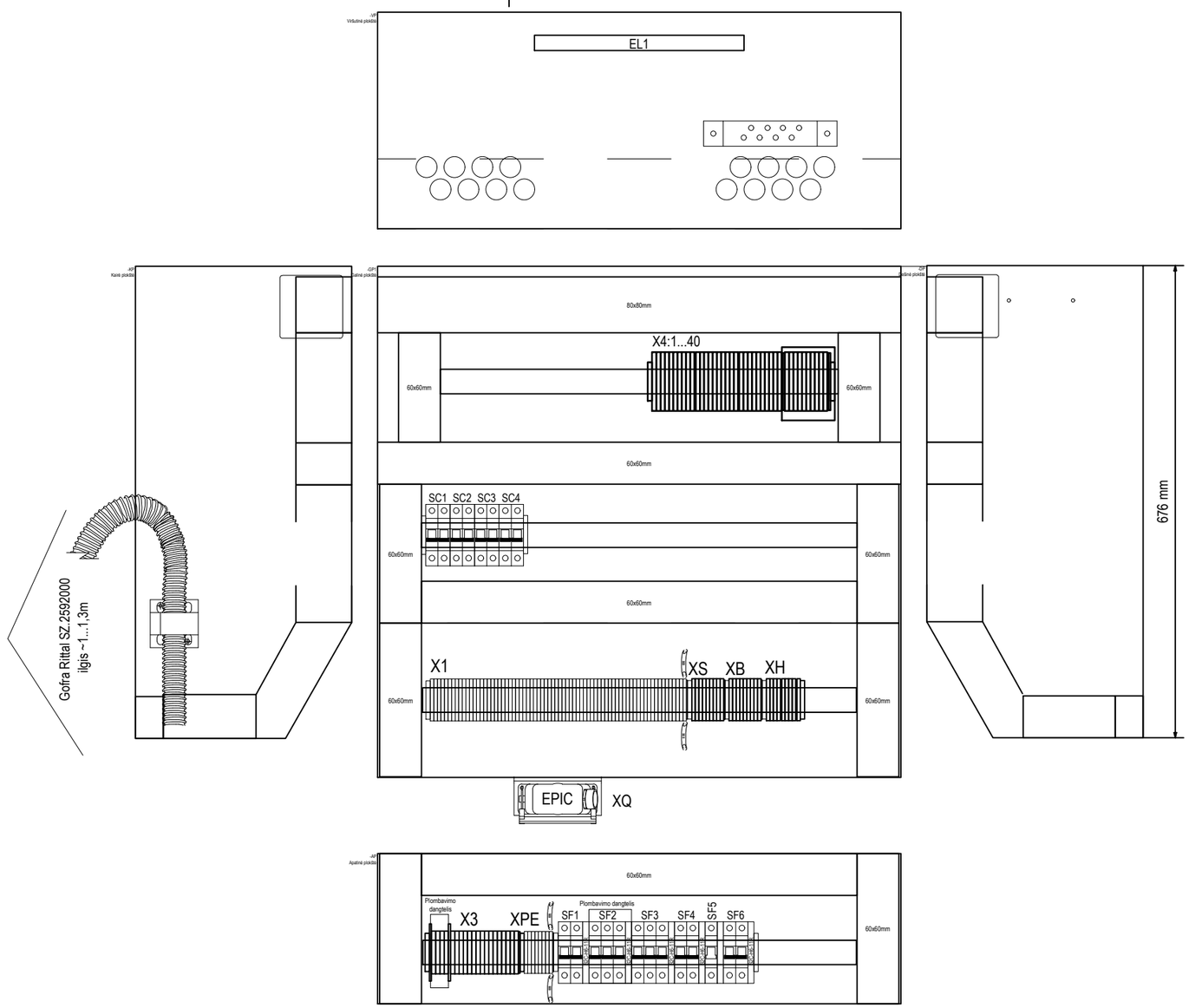

DOKUMENTO ŽYMUO	LAPAS	LAPŲ	LAIDA
2025-80-XX-TDP-RAV-T2_B-02	3	5	0

60 mm / 15 mm
AK1
RELINĖS APSAUGOS ĮRENGINYS
-7vnt.

60 mm / 15 mm
AK2
LA APSAUGOS ĮRENGINYS
-1vnt.

60 mm / 15 mm
KV1
10kV ĮTAMPOS KONTROLĖ
-8vnt.

60 mm / 15 mm
PV1
Š1-10 ĮTAMPA
-1vnt.

60 mm / 15 mm
MECHANINIS JUNGTUVO VALDYMAS
IŠJUNGTI | ĮJUNGTI
-7+7=14vnt.

60 mm / 15 mm
RANKINIS SPYRUOKLĖS UŽVEDIMAS
-14vnt.

42 mm / 19 mm
JUNGTUVO
PADĖTIS
-14vnt.

42 mm / 19 mm
SPYRUOKLĖS
PADĖTIS
-14vnt.

42 mm / 19 mm
HLS
VEŽIMĖLIO
PADĖTIS
-1vnt.

42 mm / 19 mm
HLG
ĮŽEMIKLIO
PADĖTIS
-1vnt.

60 mm / 15 mm
Q1-YQ1
ELEKTROMAGNETINĖ
VEŽIMĖLIO BLOKUOTĖ
-7vnt.

60 mm / 15 mm
YG1
ELEKTROMAGNETINĖ
ĮŽEMIKLIO BLOKUOTĖ
-8vnt.

USN-120 versijos vežimėlio lipdukas.

60 mm / 30 mm
IŠTRAUKTI
VEŽIMĖLIO
VALDYMAS
ĮSTUMTI
-8vnt.

60 mm / 30 mm
IŠJUNGTI
ĮŽEMIKLIO
VALDYMAS
ĮJUNGTI
-8vnt.

60 mm / 30 mm
ĮJUNGTI ĮŽEMIKLĮ TIK
ĮSITIKINUS ,KAD KABELYJE
NĖRA ĮTAMPOS
-7vnt.

60 mm / 30 mm
ĮJUNGTI ĮŽEMIKLĮ TIK ĮSITIKINUS,
KAD MAGISTRALINĖSE
ŠYNOSE NĖRA ĮTAMPOS
-1vnt.

60 mm / 30 mm
10kV elektromagnetinių blokuočių
šviesinės signalizacijos įtampa,
išjungiama raktu SR1, perjungiant jį
į padėtį "įjungtas". Prieš operatyvinių
perjungimų vykdymą raktas yra
įjungiamas, o baigus perjungimus
išjungiamas.
-1vnt.

42 mm / 19 mm
S1
APŠVIETIMAS
IŠJUNGTAS | ĮJUNGTAS
-8vnt.

42 mm / 19 mm
SR1
JRĮ
IŠJUNGTA | **ĮJUNGTA**
-7vnt.

42 mm / 19 mm
SR1
EMB GRANDINĖS
IŠJUNGTOS | ĮJUNGTOS
-1vnt.

42 mm / 19 mm
SN1
ĮTAMPOS MATAVIMŲ
PERJUNGIMO RAKTAS
-1vnt.

42 mm / 19 mm
SBL
LA/LED
ATSTATYMAS
-7vnt.

42 mm / 19 mm
HL1
ĮJUNGTOS
EMB GRANDINĖS
-1vnt.

SM 45/45-24
6x15
8x27
9x17
15x27
15x45
15x49
18x35
19x42
15x60
30x60

DOKUMENTO ŽYMUO	LAPAS	LAPŲ	LAIDA
2025-80-XX-TDP-RAV-T2_B-02	4	5	0

Laidų markiravimo pavyzdys

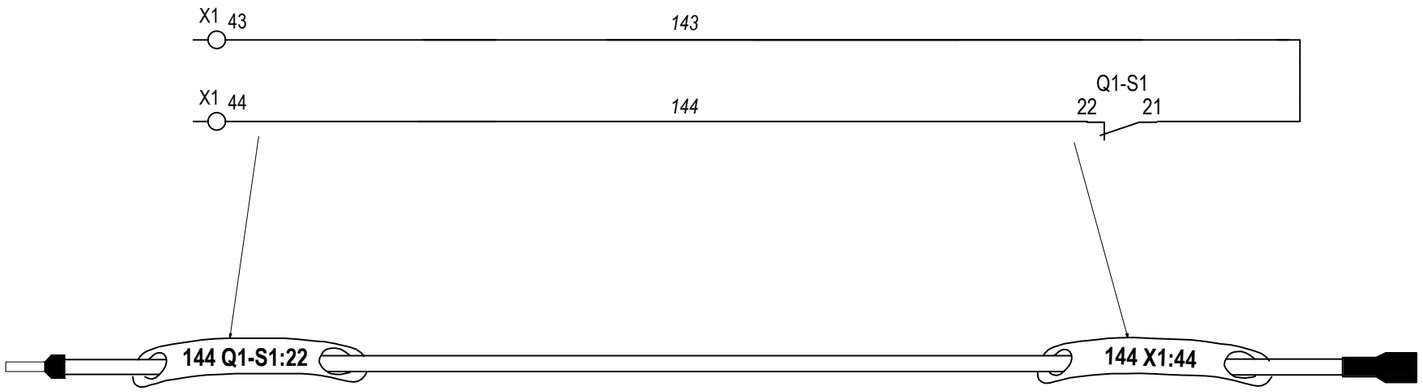

PASTABOS:

1. Linijinių narvelių Nr.2...Nr.6 schemos vienodos.
Skiriasi srovės transformatorių koeficientai (žiūrėti vienlinijinė schemą).
2. Pagal techninę užduotį NA, NAKĮ išpildoma GOOSE komandų pagalba,
todėl papildomi laidiniai ryšiai šių funkcijų įgyvendinimui yra nenumatomi.
3. Sujungimai tarp narvelių atliekami per gnybtynus X4 (žiūrėti šynelių planą).
4. Šynelių EVk-1; EVh-1 grandinės jungiamos ekranuotu kabeliu.
5. Operatyvinių šynelių gnybtynai X4 renkami su WT4 4AN/2 gnybtais su 10 kontaktų blokais.
7. Apskaitos grandinių plombavimas vaizduojamas principinėse schemose .
Sujungimai tarp narvelių nepatenkantys į gnybtynus X4 ir XDC pateikti kabelių sujungimo diagramoje.

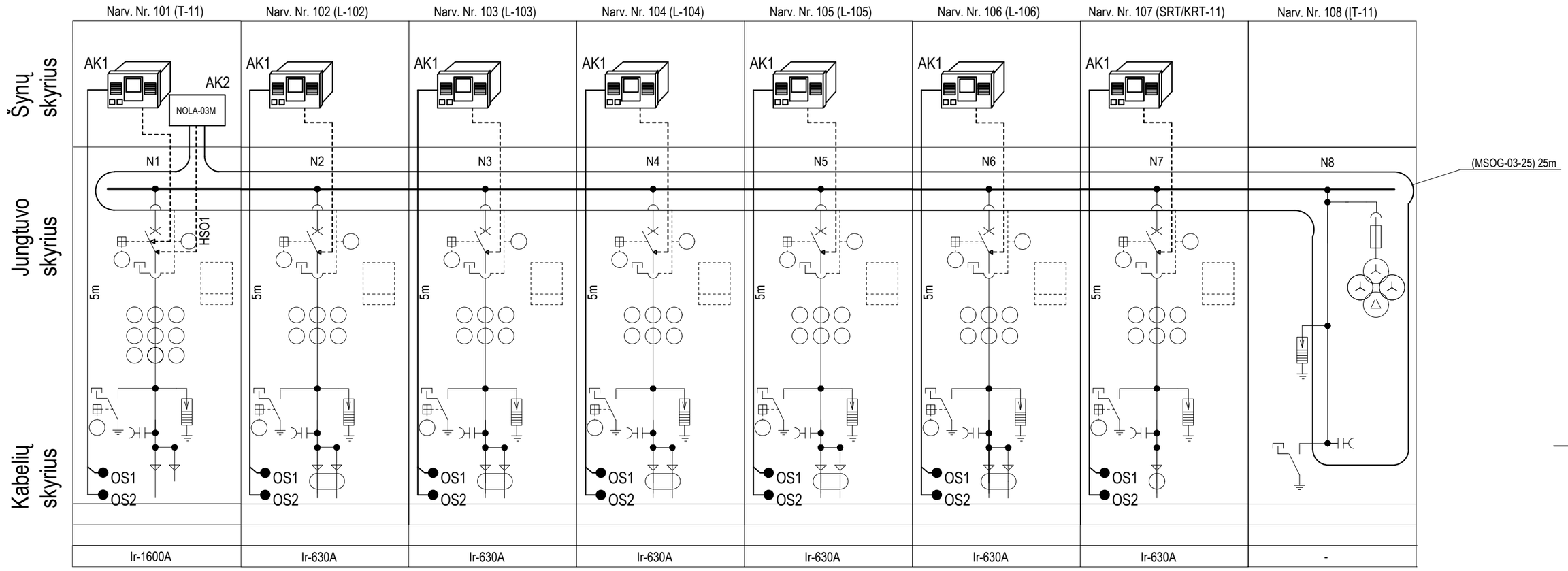

Šviesolaidis 8000lx -MSOG-03-25
Poveikio signalas (į atjungimą)
Optinis duomenų perdavimo kabelis -MCO-xx-2 /MCO-xx
Optinis sensorius komplekte su eTango-800

101	102	103	104	105	106	107	108

LAIDA	IŠLEIDIMO DATA	LAIDOS STATUSAS. KEITIMO PRIEŽASTIS (JEI TAIKOMA)
0	2025-04	Statybai

KVAL. PATV. DOK. NR.

ELEKTROS TINKLŲ projektai

STATINIO PROJEKTO PAVADINIMAS
Elektros įrenginių, kilnojamos 10 kV skirstyklos, įrengimo projektas

STATINIO NR. IR PAVADINIMAS
2025-80-XX-TDP
110/10 kV kilnojama 10 kV skirstykla

DOKUMENTO PAVADINIMAS
10 kV skirstyklos elektros lanko įrengimo schema

LAIDA: 0

lt

STATYTOJAS / UŽSAKOVAS
AB „Energijos skirstymo operatorius“

DOKUMENTO ŽYMUO
2025-80-XX-TDP-RAV-T2_B-03

LAPAS: 1
LAPŲ: 1

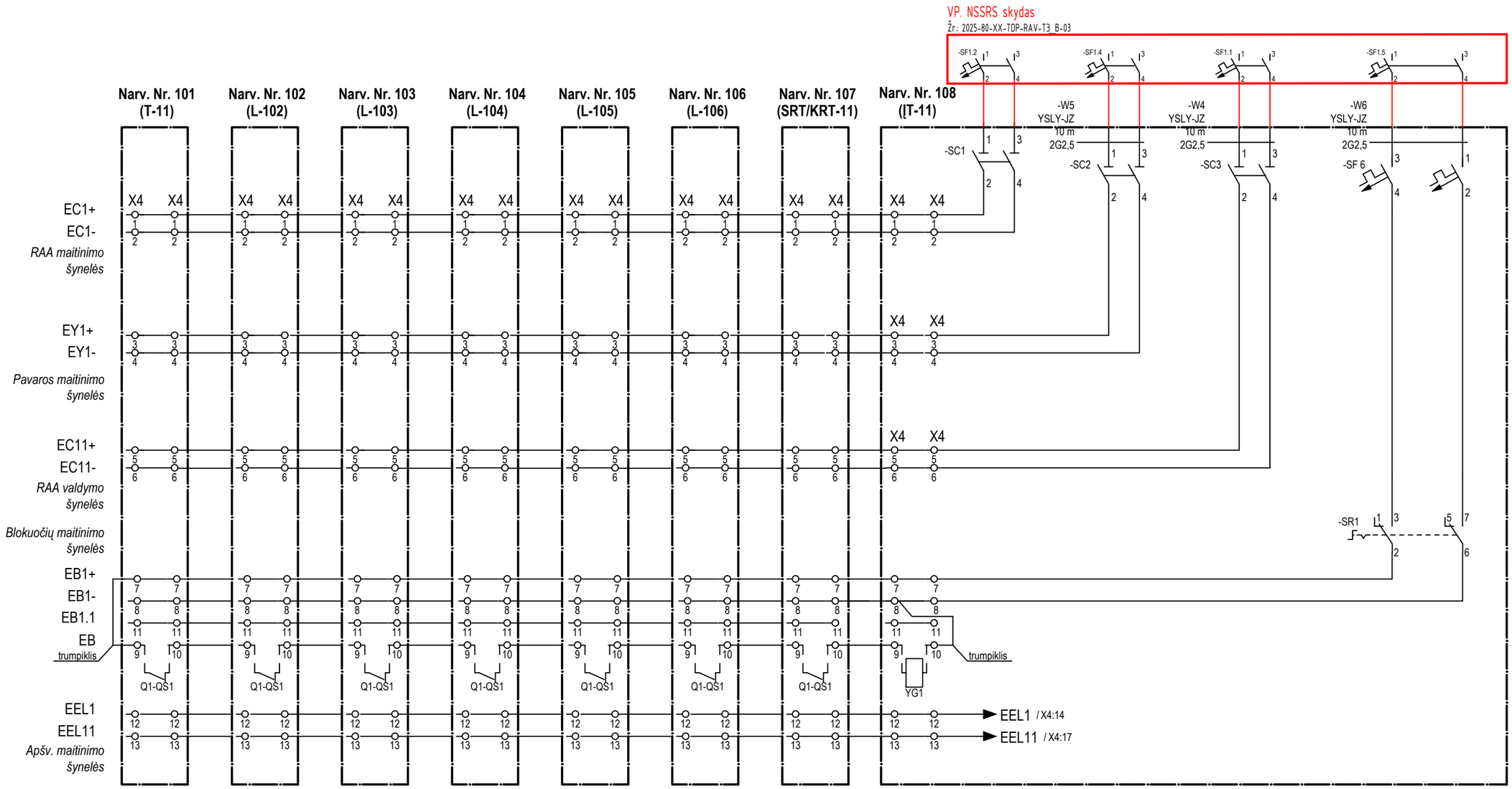

0	2025-04	Statybai
LAIDA	IŠLEIDIMO DATA	LAIDOS STATUSAS. KEITIMO PRIEŽASTIS (JEI TAIKOMA)

KVAL. PATV. DOK. NR.

ELEKTROS TINKLŲ projektai

STATINIO PROJEKTO PAVADINIMAS

Elektros įrenginių, kilnojamos 10 kV skirstyklos, įrengimo projektas

STATINIO NR. IR PAVADINIMAS

2025-80-XX-TDP
110/10 kV kilnojama 10 kV skirstykla

DOKUMENTO PAVADINIMAS

10 kV narvelių šynelių planas

LAIDA: 0

lt

STATYTOJAS / UŽSAKOVAS

AB „Energijos skirstymo operatorius“

DOKUMENTO ŽYMUO

2025-80-XX-TDP-RAV-T2_B-04

LAPAS: 1

LAPŲ: 2

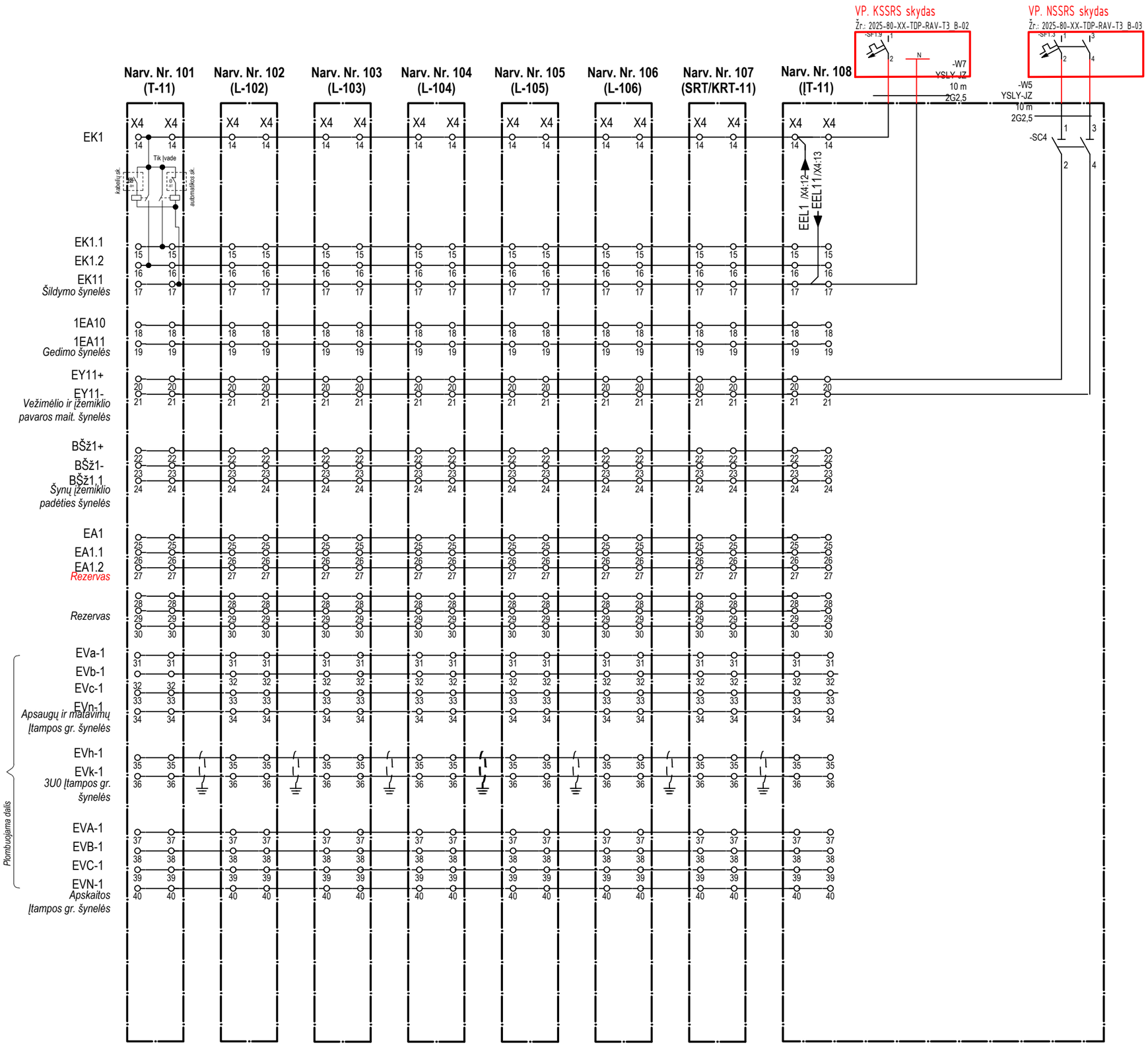

PASTABA: Šynelių EVh-1; EVk-1
grandinėms naudojamas ekranuotas kabelis.

DOKUMENTO ŽYMUO	LAPAS	LAPŲ	LAIDA
2025-80-XX-TDP-RAV-T2_B-04	2	2	0

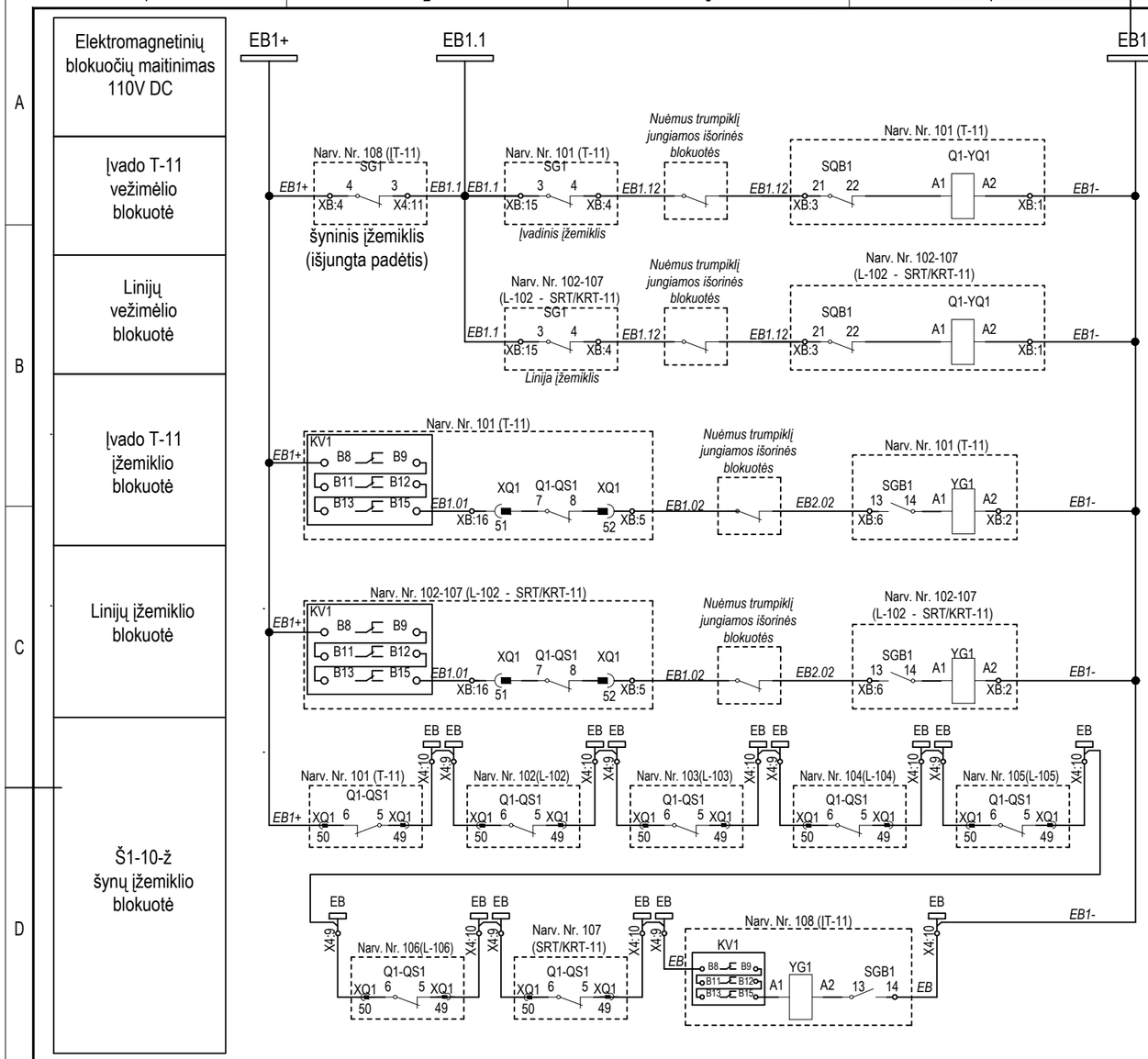

0	2025-04	Statybai
LAIDA	IŠLEIDIMO DATA	LAIDOS STATUSAS. KEITIMO PRIEŽASTIS (JEI TAIKOMA)

KVAL. PATV. DOK. NR.

ELEKTROS TINKLŲ projektai

STATINIO PROJEKTO PAVADINIMAS

Elektros įrenginių, kilnojamos 10 kV skirstyklos, įrengimo projektas

STATINIO NR. IR PAVADINIMAS

2025-80-XX-TDP
110/10 kV kilnojama 10 kV skirstykla

DOKUMENTO PAVADINIMAS

10 kV narvelių elektromagnetinės blokuotės principinė schema

LAIDA: 0

lt

STATYTOJAS / UŽSAKOVAS

AB „Energijos skirstymo operatorius“

DOKUMENTO ŽYMUO

2025-80-XX-TDP-RAV-T2_B-05

LAPAS: 1 LAPŲ: 1

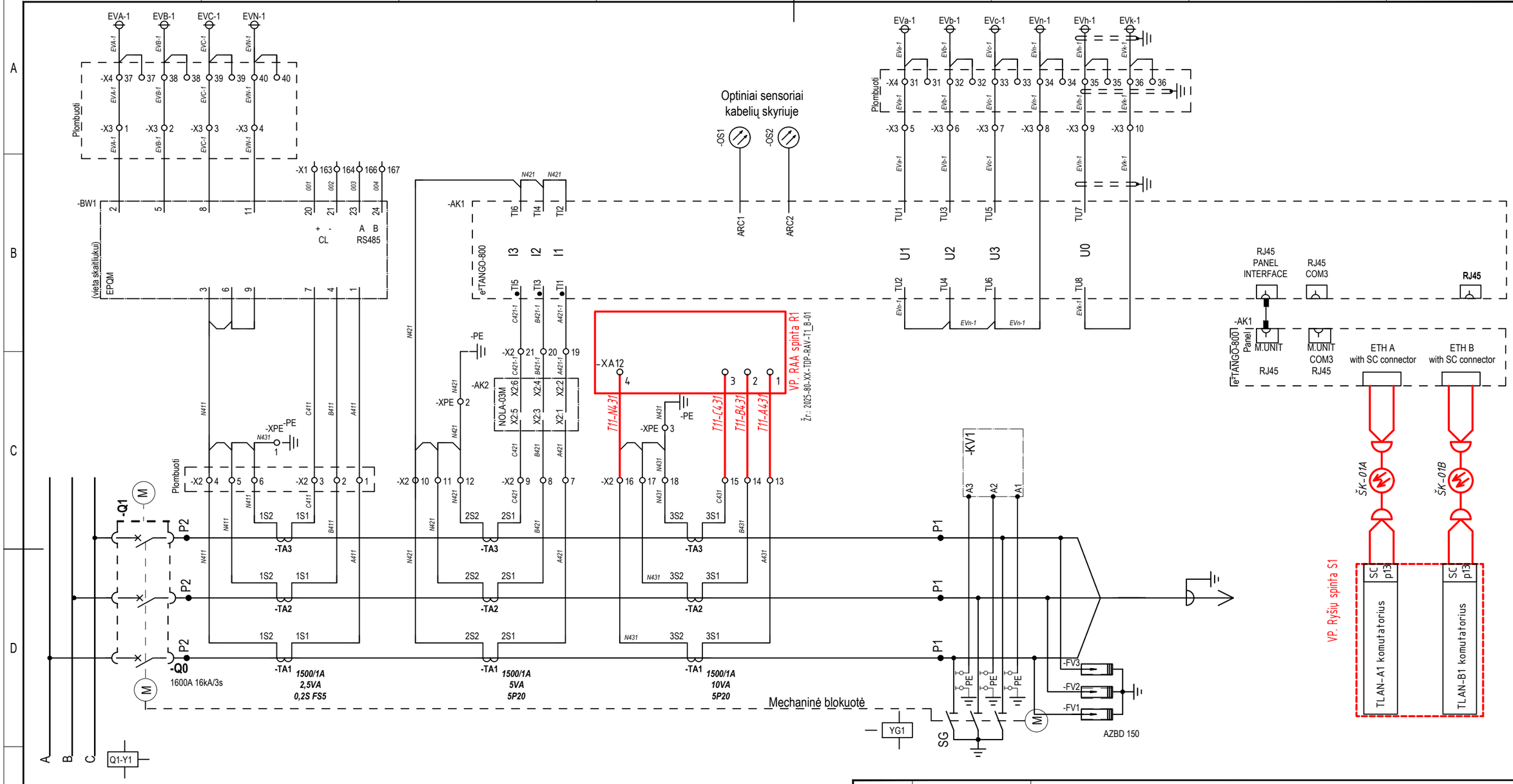

LAIDA	IŠLEIDIMO DATA	LAIDOS STATUSAS. KEITIMO PRIEŽASTIS (JEI TAIKOMA)
0	2025-04	Statybai

KVAL. PATV. DOK. NR.

ELEKTROS TINKLŲ projektai

STATINIO PROJEKTO PAVADINIMAS

Elektros įrenginių, kilnojamos 10 kV skirstyklos, įrengimo projektas

STATINIO NR. IR PAVADINIMAS

2025-80-XX-TDP
110/10 kV kilnojama 10 kV skirstykla

DOKUMENTO PAVADINIMAS

10 kV įvado narvelio Nr. 101 (T-11)
principinės ir montažinės schemos

LAIDA: 0

lt

STATYTOJAS / UŽSAKOVAS

AB „Energijos skirstymo operatorius“

DOKUMENTO ŽYMUO

2025-80-XX-TDP-RAV-T2_B-06

LAPAS: 1 | LAPŲ: 17

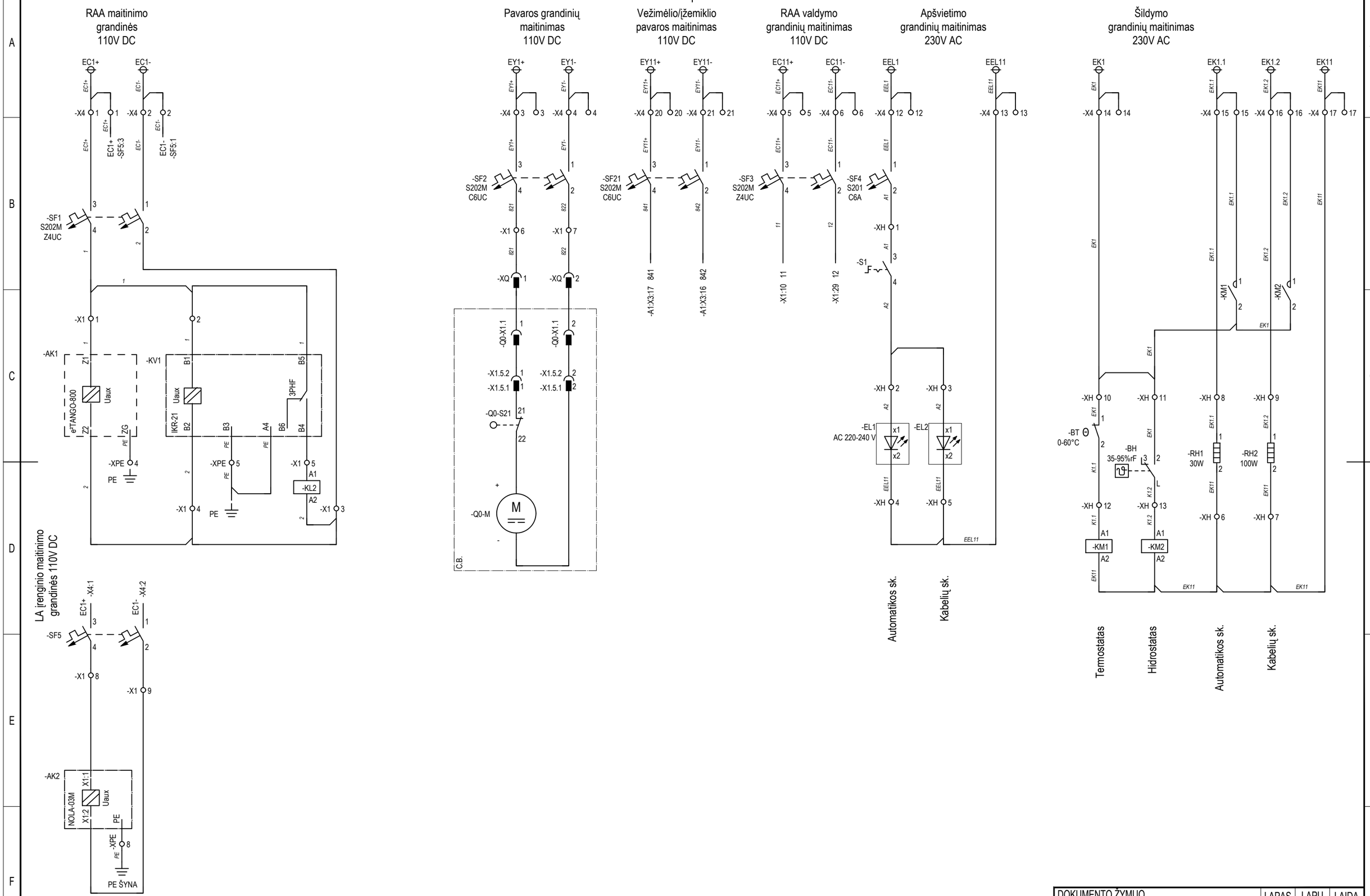

DOKUMENTO ŽYMUO	LAPAS	LAPŲ	LAIDA
2025-80-XX-TDP-RAV-T2_B-06	2	17	0

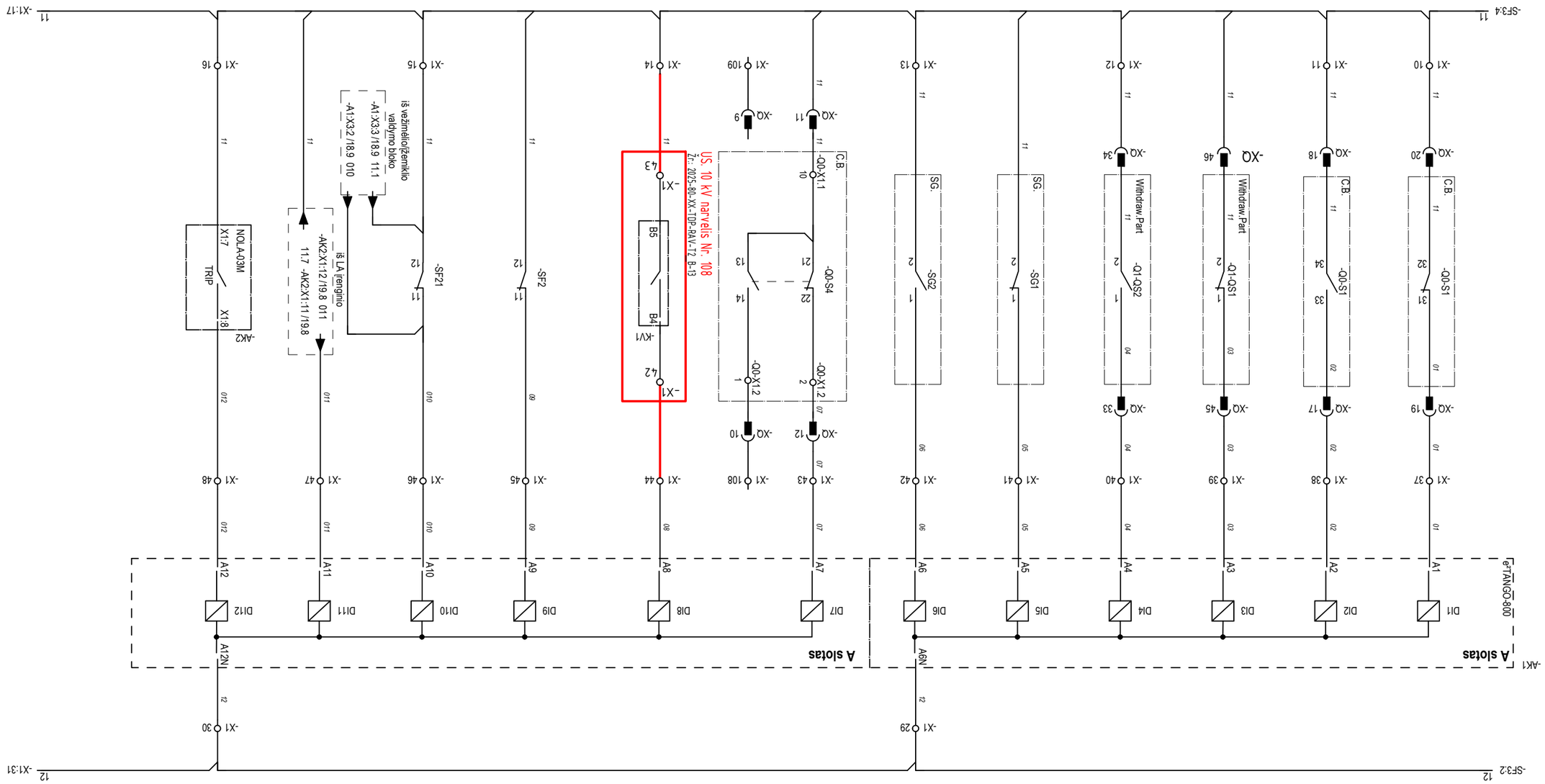

-SF3:2 12
12 -X1:31
-X1 29
-X1 30
-AK1
A slotas
e²TANGO-800
A6N
A12N
DI1
DI2
DI3
DI4
DI5
DI6
DI7
DI8
DI9
DI10
DI11
DI12
A1
A2
A3
A4
A5
A6
A7
A8
A9
A10
A11
A12
-X1 37
-X1 38
-X1 39
-X1 40
-X1 41
-X1 42
-X1 43
-X1 108
-X1 44
-X1 45
-X1 46
-X1 47
-X1 48
-XQ 19
-XQ 17
-XQ 45
-XQ 33
-XQ 12
-XQ 10
-Q0-S1 31 32
C.B.
-Q0-S1 33 34
C.B.
-Q1-QS1 1 2
Withdraw.Part
-Q1-QS2 1 2
Withdraw.Part
-SG1 1 2
SG.
-SG2 1 2
SG.
-Q0-X1.2 2
-Q0-X1.2 1
-Q0-S4 22 21 14 13
-Q0-X1.1 10
C.B.
-X1 42
-KV1
B4
B5
-X1 43
US. 10 kV narvelis Nr. 108
Žr.: 2025-80-XX-TDP-RAV-T2_B-13
-SF2 11 12
-SF21 11 12
iš LA įrenginio
-AK2:X1:12 /19.8 011
11.7 -AK2:X1:11 /19.8
iš vežimėlio/įžemiklio valdymo bloko
-A1:X3:3 /18.9 11.1
-A1:X3:2 /18.9 010
-AK2
NOLA-03M
X1:8
X1:7
TRIP
-XQ 20
-XQ 18
-XQ 46
-XQ 34
-XQ 11
-XQ 9
-X1 10
-X1 11
-X1 12
-X1 13
-X1 109
-X1 14
-X1 15
-X1 16
-SF3:4 11
11 -X1:17
Jungtuvas išjungtas
Jungtuvas įjungtas
Jungtuvo vežimėlis bandymo padėtyje
Jungtuvo vežimėlis darbo padėtyje
Įžemiklis išjungtas
Įžemiklis įjungtas
Jungtuvo pavaros spyruklė neįtempta
Įtampa šynose Yra
Jungtuvo pavaros aut. jung. išjungtas
Vežimėlio/įžemiklio pavaros aut. jung. išjungtas; vežimėlio/įžemiklio valdymo bloko gedimas
LA gedimas
Veikė LA

DOKUMENTO ŽYMUO	LAPAS	LAPŲ	LAIDA
2025-80-XX-TDP-RAV-T2_B-06	3	17	0

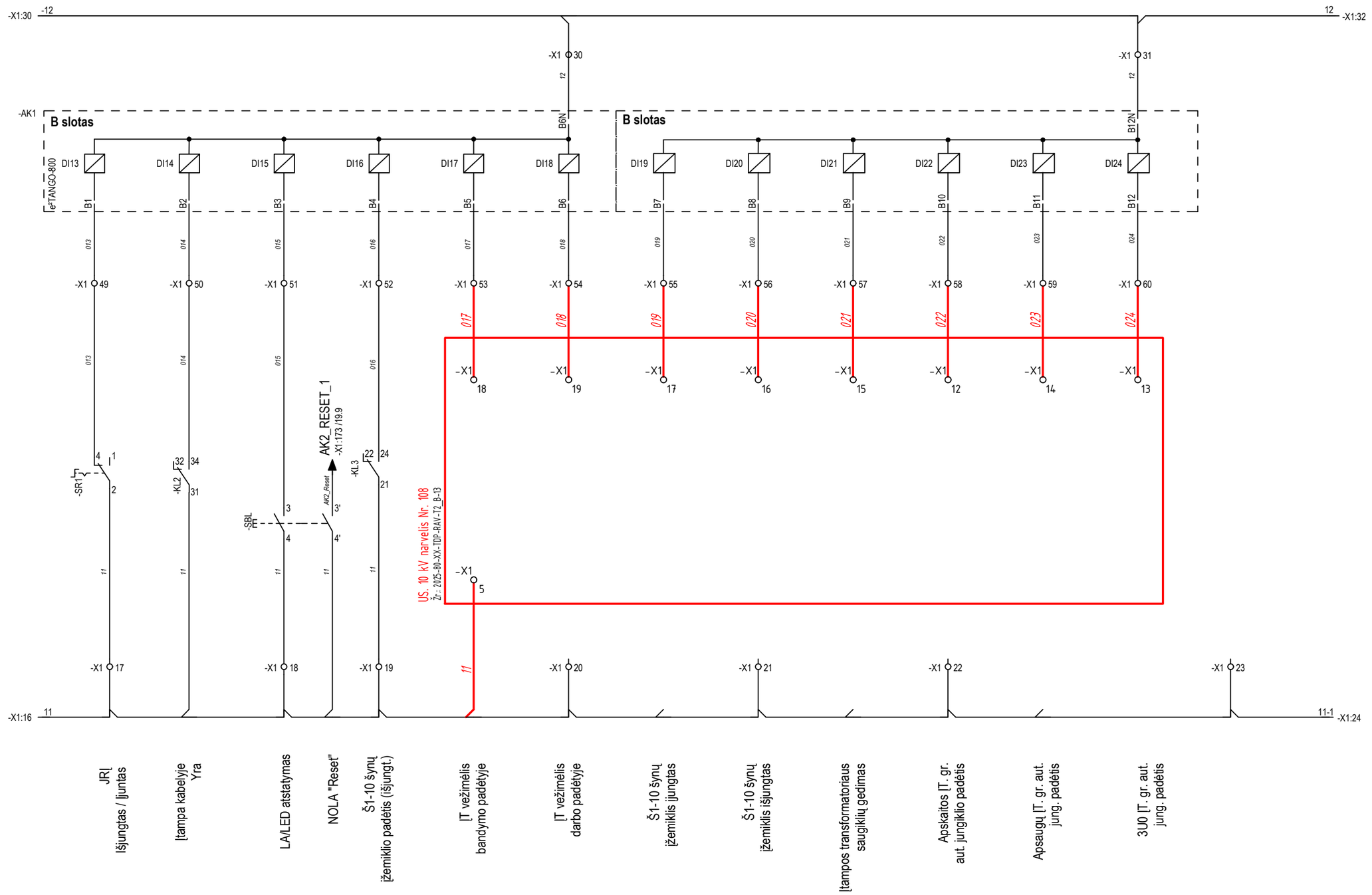

DOKUMENTO ŽYMUO	LAPAS	LAPŲ	LAIDA
2025-80-XX-TDP-RAV-T2_B-06	4	17	0

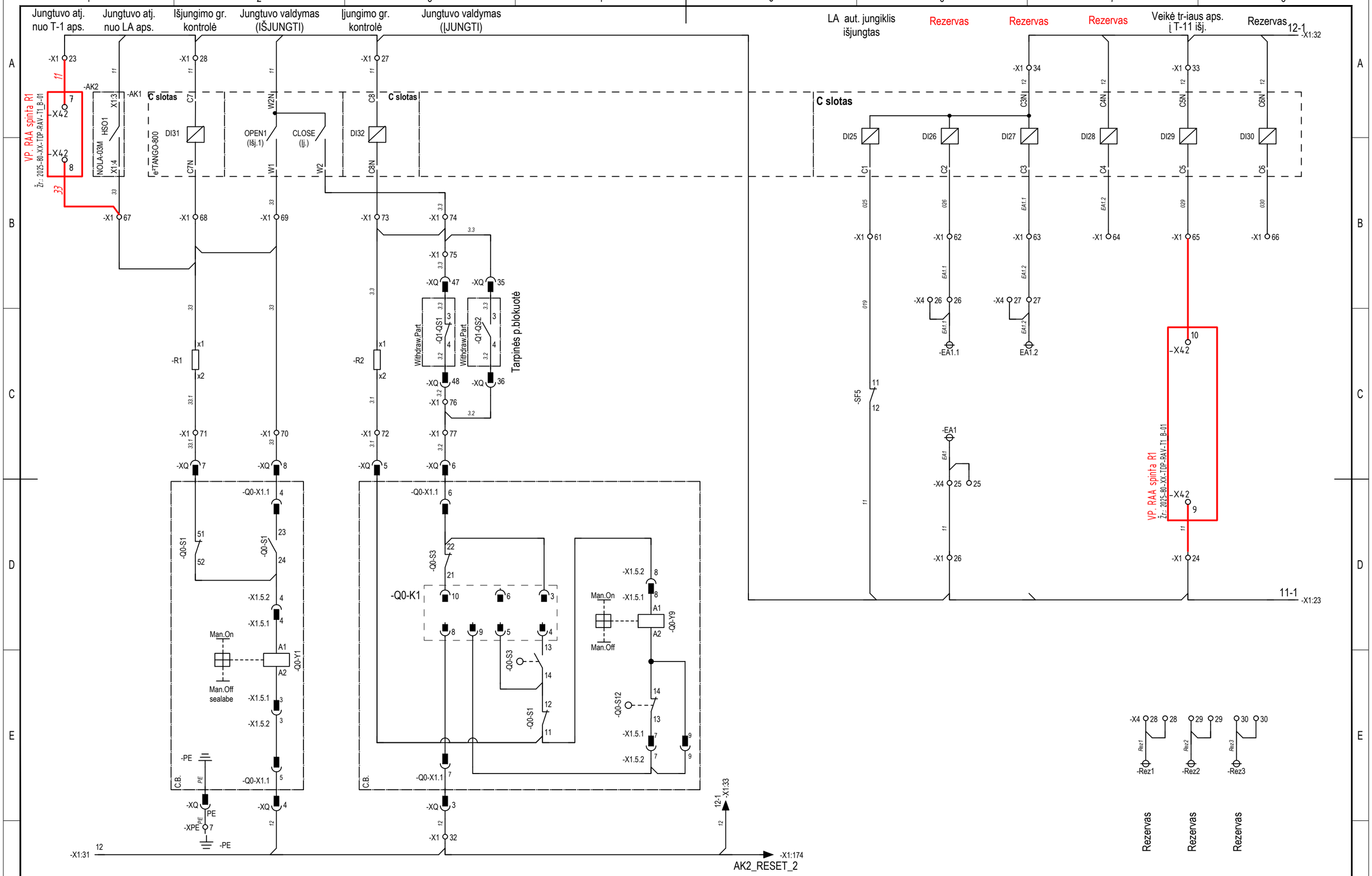

DOKUMENTO ŽYMUO	LAPAS	LAPŲ	LAIDA
2025-80-XX-TDP-RAV-T2_B-06	5	17	0

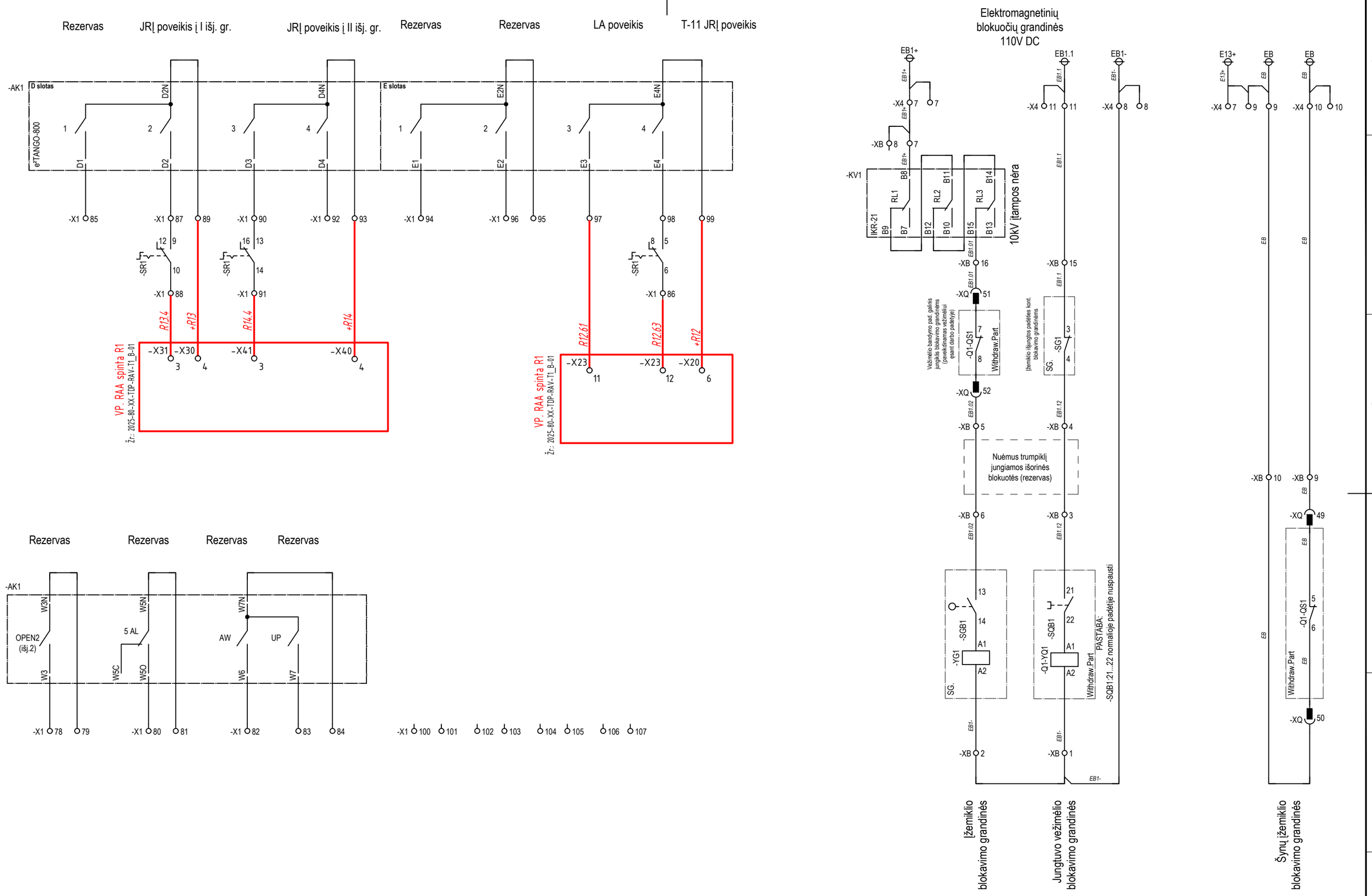

DOKUMENTO ŽYMUO	LAPAS	LAPŲ	LAIDA
2025-80-XX-TDP-RAV-T2_B-06	6	17	0

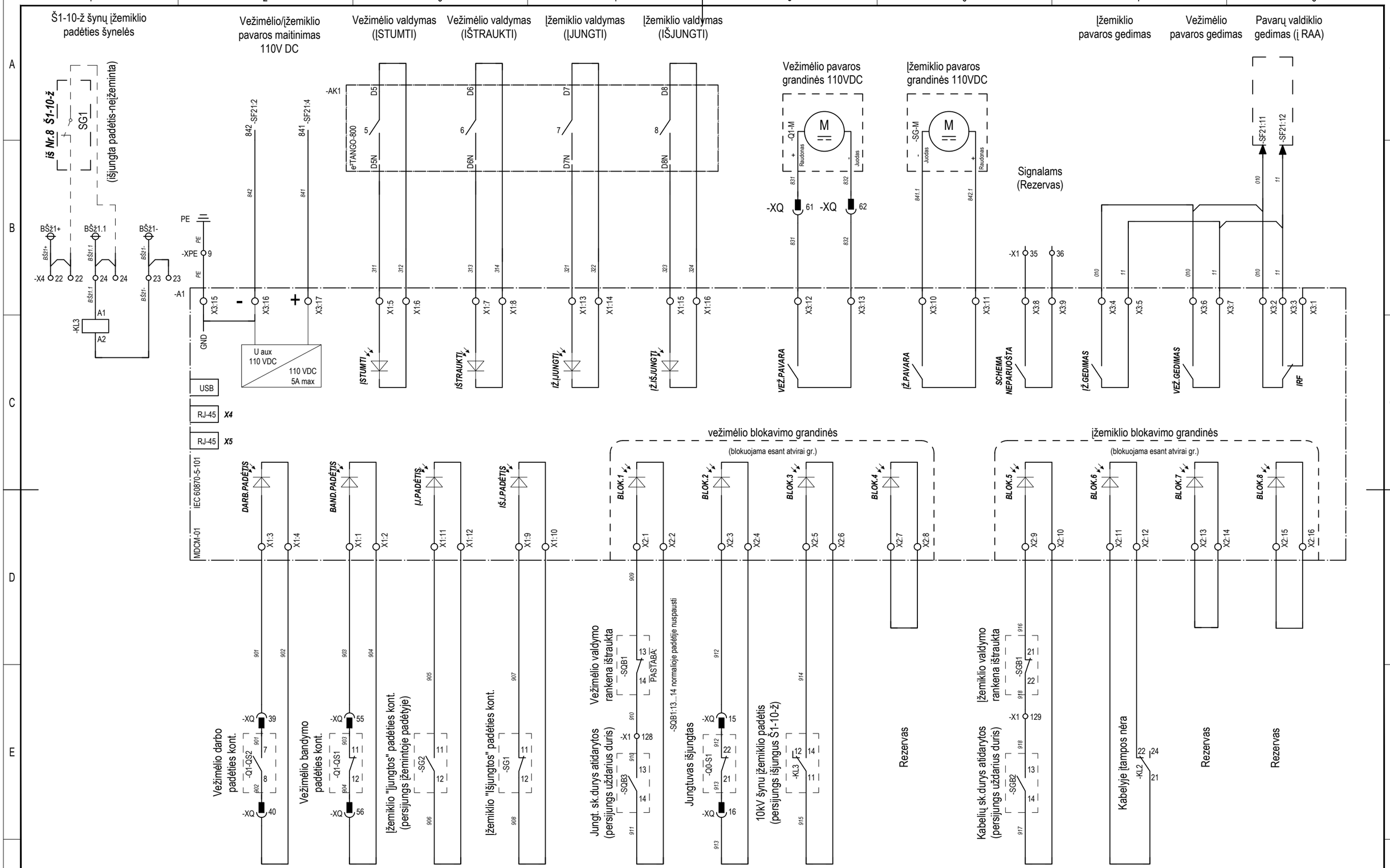

DOKUMENTO ŽYMUO	LAPAS	LAPŲ	LAIDA
2025-80-XX-TDP-RAV-T2_B-06	7	17	0

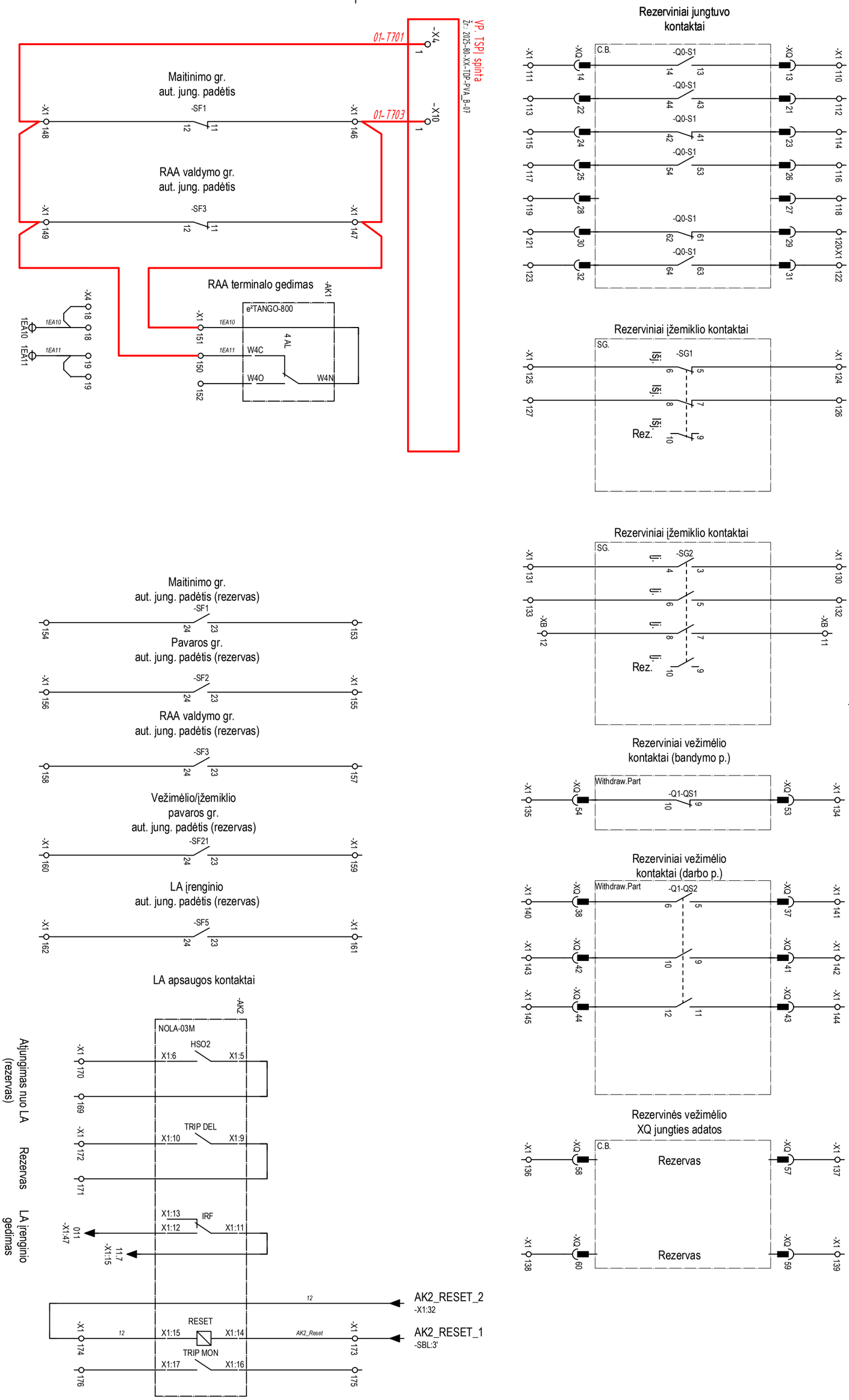

DOKUMENTO ŽYMUO	LAPAS	LAPŲ	LAIDA
2025-80-XX-TDP-RAV-T2_B-06	8	17	0

-X1

Pajungimo adresas	Gysla	Tipas	Trmpkl.	Gysla	Pajungimo adresas
-SF1:4	1		1	1	-AK1:Z1
-KV1:B1	1		2	1	-KV1:B5
-SF1:2	2		3	2	-KL2:A2
-KV1:B2	2		4	2	-AK1:Z2
-KL2:A1			5		-KV1:B4
-XQ:1	821		6	821	-SF2:4
-XQ:2	822		7	822	-SF2:2
-AK2:X1:1			8		-SF5:4
-AK2:X1:2			9		-SF5:2
-XQ:20	11		10	11	-SF3:4
-XQ:18	11		11	11	-XQ:46
-XQ:34	11		12	11	-SG1:2
-XQ:11	11		13	11	-SG2:2
-SF2:12	11		14		
-AK2:X1:11	11		15	11	-SF21:12
-AK2:X1:7	11		16		
-KL2:31	11		17	11	-SR1:2
-SBL:4	11		18	11	-SBL:4'
W1	11		19	11	-KL3:21
			20		
			21		
			22		
			23	11	T1-101
			24	11	T1-102
	11		25	11	W1
-SF5:12	11		26	11	-X4:25
-AK1:W2N	11		27	11	-AK1:C8
-AK2:X1:3	11		28	11	-AK1:C7
-SF3:2	12		29	12	-AK1:A6N
-AK1:B6N	12		30	12	-AK1:A12N
-XQ:4	12		31	12	-AK1:B12N
-XQ:3	12		32		
-AK1:C6N	12		33	12	-AK1:C5N
-AK1:C4N	12		34	12	-AK1:C3N
-A1:X3:8			35		
-A1:X3:9			36		
-XQ:19	01		37	01	-AK1:A1
-XQ:17	02		38	02	-AK1:A2
-XQ:45	03		39	03	-AK1:A3
-XQ:33	04		40	04	-AK1:A4
-SG1:1	05		41	05	-AK1:A5
-SG2:1	06		42	06	-AK1:A6
-XQ:12	07		43	07	-AK1:A7
W1	08		44	08	-AK1:A8
-SF2:11	09		45	09	-AK1:A9
-SF21:11	010		46	010	-AK1:A10
-AK2:X1:12	011		47	011	-AK1:A11
-AK2:X1:8	012		48	012	-AK1:A12
-SR1:4	013		49	013	-AK1:B1
-KL2:34	014		50	014	-AK1:B2
-SBL:3	015		51	015	-AK1:B3
-KL3:24	016		52	016	-AK1:B4
W1	017		53	017	-AK1:B5
W1	018		54	018	-AK1:B6
W1	019		55	019	-AK1:B7
W1	020		56	020	-AK1:B8
W1	021		57	021	-AK1:B9
W1	022		58	022	-AK1:B10
W1	023		59	023	-AK1:B11
W1	024		60	024	-AK1:B12

W1
US. 10 kV narv. Nr. 108

Slankus trumpiklis sr. gr. WKS 1/2(4)
Gnybtas srovės gr. WTL 6/3 STB
Gnybtas įtampos gr. WTL 4 STB
Gnybtas įžeminimo gr. WPE-2,5
Pertraukiamas gnybtas WTR 2,5
2-aukštis gnybtas WTR 2,5/ZZ
Paprastas gnybtas WDU 2,5
Gnybtas su kištukais WT-4/4AN/2

PASTABA: trumpiklius naudoti nekarpomus.
2-polis -ZQV 2.5N/2 (geltonas)
3-polis -ZQV 2.5N/3 (geltonas)
4-polis -ZQV 2.5N/4 (geltonas arba oranžinis)
5-polis -ZQV 2.5N/5 (oranžinis)
7-polis -ZQV 2.5N/7 (oranžinis)
8-polis -ZQV 2.5N/8 (oranžinis)
9-polis -ZQV 2.5N/9 (oranžinis)

T1-102
VP. RAA spinta R1

T1-101
VP. RAA spinta R1

-X1

-SF5:11	019	61		025	-AK1:C1
-X4:26	EA1.1	62		EA1.1	-AK1:C2
-X4:27	EA1.2	63		EA1.2	-AK1:C3
		64		028	-AK1:C4
T1-102	029	65		029	-AK1:C5
		66		030	-AK1:C6
T1-101	33	67		33	-AK2:X1:4
-AK1:C7N		68		33	-R1:x1
		69		33	-AK1:W1
-XQ:8	33	70			
-XQ:7	33.1	71		33.1	-R1:x2
-XQ:5	3.1	72		3.1	-R2:x2
-AK1:C8N		73		3.3	-R2:x1
		74		3.3	-AK1:W2
-XQ:47	3.3	75		3.3	-XQ:35
-XQ:48	3.2	76		3.2	-XQ:36
-XQ:6	3.2	77			
		78			-AK1:W3
		79			-AK1:W3N
		80			-AK1:W5O
		81			-AK1:W5N
		82			-AK1:W6
		83			-AK1:W7
		84			-AK1:W7N
		85			-AK1:D1
-SR1:6		86		R12.63	T1-102
-SR1:9		87			-AK1:D2
-SR1:10		88		R13.4	T1-101
T1-101	+R13	89			-AK1:D2N
-SR1:13		90			-AK1:D3
-SR1:14		91		R14.4	T1-102
		92			-AK1:D4
T1-102	+R14	93			-AK1:D4N
		94			-AK1:E1
-SR1:5		95			-AK1:E2N
		96			-AK1:E2
T1-102	R12.61	97			-AK1:E3
		98			-AK1:E4
T1-102	+R12	99			-AK1:E4N
		100			
		101			
		102			
		103			
		104			
		105			
		106			
		107			
-XQ:10		108			
-XQ:9		109			
-XQ:13		110			
-XQ:14		111			
-XQ:21		112			
-XQ:22		113			
-XQ:23		114			
-XQ:24		115			
-XQ:26		116			
-XQ:25		117			
		118			
		119			
-XQ:29		120			
-XQ:30		121			
-XQ:31		122			

DOKUMENTO ŽYMUO	LAPAS	LAPŲ	LAIDA
2025-80-XX-TDP-RAV-T2_B-06	9	17	0

-X1

-XQ:32			123			
-SG1:5			124			
-SG1:6			125			
-SG1:7			126			
-SG1:8			127			
-SQB1:14	910		128	910	-SQB3:13	
-SGB2:13	918		129	918	-SGB1:22	
-SG2:3			130			
-SG2:4			131			
-SG2:5			132			
-SG2:6			133			
-XQ:53			134			
-XQ:54			135			
-XQ:58			136			
-XQ:57			137			
-XQ:60			138			
-XQ:59			139			
-XQ:38			140			
-XQ:37			141			
-XQ:41			142			
-XQ:42			143			
-XQ:43			144			
-XQ:44			145			
-SF1:11			146	01-T703	K01-250	
-SF3:11			147			
-SF1:12			148	01-T701	K01-250	
-SF3:12			149	01-T701	-X4:18	
			150		-AK1:W4C	
			151		-AK1:W4N	
			152		-AK1:W4O	
-SF1:23			153			
-SF1:24			154			
-SF2:23			155			
-SF2:24			156			
-SF3:23			157			
-SF3:24			158			
-SF21:23			159			
-SF21:24			160			
-SF5:23			161			
-SF5:24			162			
-BW1:20	001		163			
-BW1:21	002		164			
			165			
-BW1:23	003		166			
-BW1:24	004		167			
			168			
-AK2:X1:5			169			
-AK2:X1:6			170			
-AK2:X1:9			171			
-AK2:X1:10			172			
-AK2:X1:14	AK2_Reset		173	AK2_Reset	-SBL:3'	
-AK2:X1:15	12		174			
-AK2:X1:16			175			
-AK2:X1:17			176			

-X2

Pajungimo adresas	Gysla	Tipas		Trmpkl.	Gysla	Pajungimo adresas
-TA1:1S1	A411		1		A411	-BW1:1
-TA2:1S1	B411		2		B411	-BW1:4
-TA3:1S1	C411		3		C411	-BW1:7
-TA1:1S2	N411		4		N411	-BW1:3
-TA2:1S2	N411		5			
-TA3:1S2	N411		6		N431	-XPE:1
-TA1:2S1	A421		7		A421	-AK2:X2:1
-TA2:2S1	B421		8		B421	-AK2:X2:3
-TA3:2S1	C421		9		C421	-AK2:X2:5
-TA1:2S2	N421		10		N421	-AK1:TI6
-TA2:2S2	N421		11			
-TA3:2S2	N421		12		N421	-XPE:2
-TA1:3S1	A431		13		T11-A431	ST11-101
-TA2:3S1	B431		14		T11-B431	ST11-101
-TA3:3S1	C431		15		T11-C431	ST11-101
-TA1:3S2	N431		16			
-TA2:3S2	N431		17		T11-N431	ST11-101
-TA3:3S2	N431		18		N431	-XPE:3
-AK2:X2:2	A421-1		19		A421-1	-AK1:TI1
-AK2:X2:4	B421-1		20		B421-1	-AK1:TI3
-AK2:X2:6	C421-1		21		C421-1	-AK1:TI5

Plomb. / Plomb.

-X3

Pajungimo adresas	Gysla	Tipas		Trmpkl.	Gysla	Pajungimo adresas
-X4:37	EVA-1		1		EVA-1	-BW1:2
-X4:38	EVB-1		2		EVB-1	-BW1:5
-X4:39	EVC-1		3		EVC-1	-BW1:8
-X4:40	EVN-1		4		EVN-1	-BW1:11
-X4:31	EVa-1		5		EVa-1	-AK1:TU1
-X4:32	EVb-1		6		EVb-1	-AK1:TU3
-X4:33	EVc-1		7		EVc-1	-AK1:TU5
-X4:34	EVn-1		8		EVn-1	-AK1:TU6
-X4:35	EVh-1		9		EVh-1	-AK1:TU7
-X4:36	EVk-1		10		EVk-1	-AK1:TU8

Plomb. / Plomb.

-XPE

Pajungimo adresas	Gysla	Tipas		Trmpkl.	Gysla	Pajungimo adresas
			1		N431	-X2:6
			2		N421	-X2:12
			3		N431	-X2:18
			4		PE	-AK1:ZG
-KV1:A4	PE		5		PE	-KV1:B3
			6			
-XQ:PE	PE		7			
-AK2:PE	PE		8		PE	-PE ŠYNA
			9		PE	-A1:X3:15

=N1+-XB

Pajungimo adresas	Gysla	Tipas		Trmpkl.	Gysla	Pajungimo adresas
-Q1-YQ1:A2	EB1-		1		EB1-	-X4:8
-YG1:A2	EB1-		2			
-SQB1:21	EB1.12		3			
-SG1:4	EB1.12		4			
-XQ:52	EB1.02		5			
-SGB1:13	EB1.02		6			
-X4:7	EB1+		7		EB1+	-KV1:B8
			8			

+1 gysla

K01-250
VP. TSPĮ spinta T1

ST11-101
VP. RAA spinta R1

Slankus trumpiklis sr. gr. WKS 1/2(4)
Gnybtas srovės gr. WTL 6/3 STB
Gnybtas įtampos gr. WTL 4 STB
Gnybtas įžeminimo gr. WPE-2,5
Pertraukiamas gnybtas WTR 2,5
2-aukštis gnybtas WTR 2,5/ZZ
Paprastas gnybtas WDU 2,5
Gnybtas su kištukais WT-4/4AN/2

PASTABA: trumpiklius naudoti nekarpomus.
2-polis -ZQV 2.5N/2 (geltonas)
3-polis -ZQV 2.5N/3 (geltonas)
4-polis -ZQV 2.5N/4 (geltonas arba oranžinis)
5-polis -ZQV 2.5N/5 (oranžinis)
7-polis -ZQV 2.5N/7 (oranžinis)
8-polis -ZQV 2.5N/8 (oranžinis)
9-polis -ZQV 2.5N/9 (oranžinis)

DOKUMENTO ŽYMUO	LAPAS	LAPŲ	LAIDA
2025-80-XX-TDP-RAV-T2_B-06	10	17	0

-XQ:49	EB		9		EB	-X4:10
-XQ:50	EB		10		EB	-X4:9
-SG2:7			11			
-SG2:8			12			
			13			
			14			
-SG1:3	EB1.1		15		EB1.1	-X4:11
-KV1:B15	EB1.01		16		EB1.01	-XQ:51

=N1+-XH

Pajungimo adresas	Gysla	Tipas		Trmpkl.	Gysla	Pajungimo adresas
-S1:3	A1		1		A1	-SF4:2
-EL1:x1	A2		2		A2	-S1:4
-EL2:x1	A2		3			
-EL1:x2	EEL11		4			
-EL2:x2	EEL11		5		EEL11	-X4:13
-RH1:2	EK11		6		EK11	-KM2:A2
-RH2:2	EK11		7		EK11	-X4:17
-RH1:1	EK1.1		8		EK1.1	-X4:15
-RH2:1	EK1.2		9		EK1.2	-X4:16
-BT:1	EK1		10		EK1	-X4:14
-BH:2	EK1		11		EK1	-KM1:2
-BT:2	K1.1		12		K1.1	-KM1:A1
-BH:L	K1.2		13		K1.2	-KM2:A1

=N1+-X4

Pajungimo adresas	Gysla	Tipas		Trmpkl.	Gysla	Pajungimo adresas
-SF1:3	EC1+		1		EC1+	-EC1+
-SF5:3	EC1+		1			
-SF1:1	EC1-		2		EC1-	-EC1-
-SF5:1	EC1-		2			
-SF2:3	EY1+		3		EY1+	-EY1+
			3			
-SF2:1	EY1-		4		EY1-	-EY1-
			4			
-SF3:3	EC11+		5		EC11+	-EC11+
			5			
-SF3:1	EC11-		6		EC11-	-EC11-
			6			
-XB:7	EB1+		7		EB1+	-EB1+
			7			
-XB:1	EB1-		8		EB1-	-EB1-
			8			
-XB:10	EB		9		EB	-EB
			9			
-XB:9	EB		10		EB	-EB
			10			
-XB:15	EB1.1		11		EB1.1	-EB1.1
			11			
-SF4:1	EEL1		12		EEL1	-EEL1
			12			
-XH:5	EEL11		13		EEL11	-EEL11
			13			
-XH:10	EK1		14		EK1	-EK1
			14			
-XH:8	EK1.1		15		EK1.1	-EK1.1
-KM1:1	EK1.1		15			
-XH:9	EK1.2		16		EK1.2	-EK1.2
-KM2:1	EK1.2		16			
-XH:7	EK11		17		EK11	-EK11

			17			
	1EA10		18		1EA10	-1EA10
			18			
	1EA11		19		1EA11	-1EA11
			19			
-SF21:3	EY11+		20		EY11+	-EY11+
			20			
-SF21:1	EY11-		21		EY11-	-EY11-
			21			
			22		BŠž1+	-BŠž1+
			22			
-KL3:A2	BŠž1-		23		BŠž1-	-BŠž1-
			23			
-KL3:A1	BŠž1.1		24		BŠž1.1	-BŠž1.1
			24			
-X1:25	11		25		EA1	-EA1
			25			
-X1:63	EA1.1		26		EA1.1	-EA1.1
			26			
-X1:64	EA1.2		27		EA1.2	-EA1.2
			27			
			28		Rez1	-Rez1
			28			
			29		Rez2	-Rez2
			29			
			30		Rez3	-Rez3
			30			
-X3:5	EVa-1		31		EVa-1	-EVa-1
			31			
-X3:6	EVb-1		32		EVb-1	-EVb-1
			32			
-X3:7	EVc-1		33		EVc-1	-EVc-1
			33			
-X3:8	EVn-1		34		EVn-1	-EVn-1
			34			
-X3:9	EVh-1		35		EVh-1	-EVh-1
			35			
-X3:10	EVk-1		36		EVk-1	-EVk-1
			36			
-X3:1	EVA-1		37		EVA-1	-EVA-1
			37			
-X3:2	EVB-1		38		EVB-1	-EVB-1
			38			
-X3:3	EVC-1		39		EVC-1	-EVC-1
			39			
-X3:4	EVN-1		40		EVN-1	-EVN-1
			40			

Plomb. dangtelis

Plomb. dangtelis

Terminal diagram_ELGA_KB_2023_v2

DOKUMENTO ŽYMUO	LAPAS	LAPŲ	LAIDA
2025-80-XX-TDP-RAV-T2_B-06	11	17	0

KIŠTUKO SUJUNGIMO DIAGRAMA

EPIC_H-DD_72_narvelio_jungtis_2024_KB

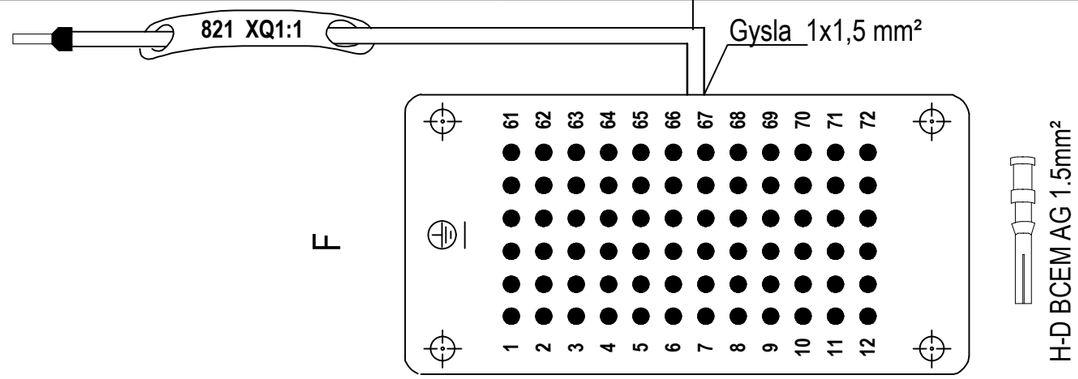

Laido gyslos numeris

=N1+-XQ

Numeris ant kaladėlės

Į AUTOMATIKO DĖŽĘ

Kištuko Nr.	Laido Nr.	Grandinės Nr.	Į (lizdas)
1	1	821	-X1:6
2	2	822	-X1:7
3	3	12	-X1:32
4	4	12	-X1:31
5	5	3.1	-X1:72
6	6	3.2	-X1:77
7	7	33.1	-X1:71
8	8	33	-X1:70
9	9		-X1:109
10	10		-X1:108
11	11	11	-X1:13
12	12	07	-X1:43
13	13		-X1:110
14	14		-X1:111
15	15	912	-A1:X2:3
16	16	913	-A1:X2:4
17	17	02	-X1:38
18	18	11	-X1:11
19	19	01	-X1:37
20	20	11	-X1:10
21	21		-X1:112
22	22		-X1:113
23	23		-X1:114
24	24		-X1:115
25	25		-X1:117
26	26		-X1:116
27	27	026	-X1:118
28	28	11	-X1:119
29	29		-X1:120
30	30		-X1:121
31	31		-X1:122
32	32		-X1:123
33	33	04	-X1:40
34	34	11	-X1:12
35	35	3.3	-X1:75
36	36	3.2	-X1:76
37	37		-X1:141
38	38		-X1:140
39	39	901	-A1:X1:3
40	40	902	-A1:X1:4
41	41		-X1:142
42	42		-X1:143
43	43		-X1:144
44	44		-X1:145
45	45	03	-X1:39
46	46	11	-X1:11
47	47	3.3	-X1:75
48	48	3.2	-X1:76
49	49	EB	-XB:9
50	50	EB	-XB:10
51	51	EB1.01	-XB:16
52	52	EB1.02	-XB:5
53	53		-X1:134
54	54		-X1:135
55	55	903	-A1:X1:1
56	56	904	-A1:X1:2
57	57		-X1:137
58	58		-X1:136
59	59		-X1:139
60	60		-X1:138
61	61	831	-A1:X3:12
62	62	832	-A1:X3:13
63	63		
64	64		
65	65		
66	66		
67	67		
68	68		
69	69		
70	70		
71	71		
72	72		
PE	GŽ	PE	-XPE:7

H-DD 72 BCM
kaladėlė lizdui 72P

Kištuko Nr.	Laido Nr.	Grandinės Nr.	Iš (kištukas)
1	1	821	-Q0-X1.1:1
2	2	822	-Q0-X1.1:2
3	3	12	-Q0-X1.1:7
4	4	12	-Q0-X1.1:5
5	5	3.1	-Q0-S1:11
6	6	3.2	-Q0-X1.1:6
7	7	33.1	-Q0-S1:51
8	8	33	-Q0-X1.1:4
9	9		
10	10		-Q0-X1.2:1
11	11	11	-Q0-X1.1:10
12	12	07	-Q0-X1.2:2
13	13		-Q0-S1:13
14	14		-Q0-S1:14
15	15	912	-Q0-S1:22
16	16	913	-Q0-S1:21
17	17	02	-Q0-S1:33
18	18	11	-Q0-S1:34
19	19	01	-Q0-S1:31
20	20	11	-Q0-S1:32
21	21		-Q0-S1:43
22	22		-Q0-S1:44
23	23		-Q0-S1:41
24	24		-Q0-S1:42
25	25		-Q0-S1:54
26	26		-Q0-S1:53
27	27	026	
28	28	11	
29	29		-Q0-S1:61
30	30		-Q0-S1:62
31	31		-Q0-S1:63
32	32		-Q0-S1:64
33	33	04	-Q1-QS2:1
34	34	11	-Q1-QS2:2
35	35	3.3	-Q1-QS2:3
36	36	3.2	-Q1-QS2:4
37	37		-Q1-QS2:5
38	38		-Q1-QS2:6
39	39	901	-Q1-QS2:7
40	40	902	-Q1-QS2:8
41	41		-Q1-QS2:9
42	42		-Q1-QS2:10
43	43		-Q1-QS2:11
44	44		-Q1-QS2:12
45	45	03	-Q1-QS1:1
46	46	11	-Q1-QS1:2
47	47	3.3	-Q1-QS1:3
48	48	3.2	-Q1-QS1:4
49	49	EB	-Q1-QS1:5
50	50	EB	-Q1-QS1:6
51	51	EB1.01	-Q1-QS1:7
52	52	EB1.02	-Q1-QS1:8
53	53		-Q1-QS1:9
54	54		-Q1-QS1:10
55	55	903	-Q1-QS1:11
56	56	904	-Q1-QS1:12
57	57		
58	58		
59	59		
60	60		
61	61	831	-Q1-M:+
62	62	832	-Q1-M:-
63	63		
64	64		
65	65		
66	66		
67	67		
68	68		
69	69		
70	70		
71	71		
72	72		
PE	GŽ	PE	-PE

H-DD 72 SCM
kaladėle kištukui 72P

Į VEŽIMĖLIO PUSĘ

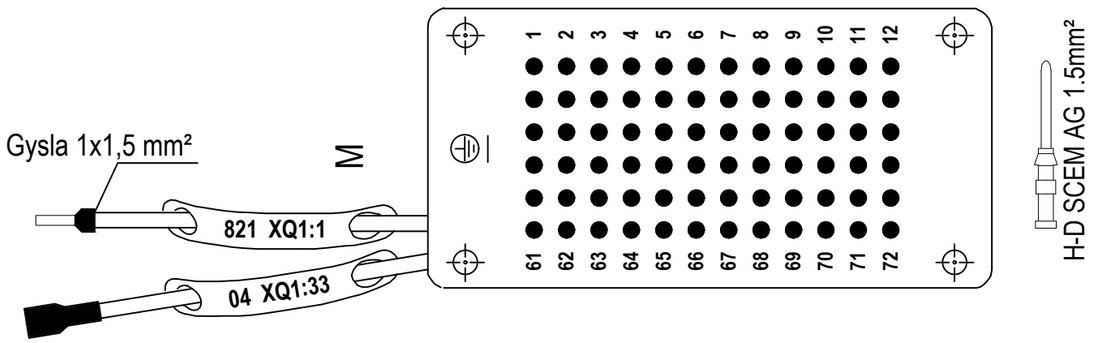

DOKUMENTO ŽYMUO	LAPAS	LAPŲ	LAIDA
2025-80-XX-TDP-RAV-T2_B-06	12	17	0

Specifikacija

Nr.	Užsak.Kodas	Tipas	Aprašymas	Raidinis žymuo	Gamintojas	Kiekis
1	AZBD150DH	AZBD150DH	Įtampos ribotuvas su sijonėliais, DH tipo Uc=12kV, Ur=15kV, 8/20µs/10kA =39.8kV	-FV1...-FV3	DERVASIL S.A.S	3
2	eTANGO-800-J10-TR-1A/SA-UNI(110VDC)-ETH+OPTO MM-RS485-Z-Sub-S-1m, IP40,x-12IN-12IN-8IN-8OUT-8OUT-4OUTH-ARC-LST_EN_61850	eTANGO-800-J10-TR-1A/SA-UNI(110VDC)-ETH+OPTO MM-RS485-Z-Sub-S-1m, IP40,x-12IN-12IN-8IN-8OUT-8OUT-4OUTH-ARC-LST_EN_61850	RAA terminalas 32BI, 20BO, ARC, Uaux -UNI (110/230V AC/DC) (su valdymo kontaktais ≥ 2/1 A (110/220 DC V ir L/R = 40 ms)) LST EN 61850 ryšio protokolu; Iš ESO sąrašo.	-AK1	Elektrometal Energetyka SA	1
3	3AE5182-3AE40-0EA2-Z=F20+B24+D90	3AE5182-3AE40-0EA2-Z=F20+B24+D90	Vakuuminis jungtuvas 12kV 1600A, 16kA, 3s (h=210; v=310) (110V dc) 6NO+6NC, 1st. shunt release; operating cycle - O-0.3s-CO-15s-CO	-Q0	Siemens	1
4	Z=F30	Z=F30	Spyruoklės užvedimo rankena	-Q0	Siemens	1
5	1SBE121111R0620	ESB20-20N-06/230	ESB20-20N-06/230 Kontaktorius 2NO kontaktai 20A/230V AC	-KM1;-KM2	ABB	2
6	2CDS200946R0001	S2C-H6-H11R	S2C-H6-H11R Kontaktas papildomas S200 serijos a.j. 1NA/NU (galima uždėti 3-iš dešinės)	-SF1...-SF3;-SF5;-SF21	ABB	5
7	2CDS251001R0064	S201-C6	1P Automatinis jungiklis S201-C6A	-SF4	ABB	1
8	2CDS272061R0064	S202M-C6UC	2P Automatinis jungiklis S202M-C6UC	-SF2;-SF21	ABB	2
9	2CDS272061R0338	S202M-Z4UC	2P Automatinis jungiklis S202M-Z4UC	-SF1;-SF3;-SF5	ABB	3
10	AE.CAS AM-40 140 VDC	AM-40	AM-40 Elektromagnetas 100% ED, 6W, 140V	-Q1-YQ1;-YG1	AE.CAS	2
11	4G10-5246-U	4G10-5246-U	4G10-5246-U Perjungiklis 4 grandinėm. kompl. Rankenėlė+ Plokštelė (1-2) In: 10A Un: 690V	-SR1	APATOR	1
12	ATB10-BSB 1500/1/1/1A 16kA/3s	ATB10-BSB 1500/1/1/1A 16kA/3s	Srovės transformatorius (su barjerais) 1-apvija 2,5VA, t.kl. 0,2sFS5; 2-apvija 5VA, t.kl. 5P20 3-apvija 10VA, t.kl. 5P20 16kA/3s 12/28/75 kV, 1.2xIn	-TA1...-TA3	ARTECHE	3
13	IKK-045P su IKR-21/11A	IKK-045P su IKR-21/11A	IKK-045P Izoliatoriaus koaksialinis kabelis ø 6mm -4,5metrų su plokščiu antgaliu; 10kV indikatoriams.	-KV1	ELGA	3
14	IKR-21-10-110VDC	IKR-21-10-110	Talpuminė 10kV įtampos indikacija su grafiniu LCD displėjumi, 4CO 24-140V ac/dc; IP54	-KV1	ELGA	1
15	MDCM-01-110	MDCM-01-110	Vežimėlio/Įžemiklio pavarų valdiklis 80..160V DC (su USN-120 versijos programine įranga)	-A1	ELGA	1
16	MSOG-03-25	MSOG-03-25	Šviesolaidis pritaikytas NOLA-03-M (25m)	-AK2	ELGA	1
17	NOLA-03-M	NOLA-03-M	Relė NOLA-03-M optinei lanko apsaugai Uaux 60-260 VAC/DC; IP20	-AK2	ELGA	1
18	13163300	H-D BCEM AG 1.5	H-D BCEM AG 1.5 Kontaktas-lizdas (1.5mm²)	-XQ:1	EPIC	72
19	13162300	H-D SCEM AG 1.5	H-D SCEM AG 1.5 Kontaktas-kištukas (1.5mm²)	-XQ:1	EPIC	72
20	11286200	H-DD 72 BCM	H-DD 72 BCM kaladėlė lizdui 72P	-XQ:1	EPIC	1
21	11285200	H-DD 72 SCM	H-DD 72 SCM kaladėle kištukui 72P	-XQ:1	EPIC	1
22	55.34.9.110.0000	55.34.9.110.0000	Tarpinė relė, 4 pol., 7 A, 110V DC	-KL2;-KL3	FINDER	2
23	94.04	94.04	Tarpinės relės lizdas	-KL2;-KL3	Finder	2
24	RLXW20-11M-3	RLXW20-11M-3	Galinis jungiklis 1NO-1NC, 5A, 250V	-SGB1;-SGB2;-SQB1;-SQB3	GNBER	5
25	YUSLU20674W	LU2067-4W-6500K	LED paviršinis šviestuvas 4W, 220V AC, 50Hz	-EL1;-EL2	Ningbo	2

Specifikacija

Nr.	Užsak.Kodas	Tipas	Aprašymas	Raidinis žymuo	Gamintojas	Kiekis
26	00555 100 2	00555 100 2	Laidų sujungimo kaladėlė 2 kontaktų (6,3x0,8mm pločiam liežuvėliui)	-ORSY	ORSY-WURTH	4
27	00555 100 21	00555 100 21	Laidų sujungimo kaladėlė 2 kontaktų (6,3x0,8mm pločiam kištuko lizdui)	-ORSY	ORSY-WURTH	4
28	0558 996 0	0558 996 0	Plokšti liežuvėliai 1,5-2,5mm² laidui	-ORSY	ORSY-WURTH	8
29	00558 991 7	00558 991 7	Kištukų lizdai 1,5-2,5mm² laidui	-ORSY	ORSY-WURTH	8
30	LCH-E22003-120	LCH-E22003-120	LCH-E22003-120 Šildymo elementas 30W, 230-250V AC	-RH1	PTC	1
31	LCH-E22010-120	LCH-E22010-120	LCH-E22010-120 Šildymo elementas 100W, 230-250V AC	-RH2	PTC	1
32		CD 40x40	CD 40x40 Kabelių kanalas, perforuotas (plotis 40mm; aukštis 40mm)	-CD40x40	Phoenix Contact	2
33		CD 60x60	CD 60x60 Kabelių kanalas, perforuotas (plotis 60mm; aukštis 60mm)	-CD60x60	Phoenix Contact	2
34		CD 60x80	CD 60x80 Kabelių kanalas, perforuotas (plotis 60mm; aukštis 80mm)	-CD60x80	Phoenix Contact	2
35		CD 80x40	CD 80x40 Kabelių kanalas, perforuotas (plotis 80mm; aukštis 40mm)	-CD80x40	Phoenix Contact	2
36		CD 100x100	CD 100x100 Kabelių kanalas, perforuotas (plotis 100mm; aukštis 100mm)	-CD100x100	Phoenix Contact	1
37	FP 011 Rec 1M	FP 011 Rec 1M	Jungtukas pasukamas su fiksacija 1pol. su 1NA kontaktu	-S1	Promfactor Baltic	1
38	FP PCP bl 1M/40	FP PCP bl 1M/40	Mygtukas įgaubtas be fiksac. juodas su 1NA kontaktu	-SBL	Promfactor Baltic	1
39	53119040	GMP-GL-M 32x1.5	Kontraveržlė SKINTOP 32x1.5 pilka	-XQ:1	REIKU	1
40	83155343	PA-FOB-29	PA-FOB-29 Flanšinis antgalis kampinis 90° ø 29mm	-XQ:1	REIKU	1
41	83156295	PA-GOB-29M32	PA-GOB-29M32 Rankovės antgalis tiesus	-XQ:1	REIKU	1
42	83145107	PA-REB-29F	PA-REB-29F Poliamido rankovė juodos spalvos ø 29mm	-XQ:1	REIKU	1
43	SZ 2590.000	SZ 2590.000	SZ 2590.000 Žarna kabeliams ø48mm (išeiga narveliui 1m)	-SZ Žarna kabeliams D-48	RITTAL	1
44	01140.0-00	KTO 011	KTO 011 Thermostat KTO 011, NC, 0-60°C	-BT	STEGO	1
45	01220.0-00	MFR 012	MFR 012 Hygrostatas, 1CO kontaktas, 35-95%RH	-BH	STEGO	1
46	56JS300K60ZY110-11030-R276	56JS300K60ZY110-11030-R276	Variklis PM DC planetary gear motor (110VDC); su žieminiu tepalu (-10°C) (USN-120 įžemikliams)	-SG-M	ShenZhen WICTA Co.	1
47	0485400000	ADP 3/HP3 1M	ADP 3/HP3 1M Plombavimo dangtelis	-ADP3	WEIDMULLER	1
48	0485760000	HP 3	HP 3 Plokštelė plombavimui (86,50 mm aukščio)	-HP3	WEIDMULLER	4
49	0485860000	HP 4	HP 4 Plokštelė plombavimui (66,50 mm aukščio)	-HP4	WEIDMULLER	2
50	1050000000	WAP 2.5-10	WAP 2.5-10 Galinis dangtelis, plokštelė (WDU 2.5_WTR 2.5_WPE 2.5 gnybtui)	-WAP2.5 – 10	WEIDMULLER	30
51	1107780000	WAP WT4/4AN/2	Galinis dangtelis dviaukščiam šynelių gnybtui (WT4 4AN/2)	-X4:1;-X4:11;-X4:21;-X4:31	WEIDMULLER	4
52	1020000000	WDU 2.5	WDU 2.5 Gnybtas paprastas-nepertraukiamas WDU 2.5, varžtinė jungtis, 2,5 mm², 800 V, 24 A	-X1:1...-X1:36;-XH:1...-XH:13	WEIDMULLER	49

Specifikacija

Nr.	Užsak.Kodas	Tipas	Aprašymas	Raidinis žymuo	Gamintojas	Kiekis
53	1604270000	WKS 1/2	WKS 1/2 trumpiklis slankus 2-polis (WTL 6/3 gnybtui)	-WKS1/2	WEIDMULLER	1
54	1604310000	WKS 1/4	WKS 1/4 trumpiklis slankus 4-polis (WTL 6/3 gnybtui)	-WKS1/4;-X2:1;-X2:7;-X2:13	WEIDMULLER	4
55	1107800000	WP4/1AN/10	WP4/1AN/10 10-ies kištukų blokas	-X4:1;-X4:11;-X4:21;-X4:31	WEIDMULLER	8
56	1010000000	WPE 2.5	WPE 2.5 PE Gnybtas įžeminimo, varžtinis sujung., 2.5 mm², 300 A (2.5 mm²), žalias/geltonas	-XPE:1...-XPE:9	WEIDMULLER	9
57	1053660000	WQV 2.5/2	WQV 2,5/2 2-polis varžtinis trumpiklis (WDU 2,5 ir WDK 2,5 gnybtui)	-WQV2,5/2	WEIDMULLER	5
58	1053760000	WQV 2.5/3	WQV 2,5/3 3-polis varžtinis trumpiklis (WDU 2,5 gnybtui)	-WQV2,5/3	WEIDMULLER	3
59	1053860000	WQV 2.5/4	WQV 2,5/4 varžtinis trumpiklis (WDU 2,5 gnybtui)	-WQV2,5/4	WEIDMULLER	1
60	1054460000	WQV 2.5/10	WQV 2,5/10 10-polis varžtinis trumpiklis (WDU 2,5 ir WDK 2,5 gnybtui)	-WQV2,5/10	WEIDMULLER	3
61	1051960000	WQV 4/2	WQV 4/2 Varžtinis trumpikis stac. 2-polis (WDU 4 gnybtui)	-WQV4/2	WEIDMULLER	4
62	1052360000	WQV 6/2	WQV 6/2 Varžtinis trumpikis stac. 2-polis (WTL 6/3 gnybtui)	-WQV6/2	WEIDMULLER	1
63	1054760000	WQV 6/3	WQV 6/3 Varžtinis trumpikis stac. 3-polis (WTL 6/3 gnybtui)	-WQV6/3	WEIDMULLER	2
64	1107680000	WT-4/4AN/2	WT-4/4AN/2 Gnybtas su kištukais	-X4:1...-X4:40	WEIDMULLER	40
65	1754970000	WTL 4/STB	WTL 4/STB Įtampos gnybtas	-X3:1...-X3:10	WEIDMULLER	10
66	1018600000	WTL 6/3 STB	WTL 6/3 STB Srovės gnybtas	-X2:1...-X2:21	WEIDMULLER	21
67	1855610000	WTR 2.5	WTR 2.5 Gnybtas pertraukiamas, varžtinė jungtis, 2.5 mm², 500 V, 24 A	-X1:37...-X1:176;-XB:1...-XB:16	WEIDMULLER	156
68	1608740000	ZAP/TW 1	Galinis dangtelis (WTL 4 gnybtui)	-X3:10;-ZAP/TW1	WEIDMULLER	2
69	9540000000	ZEW 35	ZEW 35 Galinis stabdis	-ZEW35	WEIDMULLER	20
70	1527540000	ZQV 2.5N/2	ZQV 2,5N/2 kišamas trumpiklis, 2-polis (WDU 2,5; WTR 2,5 gnybtams) Oranžinis.	-ZQV2.5N/2	WEIDMULLER	30
71	1527570000	ZQV 2.5N/3	ZQV 2,5N/3 kišamas trumpiklis, 3-polis (WDU 2,5; WTR 2,5 gnybtams) Oranžinis.	-ZQV2,5N/3	WEIDMULLER	3
72	1527590000	ZQV 2.5N/4	ZQV 2,5N/4 kišamas trumpiklis, 4-polis (WDU 2,5; WTR 2,5 gnybtams) Oranžinis.	-ZQV2,5N/4	WEIDMULLER	2
73	1527620000	ZQV 2.5N/5	ZQV 2,5N/5 kišamas trumpiklis, 5-polis (WDU 2,5; WTR 2,5 gnybtams) Oranžinis.	-ZQV2,5N/5	WEIDMULLER	1
74	1527630000	ZQV 2.5N/6	ZQV 2,5N/6 kišamas trumpiklis, 6-polis (WDU 2,5; WTR 2,5 gnybtams) Oranžinis.	-ZQV2,5N/6	WEIDMULLER	1
75	1527640000	ZQV 2.5N/7	ZQV 2,5N/7 kišamas trumpiklis, 7-polis (WDU 2,5; WTR 2,5 gnybtams) Oranžinis.	-ZQV2,5N/7	WEIDMULLER	1
76	1527670000	ZQV 2.5N/8	ZQV 2,5N/8 kišamas trumpiklis, 8-polis (WDU 2,5; WTR 2,5 gnybtams) Oranžinis.	-ZQV2,5N/8	WEIDMULLER	1
77	1527680000	ZQV 2.5N/9	ZQV 2,5N/9 kišamas trumpiklis, 9-polis (WDU 2,5; WTR 2,5 gnybtams) Oranžinis.	-ZQV2,5N/9	WEIDMULLER	1
78	1527690000	ZQV 2.5N/10	ZQV 2,5N/10 kišamas trumpiklis, 10-polis (WDU 2,5; WTR 2,5 gnybtams) Oranžinis.	-ZQV2,5N/10	WEIDMULLER	2
79	FK10-I-60-6NO	FK10-I-60	Padėties kontaktų blokas 6NA	-SG1;-SG2	XiangHong	2

Specifikacija

Nr.	Užsak.Kodas	Tipas	Aprašymas	Raidinis žymuo	Gamintojas	Kiekis
80		H07V-K 1x1,5	H07V-K 1x1,5mm² Laidas minkštas-lankstus geltonai-žalias (S07Z1-K, PV3).	-H07V-K1x1,5		10
81		H07V-K 1x2,5	H07V-K 1x2,5mm² Laidas, minkštas-lankstus geltonai/žalias.	-H07V-K1x2,5		16
82		H07V-K 1x16	H07V-K 1x16mm² Laidas minkštas-lankstus gelt/žal.	-H07V-K1x16		20
83			DIN bėgelis 35x7,5mm, perforuotas USN-10 narveliams (ilgis po 2,5 metro)	-DIN35x7,5mm	ELGA	1
84	2848.01.91 + 2848.01.93		Laikiklis šildytuvo montavimui (automatikos sk.)	-LSiM1	iš ELGA	1
85	2848.01.91 + 2848.01.93		Laikiklis šildytuvo montavimui (kabelių sk.)	-LSiM2	iš ELGA	1
86	2930.01.12d		Laikiklis šviestuvo montavimui (automatikos sk.)	-LSvM1	iš ELGA	1
87	2930.01.12d		Laikiklis šviestuvo montavimui (kabelių sk.)	-LSvM2	iš ELGA	1
88	nėra ELGA kodo	Avarinio išjungimo strypas	Avarinio išjungimo strypas.	-Atsargines dalys:	ELGA	1
89	83254480	Flexiprint LF 1BLYE-75-1,5-2,5	"FLEXIMARK® Flexiprint LF 1BLYE-75-1,5-2,5" -geltoni laidų markiravimo lapai (po 30 markiruočių)	-FLEX Mark	LAPP	20
90	1135402	ÖLFLEX® CLASSIC 110 CY	2x2,5mm² Ekranuotas, lankstus kabelis be g/ž gyslos; ÖLFLEX® CLASSIC 110 CY	-Ekranuotas2x2,5	LAPP	5
91	1136403	ÖLFLEX® CLASSIC 115 CY	3x2,5mm² Ekranuotas kabelis be g/ž (metrais)	-Ekranuotas3x2,5	LAPP	5
92	R-22kOhm/5W	R-22kOhm/5W	Varža	-R1;-R2	Lemona	2
93	1812L5	1812L5	38mm dvipusė lipni juosta (perforuotiems kanalams klijuoti)	-Lipni dvipusė juosta	Orabond	1
94	2592000	SZ.2592000	Apkaba gofrai (ø48mm)	-SZ.2592000	RITTAL	2
95	2005500000	CC 15/45 MM WS	CC 15/45 MM WS Popierinis lipdukas baltas 15x45mm, balta sp. (1pak.yra 450vnt.)	-CC15/45 MM WS	WEIDMULLER	10
96	1877310000	CC 15/60 K MC NE WS	CC 15/60 K MC NE WS Plastikinis Lipdukas (15/60) (dėž. yra 40vnt.)	-CC15/60 K MC	WEIDMULLER	15
97	1934390000	CC 30/60 K MC NE WS	CC 30/60 K MC NE WS Plastikinis Lipdukas (30/60) (dėž. yra 30vnt.)	-CC30/60 K MC	WEIDMULLER	10
98	1138430000	CC 85/54 K MC NE WS	Plastikinis lipdukas 85x54mm, balta sp. (naud.pagr. gaminio etiketei)	-CC85/54 K MC	WEIDMULLER	5
99	2005110000	ESG 6/17 MM GE	ESG 6/17 MM GE Popierinis lipdukas 6x17mm, geltona sp. (1pak. yra 3000vnt.)	-ESG6/17 MM GE	WEIDMULLER	55
100	1248620000	SM 19/42 K MC NE WS	Plastikinis Lipdukas (19x42mm)	-SM19/42 K MC	WEIDMULLER	20
101	1609860000	WS 12/5 MC NE WS	WS 12/5 Gnybtų markiravimo plokštelė (paprasti/atkertami gnybtai)	-WS12/5	WEIDMULLER	500
102	1609900000	WS 12/6 MC NE WS	WS 12/6 Gnybtų markiravimo plokštelė (pagr. įtampos gnybtai)	-WS12/6	WEIDMULLER	60
103	1609920000	WS 12/6.5 MC NE WS	WS 12/6.5 Gnybtų markiravimo plokštelė (pagr. srovės gnybtai)	-WS12/6,5	WEIDMULLER	42
104	nėra ELGA kodo	***A t s a r g i n ė s d a l y s***	***Atsarginių dalių komplektas kurį sudaro***	-Atsargines dalys:	ELGA	1
105	nėra ELGA kodo	Double-bit raktas	Double-bit raktas.	-Atsargines dalys:	ELGA	1
106	nėra ELGA kodo	Jungtuvo ištraukimo iš narvelio vežimėlis	Jungtuvo ištraukimo iš narvelio vežimėlis.	-Atsargines dalys:	ELGA	0

Specifikacija

Nr.	Užsak.Kodas	Tipas	Aprašymas	Raidinis žymuo	Gamintojas	Kiekis
107	nėra ELGA kodo	Jungtuvo vežimėlio stūmimo rankena	Jungtuvo vežimėlio stūmimo rankena.	-Atsargines dalys:	ELGA	1
108	nėra ELGA kodo	Įžemiklio valdymo rankena	Įžemiklio valdymo rankena.	-Atsargines dalys:	ELGA	1
109	132831	JZ-500 80x1.5 mm²	JZ-500 80x1.5 mm² Kabelis varinis, minkštas, pilkas sunumeruotomis gyslomis ; gamintojo sertifikatas.	-JZ-500 80x1,5	HELUKABEL	4
110	-		Ø 24mm juodas apsauginis vamzdelis (kembrikas) Rulone 200m	-INF.PVCH 24mm	Inforumas	2

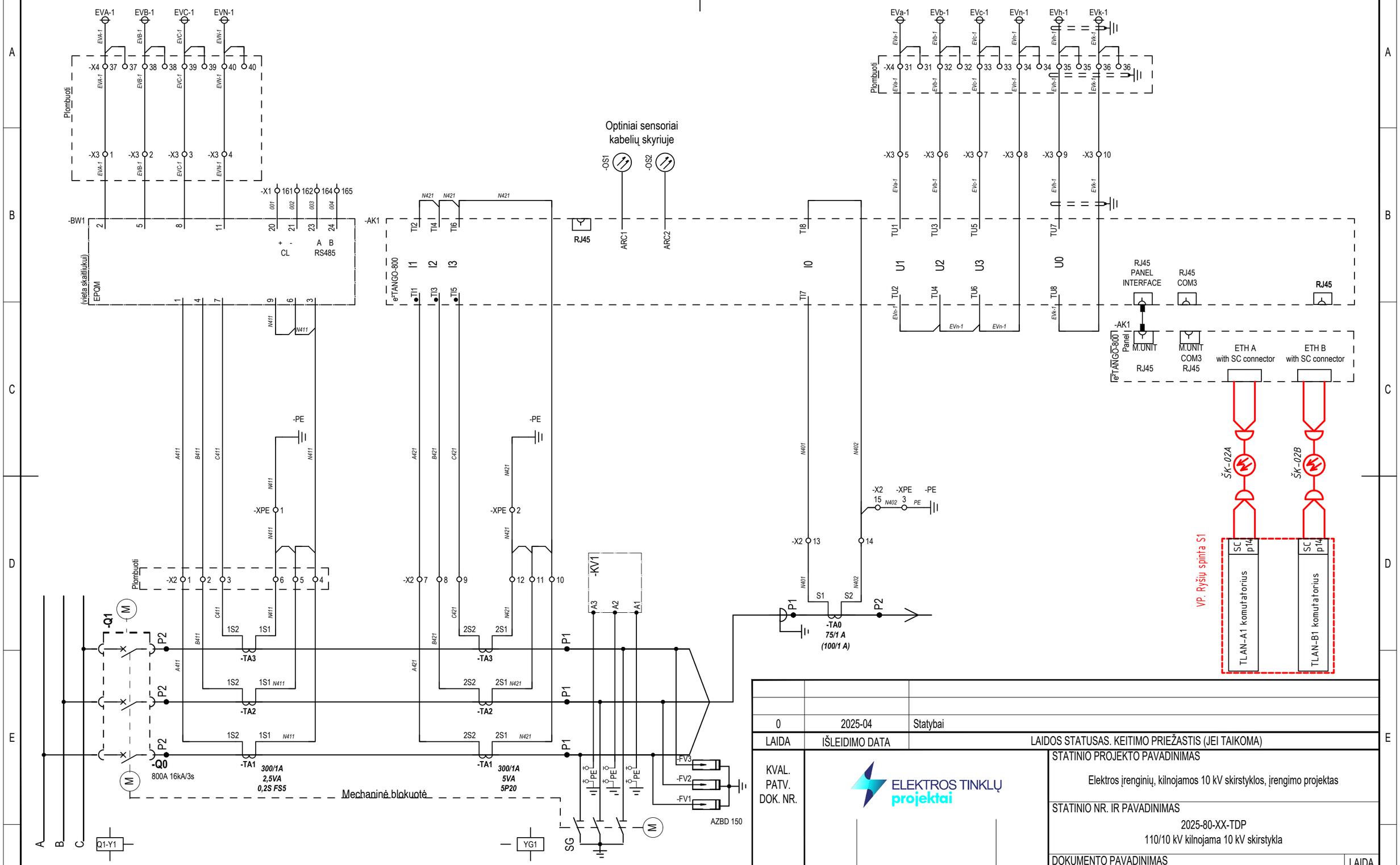

0	2025-04	Statybai
LAIDA	IŠLEIDIMO DATA	LAIDOS STATUSAS. KEITIMO PRIEŽASTIS (JEI TAIKOMA)

KVAL. PATV. DOK. NR.

ELEKTROS TINKLŲ projektai

STATINIO PROJEKTO PAVADINIMAS

Elektros įrenginių, kilnojamos 10 kV skirstyklos, įrengimo projektas

STATINIO NR. IR PAVADINIMAS

2025-80-XX-TDP

110/10 kV kilnojama 10 kV skirstykla

DOKUMENTO PAVADINIMAS

10 kV linijos narvelio Nr. 102 (L-102)
principinės ir montažinės schemos

LAIDA: 0

lt

STATYTOJAS / UŽSAKOVAS

AB „Energijos skirstymo operatorius“

DOKUMENTO ŽYMUO

2025-80-XX-TDP-RAV-T2_B-07

LAPAS: 1

LAPŲ: 16

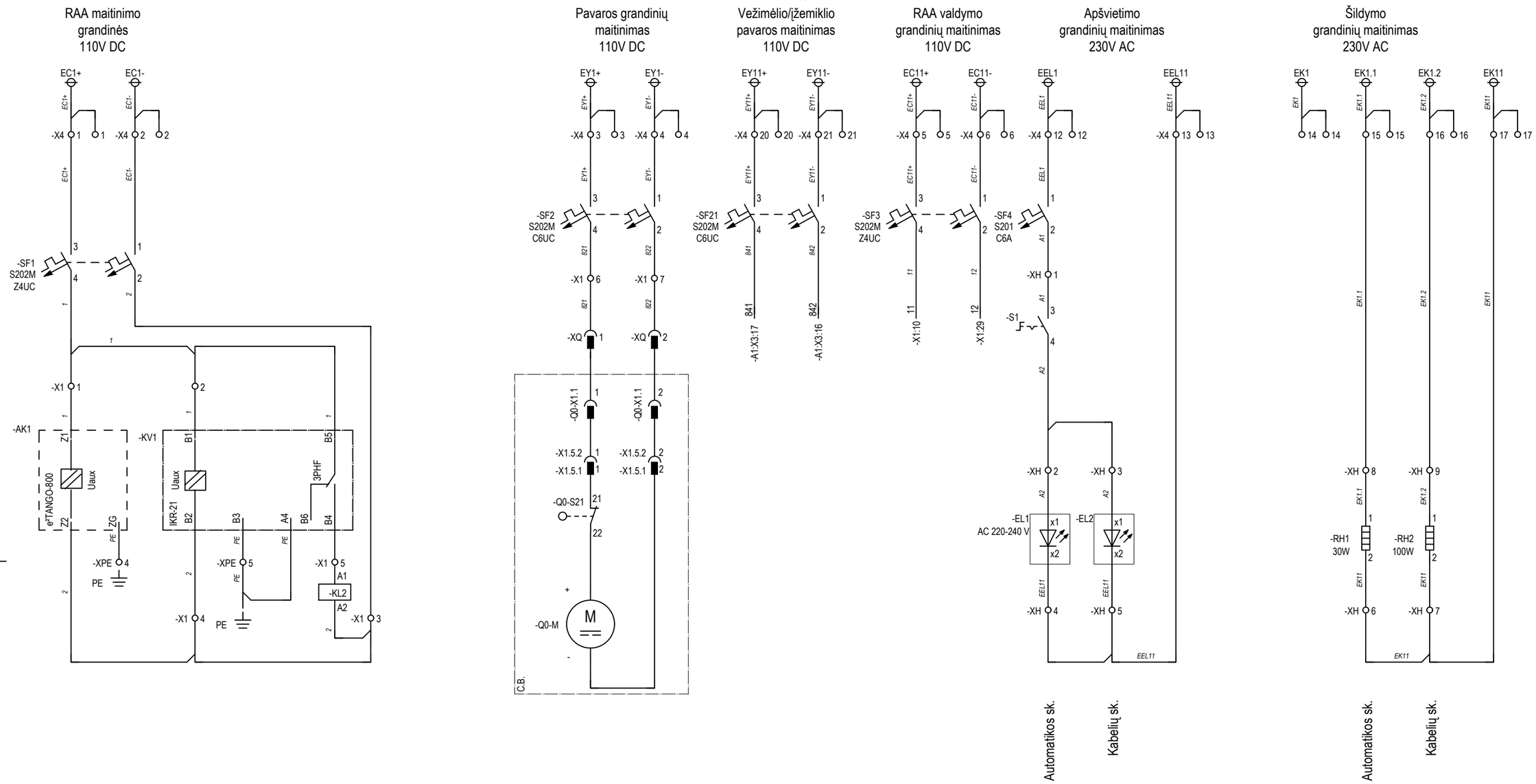

DOKUMENTO ŽYMUO	LAPAS	LAPŲ	LAIDA
2025-80-XX-TDP-RAV-T2_B-07	2	16	0

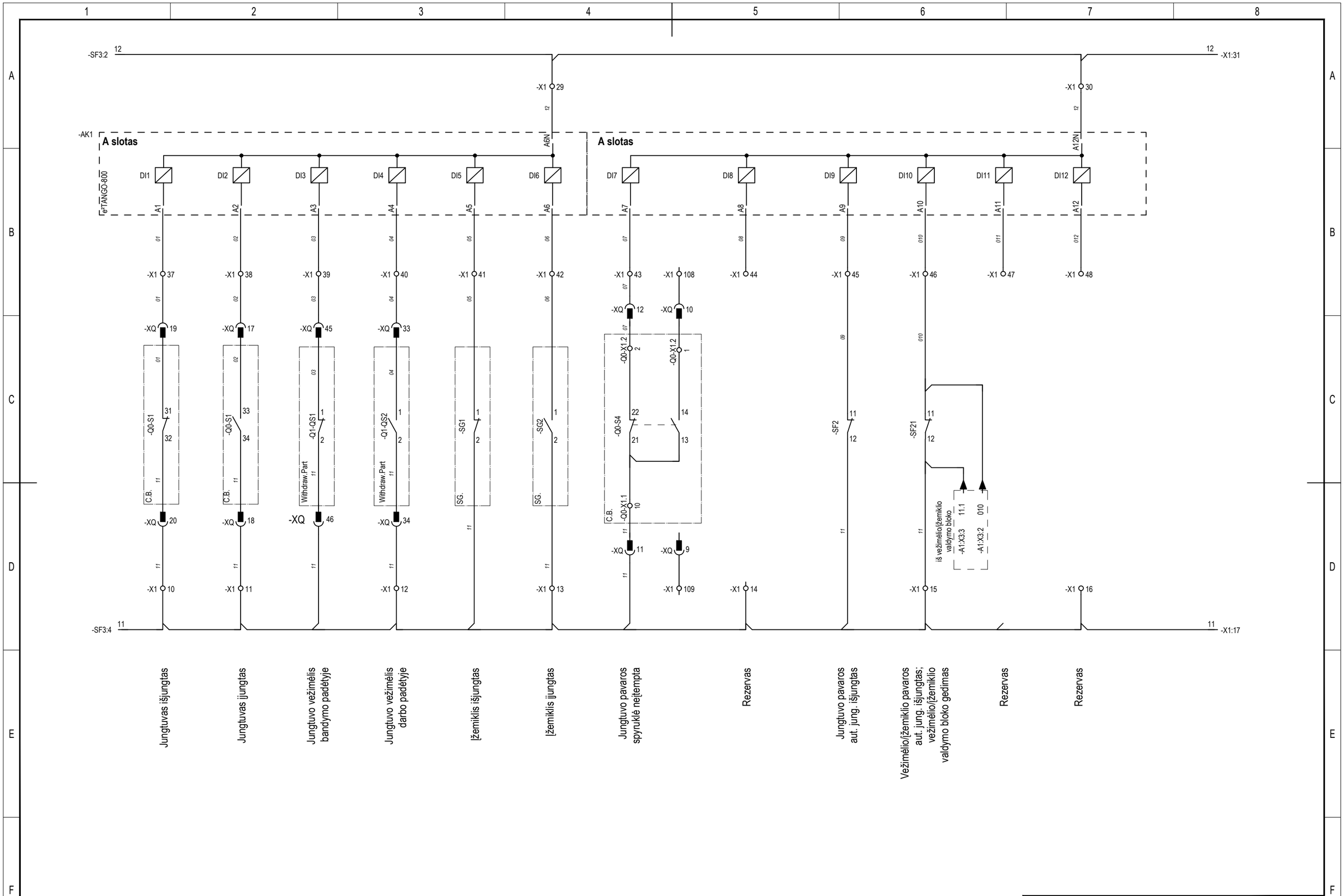

DOKUMENTO ŽYMUO	LAPAS	LAPŲ	LAIDA
2025-80-XX-TDP-RAV-T2_B-07	3	16	0

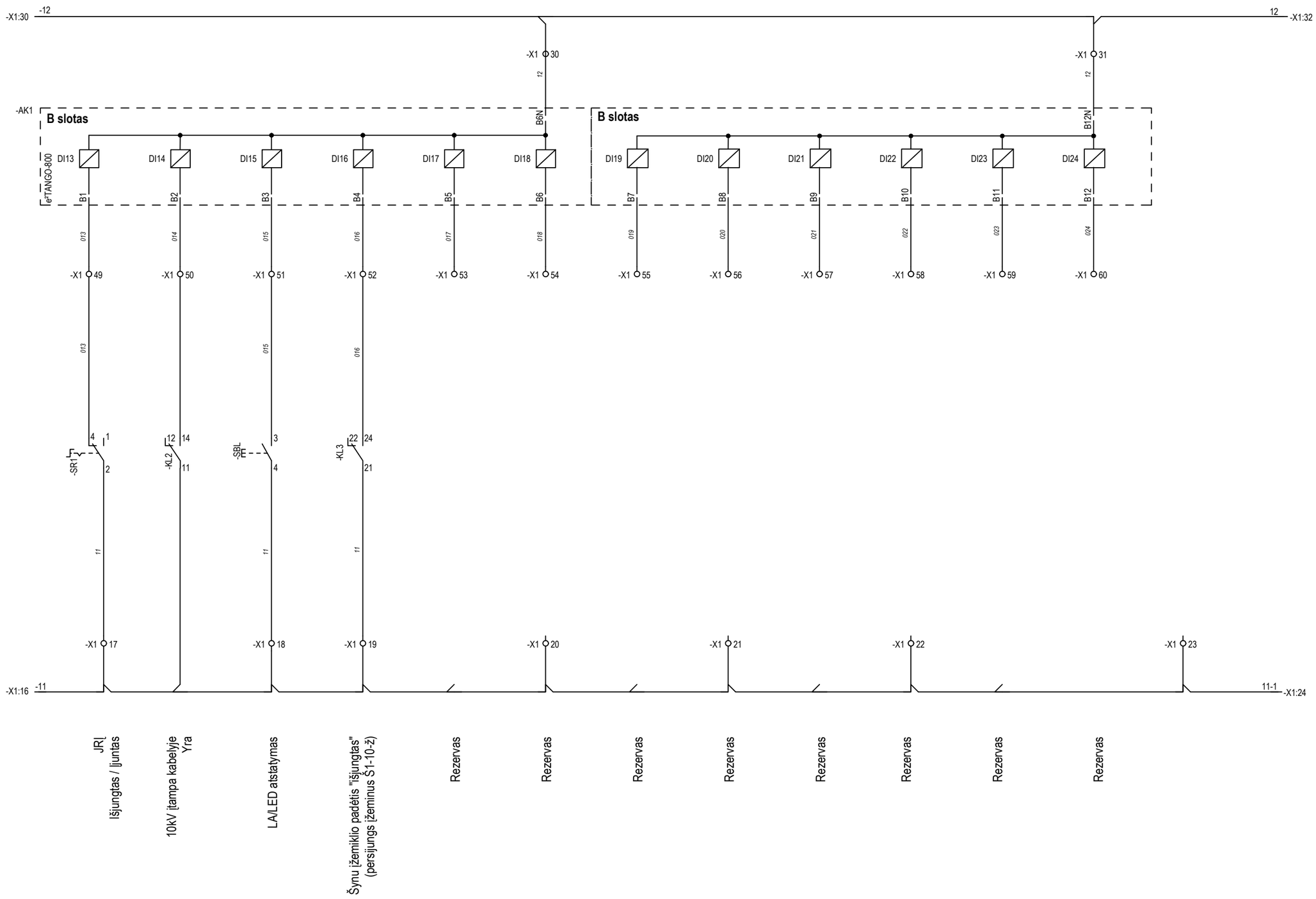

DOKUMENTO ŽYMUO	LAPAS	LAPŲ	LAIDA
2025-80-XX-TDP-RAV-T2_B-07	4	16	0

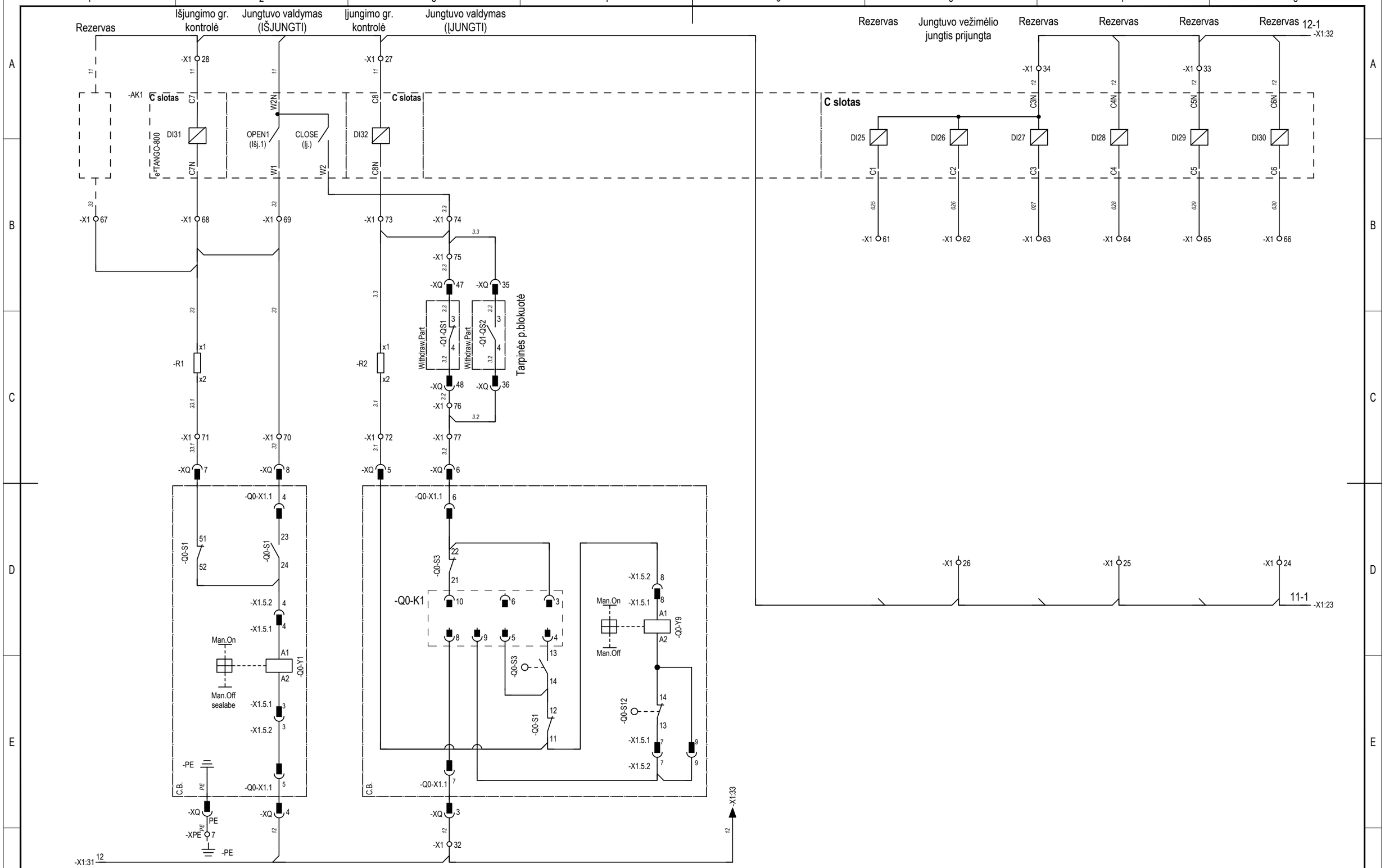

DOKUMENTO ŽYMUO	LAPAS	LAPŲ	LAIDA
2025-80-XX-TDP-RAV-T2_B-07	5	16	0

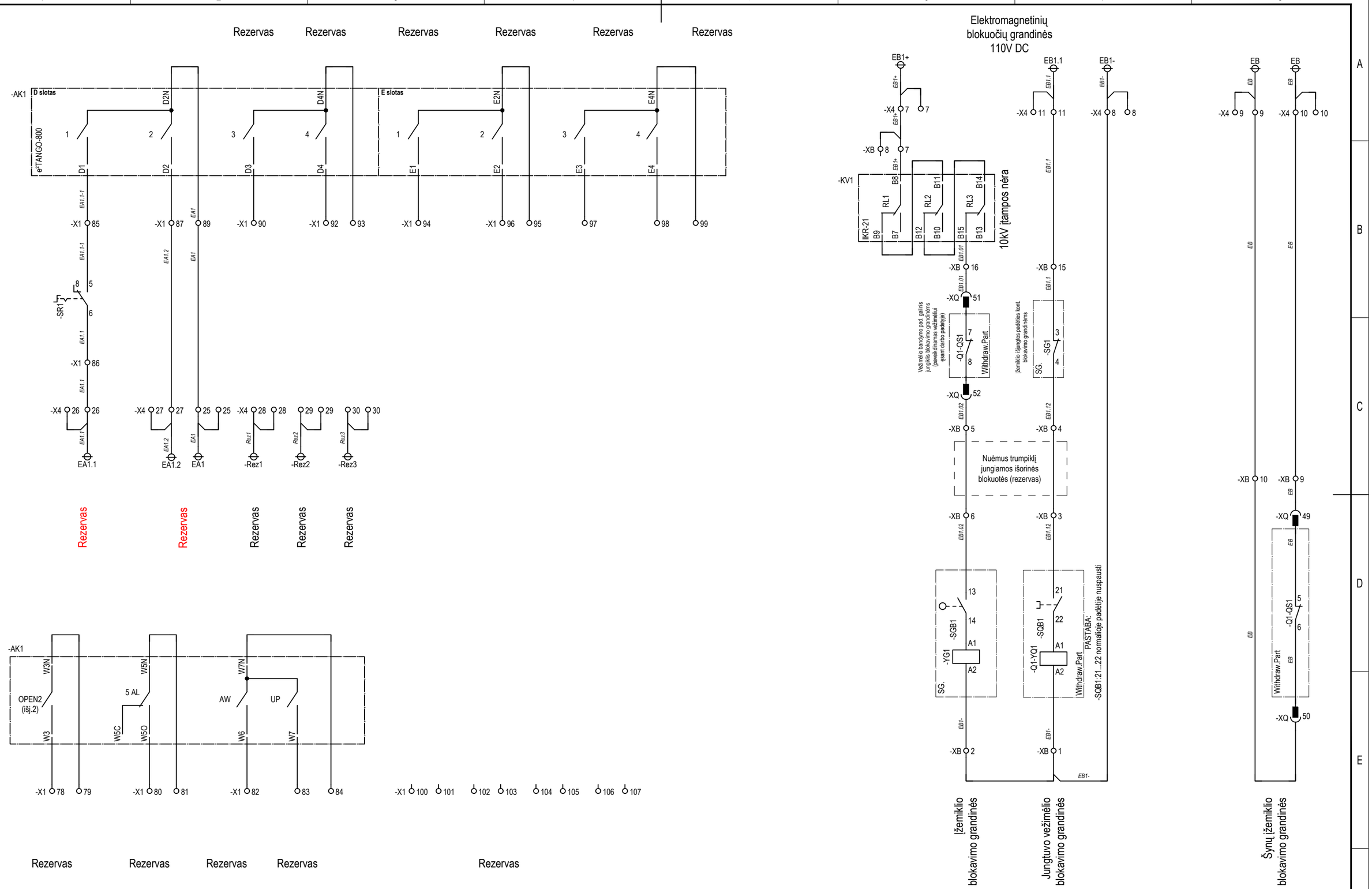

DOKUMENTO ŽYMUO	LAPAS	LAPŲ	LAIDA
2025-80-XX-TDP-RAV-T2_B-07	6	16	0

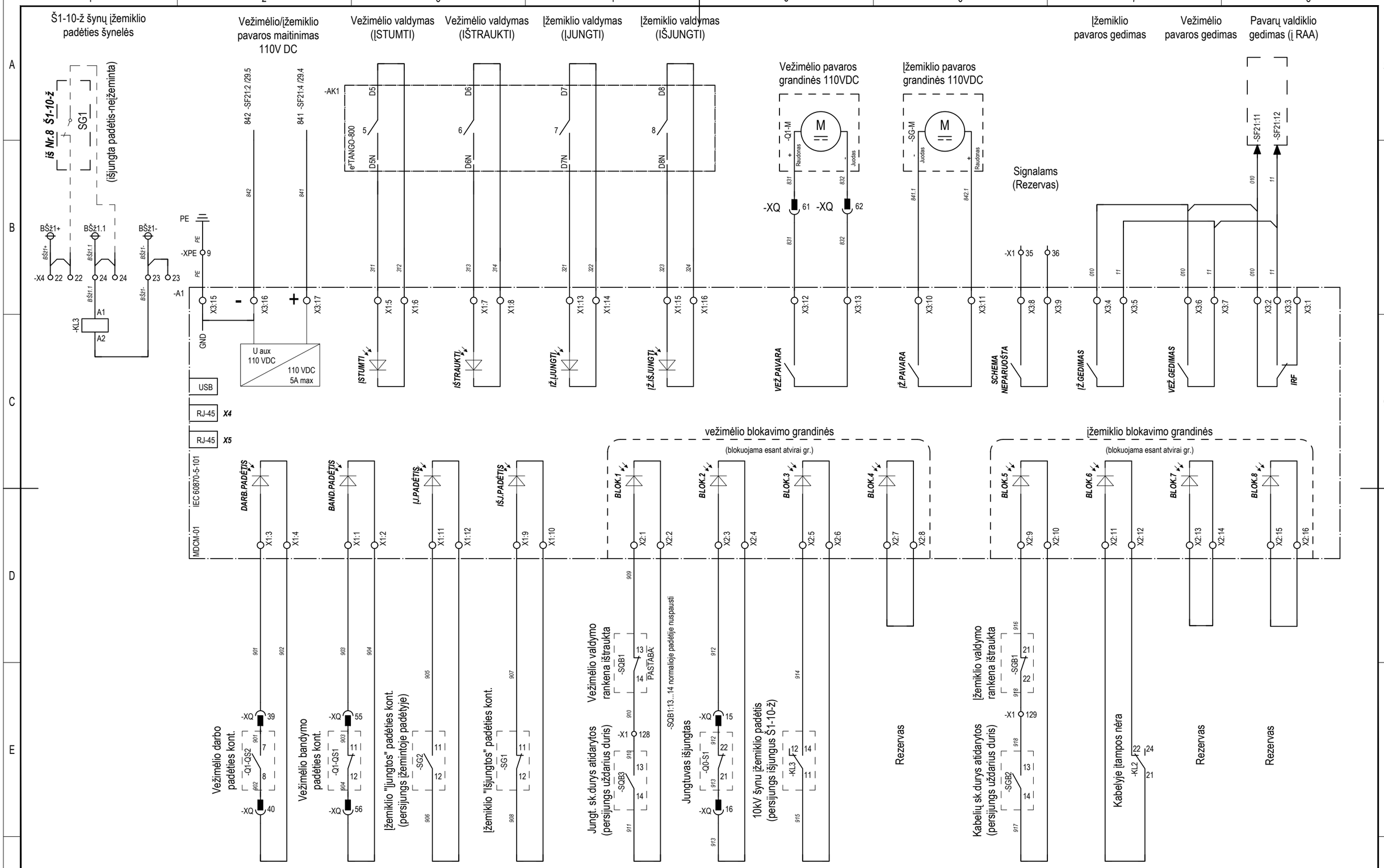

DOKUMENTO ŽYMUO	LAPAS	LAPŲ	LAIDA
2025-80-XX-TDP-RAV-T2_B-07	7	16	0

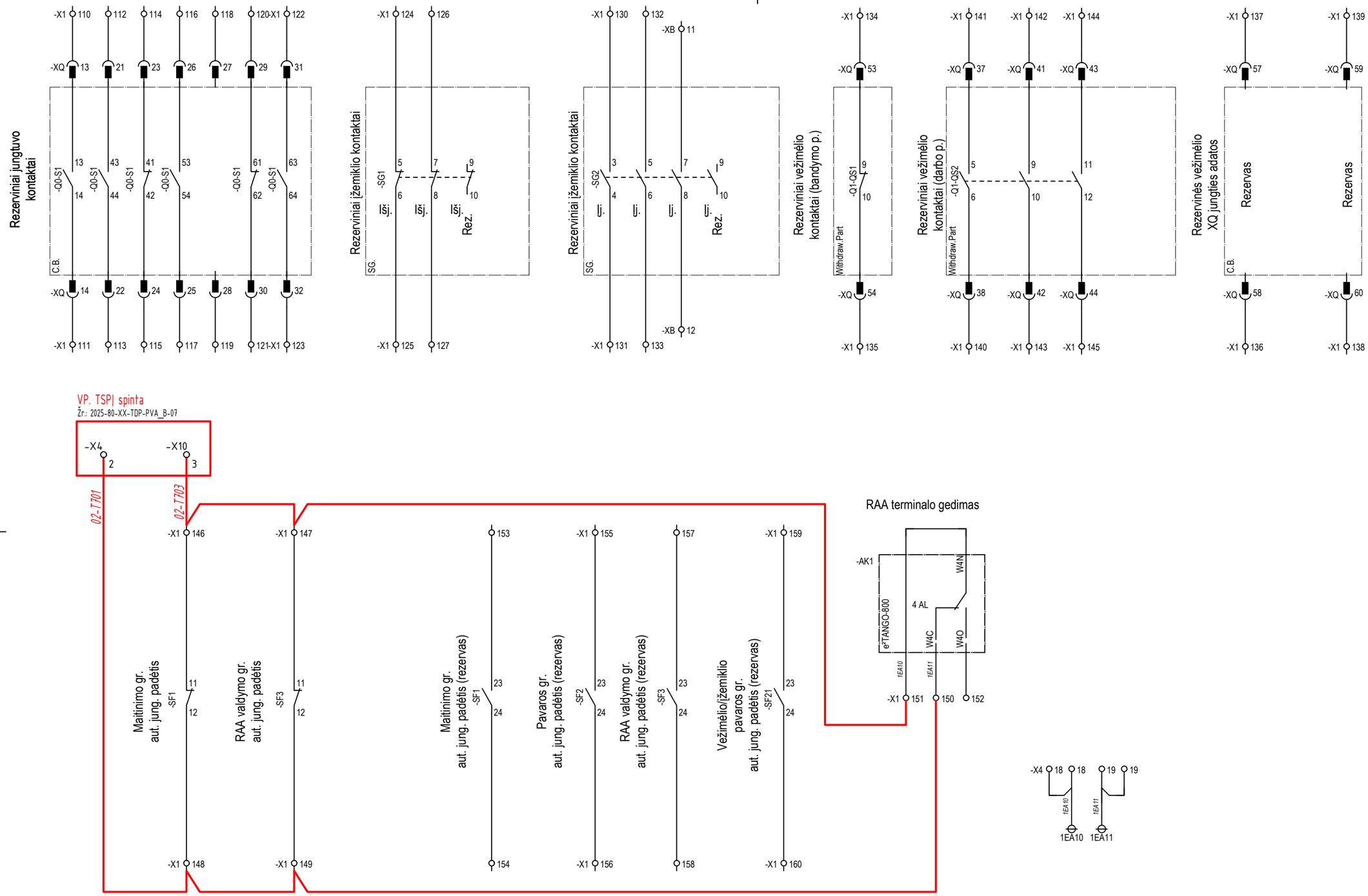

DOKUMENTO ŽYMUO	LAPAS	LAPŲ	LAIDA
2025-80-XX-TDP-RAV-T2_B-07	8	16	0

-X1

Pajungimo adresas	Gysla	Tipas		Trmpkl.	Gysla	Pajungimo adresas
-SF1:4	1		1		1	-AK1:Z1
-KV1:B1	1		2		1	-KV1:B5
-SF1:2	2		3		2	-KL2:A2
-KV1:B2	2		4		2	-AK1:Z2
-KL2:A1			5			-KV1:B4
-XQ:1	821		6		821	-SF2:4
-XQ:2	822		7		822	-SF2:2
			8			
			9			
-XQ:20	11		10		11	-SF3:4
-XQ:18	11		11		11	-XQ:46
-XQ:34	11		12		11	-SG1:2
-XQ:11	11		13		11	-SG2:2
-SF2:12	11		14			
			15		11	-SF21:12
			16			
-KL2:11			17		11	-SR1:2
-SBL:4	11		18			
			19		11	-KL3:21
			20			
			21			
			22			
			23			
			24			
			25			
			26			
-AK1:W2N	11		27		11	-AK1:C8
			28		11	-AK1:C7
-SF3:2	12		29		12	-AK1:A6N
-AK1:B6N	12		30		12	-AK1:A12N
-XQ:4	12		31		12	-AK1:B12N
-XQ:3	12		32			
-AK1:C6N	12		33		12	-AK1:C5N
-AK1:C4N	12		34		12	-AK1:C3N
-A1:X3:8			35			
-A1:X3:9			36			
-XQ:19	01		37		01	-AK1:A1
-XQ:17	02		38		02	-AK1:A2
-XQ:45	03		39		03	-AK1:A3
-XQ:33	04		40		04	-AK1:A4
-SG1:1	05		41		05	-AK1:A5
-SG2:1	06		42		06	-AK1:A6
-XQ:12	07		43		07	-AK1:A7
			44		08	-AK1:A8
-SF2:11	09		45		09	-AK1:A9
-SF21:11	010		46		010	-AK1:A10
			47		011	-AK1:A11
			48		012	-AK1:A12
-SR1:4	013		49		013	-AK1:B1
-KL2:14			50		014	-AK1:B2
-SBL:3	015		51		015	-AK1:B3
-KL3:24	016		52		016	-AK1:B4
			53		017	-AK1:B5
			54		018	-AK1:B6
			55		019	-AK1:B7
			56		020	-AK1:B8
			57		021	-AK1:B9
			58		022	-AK1:B10
			59		023	-AK1:B11
			60		024	-AK1:B12

Slankus trumpiklis sr. gr. WKS 1/2(4)
Gnybtas srovės gr. WTL 6/3 STB
Gnybtas įtampos gr. WTL 4 STB
Gnybtas įžeminimo gr. WPE-2,5
Pertraukiamas gnybtas WTR 2,5
2-aukštis gnybtas WTR 2,5/ZZ
Paprastas gnybtas WDU 2,5
Gnybtas su kištukais WT-4/4AN/2

PASTABA: trumpiklius naudoti nekarpomus.
2-polis -ZQV 2.5N/2 (geltonas)
3-polis -ZQV 2.5N/3 (geltonas)
4-polis -ZQV 2.5N/4 (geltonas arba oranžinis)
5-polis -ZQV 2.5N/5 (oranžinis)
7-polis -ZQV 2.5N/7 (oranžinis)
8-polis -ZQV 2.5N/8 (oranžinis)
9-polis -ZQV 2.5N/9 (oranžinis)

-X1

		61		025	-AK1:C1
		62		026	-AK1:C2
		63		027	-AK1:C3
		64		028	-AK1:C4
		65		029	-AK1:C5
		66		030	-AK1:C6
		67			
-AK1:C7N		68		33	-R1:x1
		69		33	-AK1:W1
-XQ:8	33	70			
-XQ:7	33.1	71		33.1	-R1:x2
-XQ:5	3.1	72		3.1	-R2:x2
-AK1:C8N		73		3.3	-R2:x1
		74		3.3	-AK1:W2
-XQ:47	3.3	75		3.3	-XQ:35
-XQ:48	3.2	76		3.2	-XQ:36
-XQ:6	3.2	77			
		78			-AK1:W3
		79			-AK1:W3N
		80			-AK1:W5O
		81			-AK1:W5N
		82			-AK1:W6
		83			-AK1:W7
		84			-AK1:W7N
-SR1:5	EA1.1-1	85		EA1.1-1	-AK1:D1
-SR1:6	EA1.1	86		EA1.1	-X4:26
-X4:27	EA1.2	87			-AK1:D2
-SR1:10		88			
-X4:25	EA1	89		EA1	-AK1:D2N
		90			-AK1:D3
-SR1:14		91			
		92			-AK1:D4
		93			-AK1:D4N
		94			-AK1:E1
		95			-AK1:E2N
		96			-AK1:E2
		97			-AK1:E3
		98			-AK1:E4
		99			-AK1:E4N
		100			
		101			
		102			
		103			
		104			
		105			
		106			
		107			
-XQ:10		108			
-XQ:9		109			
-XQ:13		110			
-XQ:14		111			
-XQ:21		112			
-XQ:22		113			
-XQ:23		114			
-XQ:24		115			
-XQ:26		116			
-XQ:25		117			
-XQ:27		118			
-XQ:28		119			
-XQ:29		120			
-XQ:30		121			
-XQ:31		122			

-X1

-XQ:32			123			
-SG1:5			124			
-SG1:6			125			
-SG1:7			126			
-SG1:8			127			
-SQB1:14	910		128	910	-SQB3:13	
-SGB2:13	918		129	918	-SGB1:22	
-SG2:3			130			
-SG2:4			131			
-SG2:5			132			
-SG2:6			133			
-XQ:53			134			
-XQ:54			135			
-XQ:58			136			
-XQ:57			137			
-XQ:60			138			
-XQ:59			139			
-XQ:38			140			
-XQ:37			141			
-XQ:41			142			
-XQ:42			143			
-XQ:43			144			
-XQ:44			145			
-SF1:11			146	02-T703	K02-250	
-SF3:11			147			
-SF1:12			148	02-T701	K02-250	
-SF3:12			149			
			150	02-T701	-AK1:W4C	
			151	02-T703	-AK1:W4N	
			152		-AK1:W4O	
-SF1:23			153			
-SF1:24			154			
-SF2:23			155			
-SF2:24			156			
-SF3:23			157			
-SF3:24			158			
-SF21:23			159			
-SF21:24			160			
-BW1:20	001		161			
-BW1:21	002		162			
			163			
-BW1:23	003		164			
-BW1:24	004		165			
			166			

K02-250
VP. TSPI spinta T1

-X2

Plomb. dangtelis

Pajungimo adresas	Gysla	Tipas		Trmpkl.	Gysla	Pajungimo adresas
-TA1:1S2	A411		1		A411	-BW1:1
-TA2:1S2	B411		2		B411	-BW1:4
-TA3:1S2	C411		3		C411	-BW1:7
-TA1:1S1	N411		4		N411	-BW1:3
-TA2:1S1	N411		5			
-TA3:1S1	N411		6		N411	-XPE:1
-TA1:2S2	A421		7		A421	-AK1:TI1
-TA2:2S2	B421		8		B421	-AK1:TI3
-TA3:2S2	C421		9		C421	-AK1:TI5
-TA1:2S1	N421		10		N421	-AK1:TI6
-TA2:2S1	N421		11			
-TA3:2S1	N421		12		N421	-XPE:2
-TA0:S1	N401		13		N401	-AK1:TI7
-TA0:S2	N402		14		N402	-AK1:TI8
			15		N402	-XPE:3

-X3

Plomb.

Pajungimo adresas	Gysla	Tipas		Trmpkl.	Gysla	Pajungimo adresas
-X4:37	EVA-1		1		EVA-1	-BW1:2
-X4:38	EVB-1		2		EVB-1	-BW1:5
-X4:39	EVC-1		3		EVC-1	-BW1:8
-X4:40	EVN-1		4		EVN-1	-BW1:11
-X4:31	EVa-1		5		EVa-1	-AK1:TU1
-X4:32	EVb-1		6		EVb-1	-AK1:TU3
-X4:33	EVc-1		7		EVc-1	-AK1:TU5
-X4:34	EVn-1		8		EVn-1	-AK1:TU6
-X4:35	EVh-1		9		EVh-1	-AK1:TU7
-X4:36	EVk-1		10		EVk-1	-AK1:TU8

-XPE

Pajungimo adresas	Gysla	Tipas		Trmpkl.	Gysla	Pajungimo adresas
			1		N411	-X2:6
			2		N421	-X2:12
			3		N402	-X2:15
			4		PE	-AK1:ZG
-KV1:A4	PE		5		PE	-KV1:B3
			6			
-XQ:PE	PE		7			
			8		PE	-PE ŠYNA
			9		PE	-A1:X3:15

-XB

Pajungimo adresas	Gysla	Tipas		Trmpkl.	Gysla	Pajungimo adresas
-Q1-YQ1:A2	EB1-		1		EB1-	-X4:8
-YG1:A2	EB1-		2			
-SQB1:21	EB1.12		3			
-SG1:4	EB1.12		4			
-XQ:52	EB1.02		5			
-SGB1:13	EB1.02		6			
-X4:7	EB1+		7		EB1+	-KV1:B8
			8			
-XQ:49	EB		9		EB	-X4:10
-XQ:50	EB		10		EB	-X4:9
-SG2:7			11			
-SG2:8			12			
			13			
			14			
-SG1:3	EB1.1		15		EB1.1	-X4:11
-KV1:B15	EB1.01		16		EB1.01	-XQ:51

Slankus trumpiklis sr. gr. WKS 1/2(4)	*PASTABA: trumpiklius naudoti nekarpomus.*
Gnybtas srovės gr. WTL 6/3 STB	*2-polis -ZQV 2.5N/2 (geltonas)*
Gnybtas įtampos gr. WTL 4 STB	*3-polis -ZQV 2.5N/3 (geltonas)*
Gnybtas įžeminimo gr. WPE-2,5	*4-polis -ZQV 2.5N/4 (geltonas arba oranžinis)*
Pertraukiamas gnybtas WTR 2,5	*5-polis -ZQV 2.5N/5 (oranžinis)*
2-aukštis gnybtas WTR 2,5/ZZ	*7-polis -ZQV 2.5N/7 (oranžinis)*
Paprastas gnybtas WDU 2,5	*8-polis -ZQV 2.5N/8 (oranžinis)*
Gnybtas su kištukais WT-4/4AN/2	*9-polis -ZQV 2.5N/9 (oranžinis)*

DOKUMENTO ŽYMUO	LAPAS	LAPŲ	LAIDA
2025-80-XX-TDP-RAV-T2_B-07	10	16	0

-XH

Pajungimo adresas	Gysla	Tipas		Trmpkl.	Gysla	Pajungimo adresas
-S1:3	A1		1		A1	-SF4:2
-EL1:x1	A2		2		A2	-S1:4
-EL2:x1	A2		3			
-EL1:x2	EEL11		4			
-EL2:x2	EEL11		5		EEL11	-X4:13
-RH1:2	EK11		6			
-RH2:2	EK11		7		EK11	-X4:17
-RH1:1	EK1.1		8		EK1.1	-X4:15
-RH2:1	EK1.2		9		EK1.2	-X4:16

-X4

Pajungimo adresas	Gysla	Tipas		Trmpkl.	Gysla	Pajungimo adresas
-SF1:3	EC1+		1		EC1+	-EC1+
			1			
-SF1:1	EC1-		2		EC1-	-EC1-
			2			
-SF2:3	EY1+		3		EY1+	-EY1+
			3			
-SF2:1	EY1-		4		EY1-	-EY1-
			4			
-SF3:3	EC11+		5		EC11+	-EC11+
			5			
-SF3:1	EC11-		6		EC11-	-EC11-
			6			
-XB:7	EB1+		7		EB1+	-EB1+
			7			
-XB:1	EB1-		8		EB1-	-EB1-
			8			
-XB:10	EB		9		EB	-EB
			9			
-XB:9	EB		10		EB	-EB
			10			
-XB:15	EB1.1		11		EB1.1	-EB1.1
			11			
-SF4:1	EEL1		12		EEL1	-EEL1
			12			
-XH:5	EEL11		13		EEL11	-EEL11
			13			
			14		EK1	-EK1
			14			
-XH:8	EK1.1		15		EK1.1	-EK1.1
			15			
-XH:9	EK1.2		16		EK1.2	-EK1.2
			16			
-XH:7	EK11		17		EK11	-EK11
			17			
	1EA10		18		1EA10	-1EA10
			18			
	1EA11		19		1EA11	-1EA11
			19			
-SF21:3	EY11+		20		EY11+	-EY11+
			20			
-SF21:1	EY11-		21		EY11-	-EY11-
			21			
			22		BŠž1+	-BŠž1+

-X4

Plomb. dangtelis

			22			
-KL3:A2	BŠž1-		23		BŠž1-	-BŠž1-
			23			
-KL3:A1	BŠž1.1		24		BŠž1.1	-BŠž1.1
			24			
-X1:89	EA1		25		EA1	-EA1
			25			
-X1:86	EA1.1		26		EA1.1	-EA1.1
			26			
-X1:87	EA1.2		27		EA1.2	-EA1.2
			27			
			28		Rez1	-Rez1
			28			
			29		Rez2	-Rez2
			29			
			30		Rez3	-Rez3
			30			
-X3:5	EVa-1		31		EVa-1	-EVa-1
			31			
-X3:6	EVb-1		32		EVb-1	-EVb-1
			32			
-X3:7	EVc-1		33		EVc-1	-EVc-1
			33			
-X3:8	EVn-1		34		EVn-1	-EVn-1
			34			
-X3:9	EVh-1		35		EVh-1	-EVh-1
			35			
-X3:10	EVk-1		36		EVk-1	-EVk-1
			36			
-X3:1	EVA-1		37		EVA-1	-EVA-1
			37			
-X3:2	EVB-1		38		EVB-1	-EVB-1
			38			
-X3:3	EVC-1		39		EVC-1	-EVC-1
			39			
-X3:4	EVN-1		40		EVN-1	-EVN-1
			40			

Plomb. dangtelis

DOKUMENTO ŽYMUO	LAPAS	LAPŲ	LAIDA
2025-80-XX-TDP-RAV-T2_B-07	11	16	0

KIŠTUKO SUJUNGIMO DIAGRAMA

EPIC_H-DD_72_narvelio_jungtis_2024_KB

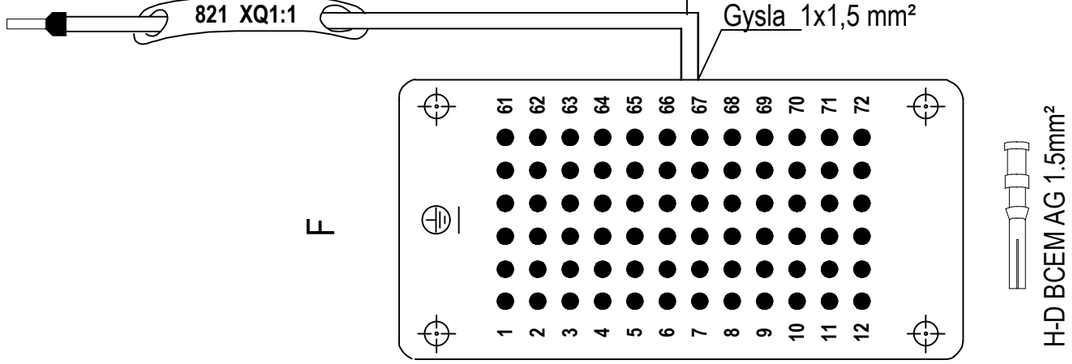

Laido gyslos numeris

=N2+-XQ

Numeris ant kaladėlės

Į AUTOMATIKO DĖŽĘ

Kištuko Nr.	Laido Nr.	Grandinės Nr.	Į (lizdas)
1	1	821	-X1:6
2	2	822	-X1:7
3	3	12	-X1:32
4	4	12	-X1:31
5	5	3.1	-X1:72
6	6	3.2	-X1:77
7	7	33.1	-X1:71
8	8	33	-X1:70
9	9		-X1:109
10	10		-X1:108
11	11	11	-X1:13
12	12	07	-X1:43
13	13		-X1:110
14	14		-X1:111
15	15	912	-A1:X2:3
16	16	913	-A1:X2:4
17	17	02	-X1:38
18	18	11	-X1:11
19	19	01	-X1:37
20	20	11	-X1:10
21	21		-X1:112
22	22		-X1:113
23	23		-X1:114
24	24		-X1:115
25	25		-X1:117
26	26		-X1:116
27	27		-X1:62
28	28		-X1:26
29	29		-X1:120
30	30		-X1:121
31	31		-X1:122
32	32		-X1:123
33	33	04	-X1:40
34	34	11	-X1:12
35	35	3.3	-X1:75
36	36	3.2	-X1:76
37	37		-X1:141
38	38		-X1:140
39	39	901	-A1:X1:3
40	40	902	-A1:X1:4
41	41		-X1:142
42	42		-X1:143
43	43		-X1:144
44	44		-X1:145
45	45	03	-X1:39
46	46	11	-X1:11
47	47	3.3	-X1:75
48	48	3.2	-X1:76
49	49	EB	-XB:9
50	50	EB	-XB:10
51	51	EB1.01	-XB:16
52	52	EB1.02	-XB:5
53	53		-X1:134
54	54		-X1:135
55	55	903	-A1:X1:1
56	56	904	-A1:X1:2
57	57		-X1:137
58	58		-X1:136
59	59		-X1:139
60	60		-X1:138
61	61	831	-A1:X3:12
62	62	832	-A1:X3:13
63	63		
64	64		
65	65		
66	66		
67	67		
68	68		
69	69		
70	70		
71	71		
72	72		
PE	GŽ	PE	-XPE:7

H-DD 72 BCM
kaladėlė lizdui 72P

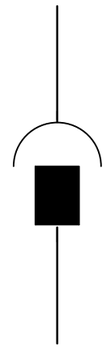

Kištuko Nr.	IŠ (kištukas)
1	-Q0-X1.1:1
2	-Q0-X1.1:2
3	-Q0-X1.1:7
4	-Q0-X1.1:5
5	-Q0-S1:11
6	-Q0-X1.1:6
7	-Q0-S1:51
8	-Q0-X1.1:4
9	
10	-Q0-X1.2:1
11	-Q0-X1.1:10
12	-Q0-X1.2:2
13	-Q0-S1:13
14	-Q0-S1:14
15	-Q0-S1:22
16	-Q0-S1:21
17	-Q0-S1:33
18	-Q0-S1:34
19	-Q0-S1:31
20	-Q0-S1:32
21	-Q0-S1:43
22	-Q0-S1:44
23	-Q0-S1:41
24	-Q0-S1:42
25	-Q0-S1:54
26	-Q0-S1:53
27	-XQ:28
28	-XQ:27
29	-Q0-S1:61
30	-Q0-S1:62
31	-Q0-S1:63
32	-Q0-S1:64
33	-Q1-QS2:1
34	-Q1-QS2:2
35	-Q1-QS2:3
36	-Q1-QS2:4
37	-Q1-QS2:5
38	-Q1-QS2:6
39	-Q1-QS2:7
40	-Q1-QS2:8
41	-Q1-QS2:9
42	-Q1-QS2:10
43	-Q1-QS2:11
44	-Q1-QS2:12
45	-Q1-QS1:1
46	-Q1-QS1:2
47	-Q1-QS1:3
48	-Q1-QS1:4
49	-Q1-QS1:5
50	-Q1-QS1:6
51	-Q1-QS1:7
52	-Q1-QS1:8
53	-Q1-QS1:9
54	-Q1-QS1:10
55	-Q1-QS1:11
56	-Q1-QS1:12
57	
58	
59	
60	
61	-Q1-M:+
62	-Q1-M:-
63	
64	
65	
66	
67	
68	
69	
70	
71	
72	
PE	-PE

H-DD 72 SCM
kaladėle kištukui 72P

Į VEŽIMĖLIO PUSĘ

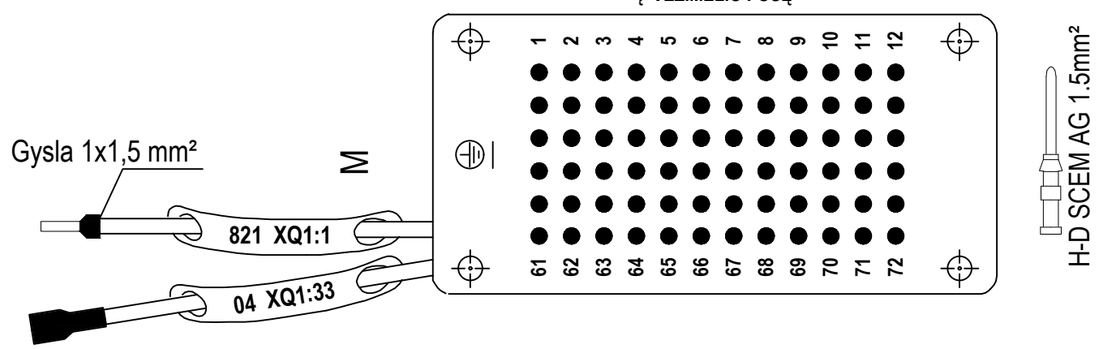

DOKUMENTO ŽYMUO	LAPAS	LAPŲ	LAIDA
2025-80-XX-TDP-RAV-T2_B-07	12	16	0

Specifikacija

Nr.	Užsak.Kodas	Tipas	Aprašymas	Raidinis žymuo	Gamintojas	Kiekis
1	AZBD150DH	AZBD150DH	Įtampos ribotuvas su sijonėliais, DH tipo Uc=12kV, Ur=15kV, 8/20µs/10kA =39.8kV	-FV1...-FV3	DERVASIL S.A.S	3
2			Nulinės sekos srovės transformatorius 75/1A (100/1A) 1VA 10P10, 16kA/1s; 1,2 In.	-TA0	ESITAS	1
3	ePTANGO-800-J10-TR-1A/5A-UNI(110VDC)-ETH+OPTO MM+RS485-Z-flush-S-1m, IP4X x-12IN-12IN-8IN-8OUT-8OUT-4OUTH-ARC-LST_EN_61850	ePTANGO-800-J10-TR-1A/5A-UNI(110VDC)-ETH+OPTO MM+RS485-Z-flush-S-1m, IP4X x-12IN-12IN-8IN-8OUT-8OUT-4OUTH-ARC-LST_EN_61850	RAA terminalas 32BI, 20BO, ARC, Uaux -UNI (110/230V AC/DC) (su valdymo kontaktais ≥ 2/1 A (110/220 DC V ir L/R = 40 ms)) LST EN 61850 ryšio protokolu; Iš ESO sąrašo.	-AK1	Elektrometal Energetyka SA	1
4	3AE5102-1AE40-0EA2_Z=F20+B24+D90	3AE5102-1AE40-0EA2_Z=F20+B24+D90	Vakuuminis jungtuvas 12kV 800A, 16kA, 3s (h=150; v=205) (110V dc) 6NO+6NC, 1st. shunt release; operating cycle - O-0.3s-CO-15s-CO	-Q0	Siemens	1
5	2CDS200946R0001	S2C-H6-H11R	S2C-H6-H11R Kontaktas papildomas S200 serijos a.j. 1NA/NU (galima uždėti 3-iš dešinės)	-SF1...-SF3;-SF21	ABB	4
6	2CDS251001R0064	S201-C6	1P Automatinis jungiklis S201-C6A	-SF4	ABB	1
7	2CDS272061R0064	S202M-C6UC	2P Automatinis jungiklis S202M-C6UC	-SF2;-SF21	ABB	2
8	2CDS272061R0338	S202M-Z4UC	2P Automatinis jungiklis S202M-Z4UC	-SF1;-SF3	ABB	2
9	AE.CAS AM-40 140 VDC	AM-40	AM-40 Elektromagnetas 100% ED, 6W, 140V	-Q1-YQ1;-YG1	AE.CAS	2
10	4G10-5246-U	4G10-5246-U	4G10-5246-U Perjungiklis 4 grandinėm. kompl. Rankenėlė+ Plokštelė (1-2) In: 10A Un: 690V	-SR1	APATOR	1
11	ATB10-BSB 300/1/1A 16kA/3s	ATB10-BSB 300/1/1A 16kA/3s	Srovės transformatorius (su barjerais) 1-apvija 2,5VA, t.kl. 0,2sFS5; 2-apvija 5VA, t.kl. 5P20 16kA/3s 12/28/75 kV, 1.2xIn	-TA1...-TA3	ARTECHE	3
12	IKK-045P su IKR-21/11A	IKK-045P su IKR-21/11A	IKK-045P Izoliatoriaus koaksialinis kabelis ø 6mm -4,5metrų su plokščiu antgaliu; 10kV indikatoriams.	-KV1	ELGA	3
13	IKR-21-10-110VDC	IKR-21-10-110	Talpuminė 10kV įtampos indikacija su grafiniu LCD displėjumi, 4CO 24-140V ac/dc; IP54	-KV1	ELGA	1
14	MDCM-01-110	MDCM-01-110	Vežimėlio/Įžemiklio pavarų valdiklis 80..160V DC (su USN-120 versijos programine įranga)	-A1	ELGA	1
15	13163300	H-D BCEM AG 1.5	H-D BCEM AG 1.5 Kontaktas-lizdas (1.5mm²)	-XQ:1	EPIC	72
16	13162300	H-D SCEM AG 1.5	H-D SCEM AG 1.5 Kontaktas-kištukas (1.5mm²)	-XQ:1	EPIC	72
17	11286200	H-DD 72 BCM	H-DD 72 BCM kaladėlė lizdui 72P	-XQ:1	EPIC	1
18	11285200	H-DD 72 SCM	H-DD 72 SCM kaladėle kištukui 72P	-XQ:1	EPIC	1
19	55.34.9.110.0000	55.34.9.110.0000	Tarpinė relė, 4 pol., 7 A, 110V DC	-KL2;-KL3	FINDER	2
20	94.04	94.04	Tarpinės relės lizdas	-KL2;-KL3	Finder	2
21	RLXW20-11M-3	RLXW20-11M-3	Galinis jungiklis 1NO-1NC, 5A, 250V	-SGB1;-SGB2;-SQB1;-SQB3	GNBER	5
22	YUSLU20674W	LU2067-4W-6500K	LED paviršinis šviestuvas 4W, 220V AC, 50Hz	-EL1;-EL2	Ningbo	2
23	00555 100 2	00555 100 2	Laidų sujungimo kaladėlė 2 kontaktų (6,3x0,8mm pločiam liežuvėliui)	-ORSY	ORSY-WURTH	4
24	00555 100 21	00555 100 21	Laidų sujungimo kaladėlė 2 kontaktų (6,3x0,8mm pločiam kištuko lizdui)	-ORSY	ORSY-WURTH	4
25	0558 996 0	0558 996 0	Plokšti liežuvėliai 1,5-2,5mm² laidui	-ORSY	ORSY-WURTH	8

Specifikacija

Nr.	Užsak.Kodas	Tipas	Aprašymas	Raidinis žymuo	Gamintojas	Kiekis
26	00558 991 7	00558 991 7	Kištukų lizdai 1,5-2,5mm² laidui	-ORSY	ORSY-WURTH	8
27	LCH-E22003-120	LCH-E22003-120	LCH-E22003-120 Šildymo elementas 30W, 230-250V AC	-RH1	PTC	1
28	LCH-E22010-120	LCH-E22010-120	LCH-E22010-120 Šildymo elementas 100W, 230-250V AC	-RH2	PTC	1
29		CD 40x40	CD 40x40 Kabelių kanalas, perforuotas (plotis 40mm; aukštis 40mm)	-CD40x40	Phoenix Contact	2
30		CD 60x60	CD 60x60 Kabelių kanalas, perforuotas (plotis 60mm; aukštis 60mm)	-CD60x60	Phoenix Contact	2
31		CD 60x80	CD 60x80 Kabelių kanalas, perforuotas (plotis 60mm; aukštis 80mm)	-CD60x80	Phoenix Contact	2
32		CD 80x40	CD 80x40 Kabelių kanalas, perforuotas (plotis 80mm; aukštis 40mm)	-CD80x40	Phoenix Contact	2
33		CD 100x100	CD 100x100 Kabelių kanalas, perforuotas (plotis 100mm; aukštis 100mm)	-CD100x100	Phoenix Contact	1
34	FP 011 Rec 1M	FP 011 Rec 1M	Jungtukas pasukamas su fiksacija 1pol. su 1NA kontaktu	-S1	Promfactor Baltic	1
35	FP PCP bl 1M/40	FP PCP bl 1M/40	Mygtukas įgaubtas be fiksac. juodas su 1NA kontaktu	-SBL	Promfactor Baltic	1
36	53119040	GMP-GL-M 32x1.5	Kontraveržlė SKINTOP 32x1.5 pilka	-XQ:1	REIKU	1
37	83155343	PA-FOB-29	PA-FOB-29 Flanšinis antgalis kampinis 90° ø 29mm	-XQ:1	REIKU	1
38	83156295	PA-GOB-29M32	PA-GOB-29M32 Rankovės antgalis tiesus	-XQ:1	REIKU	1
39	83145107	PA-REB-29F	PA-REB-29F Poliamido rankovė juodos spalvos ø 29mm	-XQ:1	REIKU	1
40	SZ 2590.000	SZ 2590.000	SZ 2590.000 Žarna kabeliams ø48mm (išeiga narveliui 1m)	-SZ Žarna kabeliams D-48	RITTAL	1
41	56JS300K60ZY110-11030-R276	56JS300K60ZY110-11030-R276	Variklis PM DC planetary gear motor (110VDC); su žieminiu tepalu (-10°C) (USN-120 įžemikliams)	-SG-M	ShenZhen WICTA Co.	1
42	0485400000	ADP 3/HP3 1M	ADP 3/HP3 1M Plombavimo dangtelis	-ADP3	WEIDMULLER	1
43	0485760000	HP 3	HP 3 Plokštelė plombavimui (86,50 mm aukščio)	-HP3	WEIDMULLER	4
44	0485860000	HP 4	HP 4 Plokštelė plombavimui (66,50 mm aukščio)	-HP4	WEIDMULLER	2
45	1050000000	WAP 2.5-10	WAP 2.5-10 Galinis dangtelis, plokštelė (WDU 2.5_WTR 2.5_WPE 2.5 gnybtui)	-WAP2.5 – 10	WEIDMULLER	30
46	1107780000	WAP WT4/4AN/2	Galinis dangtelis dviaukščiam šynelių gnybtui (WT4 4AN/2)	-X4:1;-X4:11;-X4:21;-X4:31	WEIDMULLER	4
47	1020000000	WDU 2.5	WDU 2.5 Gnybtas paprastas-nepertraukiamas WDU 2.5, varžtinė jungtis, 2,5 mm², 800 V, 24 A	-X1:1...-X1:36;-XH:1...-XH:9	WEIDMULLER	45
48	1604270000	WKS 1/2	WKS 1/2 trumpiklis slankus 2-polis (WTL 6/3 gnybtui)	-WKS1/2	WEIDMULLER	1
49	1604310000	WKS 1/4	WKS 1/4 trumpiklis slankus 4-polis (WTL 6/3 gnybtui)	-WKS1/4;-X2:1;-X2:7	WEIDMULLER	3
50	1107800000	WP4/1AN/10	WP4/1AN/10 10-ies kištukų blokas	-X4:1;-X4:11;-X4:21;-X4:31	WEIDMULLER	8
51	1010000000	WPE 2.5	WPE 2.5 PE Gnybtas įžeminimo, varžtinis sujung., 2.5 mm², 300 A (2.5 mm²), žalias/geltonas	-XPE:1...-XPE:9	WEIDMULLER	9

Specifikacija

Nr.	Užsak.Kodas	Tipas	Aprašymas	Raidinis žymuo	Gamintojas	Kiekis
52	1053660000	WQV 2.5/2	WQV 2,5/2 2-polis varžtinis trumpiklis (WDU 2,5 ir WDK 2,5 gnybtui)	-WQV2,5/2	WEIDMULLER	5
53	1053760000	WQV 2.5/3	WQV 2,5/3 3-polis varžtinis trumpiklis (WDU 2,5 gnybtui)	-WQV2,5/3	WEIDMULLER	3
54	1053860000	WQV 2.5/4	WQV 2,5/4 varžtinis trumpiklis (WDU 2,5 gnybtui)	-WQV2,5/4	WEIDMULLER	1
55	1054460000	WQV 2.5/10	WQV 2,5/10 10-polis varžtinis trumpiklis (WDU 2,5 ir WDK 2,5 gnybtui)	-WQV2,5/10	WEIDMULLER	3
56	1051960000	WQV 4/2	WQV 4/2 Varžtinis trumpikis stac. 2-polis (WDU 4 gnybtui)	-WQV4/2	WEIDMULLER	4
57	1052360000	WQV 6/2	WQV 6/2 Varžtinis trumpikis stac. 2-polis (WTL 6/3 gnybtui)	-WQV6/2	WEIDMULLER	1
58	1054760000	WQV 6/3	WQV 6/3 Varžtinis trumpikis stac. 3-polis (WTL 6/3 gnybtui)	-WQV6/3	WEIDMULLER	2
59	1107680000	WT-4/4AN/2	WT-4/4AN/2 Gnybtas su kištukais	-X4:1...-X4:40	WEIDMULLER	40
60	1754970000	WTL 4/STB	WTL 4/STB Įtampos gnybtas	-X3:1...-X3:10	WEIDMULLER	10
61	1018600000	WTL 6/3 STB	WTL 6/3 STB Srovės gnybtas	-X2:1...-X2:15	WEIDMULLER	15
62	1855610000	WTR 2.5	WTR 2.5 Gnybtas pertraukiamas, varžtinė jungtis, 2.5 mm², 500 V, 24 A	-X1:37...-X1:166;-XB:1...-XB:16	WEIDMULLER	146
63	1608740000	ZAP/TW 1	Galinis dangtelis (WTL 4 gnybtui)	-X3:10;-ZAP/TW1	WEIDMULLER	2
64	9540000000	ZEW 35	ZEW 35 Galinis stabdis	-ZEW35	WEIDMULLER	20
65	1527540000	ZQV 2.5N/2	ZQV 2,5N/2 kišamas trumpiklis, 2-polis (WDU 2,5; WTR 2,5 gnybtams) Oranžinis.	-ZQV2.5N/2	WEIDMULLER	30
66	1527570000	ZQV 2.5N/3	ZQV 2,5N/3 kišamas trumpiklis, 3-polis (WDU 2,5; WTR 2,5 gnybtams) Oranžinis.	-ZQV2,5N/3	WEIDMULLER	3
67	1527590000	ZQV 2.5N/4	ZQV 2,5N/4 kišamas trumpiklis, 4-polis (WDU 2,5; WTR 2,5 gnybtams) Oranžinis.	-ZQV2,5N/4	WEIDMULLER	2
68	1527620000	ZQV 2.5N/5	ZQV 2,5N/5 kišamas trumpiklis, 5-polis (WDU 2,5; WTR 2,5 gnybtams) Oranžinis.	-ZQV2,5N/5	WEIDMULLER	1
69	1527630000	ZQV 2.5N/6	ZQV 2,5N/6 kišamas trumpiklis, 6-polis (WDU 2,5; WTR 2,5 gnybtams) Oranžinis.	-ZQV2,5N/6	WEIDMULLER	1
70	1527640000	ZQV 2.5N/7	ZQV 2,5N/7 kišamas trumpiklis, 7-polis (WDU 2,5; WTR 2,5 gnybtams) Oranžinis.	-ZQV2,5N/7	WEIDMULLER	1
71	1527670000	ZQV 2.5N/8	ZQV 2,5N/8 kišamas trumpiklis, 8-polis (WDU 2,5; WTR 2,5 gnybtams) Oranžinis.	-ZQV2,5N/8	WEIDMULLER	1
72	1527680000	ZQV 2.5N/9	ZQV 2,5N/9 kišamas trumpiklis, 9-polis (WDU 2,5; WTR 2,5 gnybtams) Oranžinis.	-ZQV2,5N/9	WEIDMULLER	1
73	1527690000	ZQV 2.5N/10	ZQV 2,5N/10 kišamas trumpiklis, 10-polis (WDU 2,5; WTR 2,5 gnybtams) Oranžinis.	-ZQV2,5N/10	WEIDMULLER	2
74	FK10-I-60-6NO	FK10-I-60	Padėties kontaktų blokas 6NA	-SG1;-SG2	XiangHong	2
75		H07V-K 1x1,5	H07V-K 1x1,5mm² Laidas minkštas-lankstus geltonai-žalias (S07Z1-K, PV3).	-H07V-K1x1,5		10
76		H07V-K 1x2,5	H07V-K 1x2,5mm² Laidas, minkštas-lankstus geltonai/žalias.	-H07V-K1x2,5		16
77		H07V-K 1x16	H07V-K 1x16mm² Laidas minkštas-lankstus gelt/žal.	-H07V-K1x16		20
78			DIN bėgelis 35x7,5mm, perforuotas USN-10 narveliams (ilgis po 2,5 metro)	-DIN35x7,5mm	ELGA	1
79	2848.01.91 + 2848.01.93		Laikiklis šildytuvo montavimui (automatikos sk.)	-LSiM1	iš ELGA	1

Specifikacija

Nr.	Užsak.Kodas	Tipas	Aprašymas	Raidinis žymuo	Gamintojas	Kiekis
80	2848.01.91 + 2848.01.93		Laikiklis šildytuvo montavimui (kabelių sk.)	-LSiM2	iš ELGA	1
81	2930.01.12d		Laikiklis šviestuvo montavimui (automatikos sk.)	-LSvM1	iš ELGA	1
82	2930.01.12d		Laikiklis šviestuvo montavimui (kabelių sk.)	-LSvM2	iš ELGA	1
83	nėra ELGA kodo	Avarinio išjungimo strypas	Avarinio išjungimo strypas.	-Atsargines dalys:	ELGA	1
84	83254480	Flexiprint LF 1BLYE-75-1,5-2,5	"FLEXIMARK® Flexiprint LF 1BLYE-75-1,5-2,5" -geltoni laidų markiravimo lapai (po 30 markiruočių)	-FLEX Mark	LAPP	20
85	1135402	ÖLFLEX® CLASSIC 110 CY	2x2,5mm² Ekranuotas, lankstus kabelis be g/ž gyslos; ÖLFLEX® CLASSIC 110 CY	-Ekranuotas2x2,5	LAPP	5
86	1136403	ÖLFLEX® CLASSIC 115 CY	3x2,5mm² Ekranuotas kabelis be g/ž (metrais)	-Ekranuotas3x2,5	LAPP	5
87	R-22kOhm/5W	R-22kOhm/5W	Varža	-R1;-R2	Lemona	2
88	1812L5	1812L5	38mm dvipusė lipni juosta (perforuotiems kanalams klijuoti)	-Lipni dvipusė juosta	Orabond	1
89	2592000	SZ.2592000	Apkaba gofrai (ø48mm)	-SZ.2592000	RITTAL	2
90	2005500000	CC 15/45 MM WS	CC 15/45 MM WS Popierinis lipdukas baltas 15x45mm, balta sp. (1pak.yra 450vnt.)	-CC15/45 MM WS	WEIDMULLER	10
91	1877310000	CC 15/60 K MC NE WS	CC 15/60 K MC NE WS Plastikinis Lipdukas (15/60) (dėž. yra 40vnt.)	-CC15/60 K MC	WEIDMULLER	15
92	1934390000	CC 30/60 K MC NE WS	CC 30/60 K MC NE WS Plastikinis Lipdukas (30/60) (dėž. yra 30vnt.)	-CC30/60 K MC	WEIDMULLER	10
93	1138430000	CC 85/54 K MC NE WS	Plastikinis lipdukas 85x54mm, balta sp. (naud.pagr. gaminio etiketei)	-CC85/54 K MC	WEIDMULLER	5
94	2005110000	ESG 6/17 MM GE	ESG 6/17 MM GE Popierinis lipdukas 6x17mm, geltona sp. (1pak. yra 3000vnt.)	-ESG6/17 MM GE	WEIDMULLER	55
95	1248620000	SM 19/42 K MC NE WS	Plastikinis Lipdukas (19x42mm)	-SM19/42 K MC	WEIDMULLER	20
96	1609860000	WS 12/5 MC NE WS	WS 12/5 Gnybtų markiravimo plokštelė (paprasti/atkertami gnybtai)	-WS12/5	WEIDMULLER	500
97	1609900000	WS 12/6 MC NE WS	WS 12/6 Gnybtų markiravimo plokštelė (pagr. įtampos gnybtai)	-WS12/6	WEIDMULLER	60
98	1609920000	WS 12/6.5 MC NE WS	WS 12/6.5 Gnybtų markiravimo plokštelė (pagr. srovės gnybtai)	-WS12/6,5	WEIDMULLER	30
99	nėra ELGA kodo	***A t s a r g i n ė s d a l y s***	***Atsarginių dalių komplektas kurį sudaro***	-Atsargines dalys:	ELGA	1
100	nėra ELGA kodo	Double-bit raktas	Double-bit raktas.	-Atsargines dalys:	ELGA	1
101	nėra ELGA kodo	Jungtuvo ištraukimo iš narvelio vežimėlis	Jungtuvo ištraukimo iš narvelio vežimėlis.	-Atsargines dalys:	ELGA	0
102	nėra ELGA kodo	Jungtuvo vežimėlio stūmimo rankena	Jungtuvo vežimėlio stūmimo rankena.	-Atsargines dalys:	ELGA	1
103	nėra ELGA kodo	Įžemiklio valdymo rankena	Įžemiklio valdymo rankena.	-Atsargines dalys:	ELGA	1
104	132831	JZ-500 80x1.5 mm²	JZ-500 80x1.5 mm² Kabelis varinis, minkštas, pilkas sunumeruotomis gyslomis ; gamintojo sertifikatas.	-JZ-500 80x1,5	HELUKABEL	4
105	-		Ø 24mm juodas apsauginis vamzdelis (kembrikas) Rulone 200m	-INF.PVCH 24mm	Inforumas	2

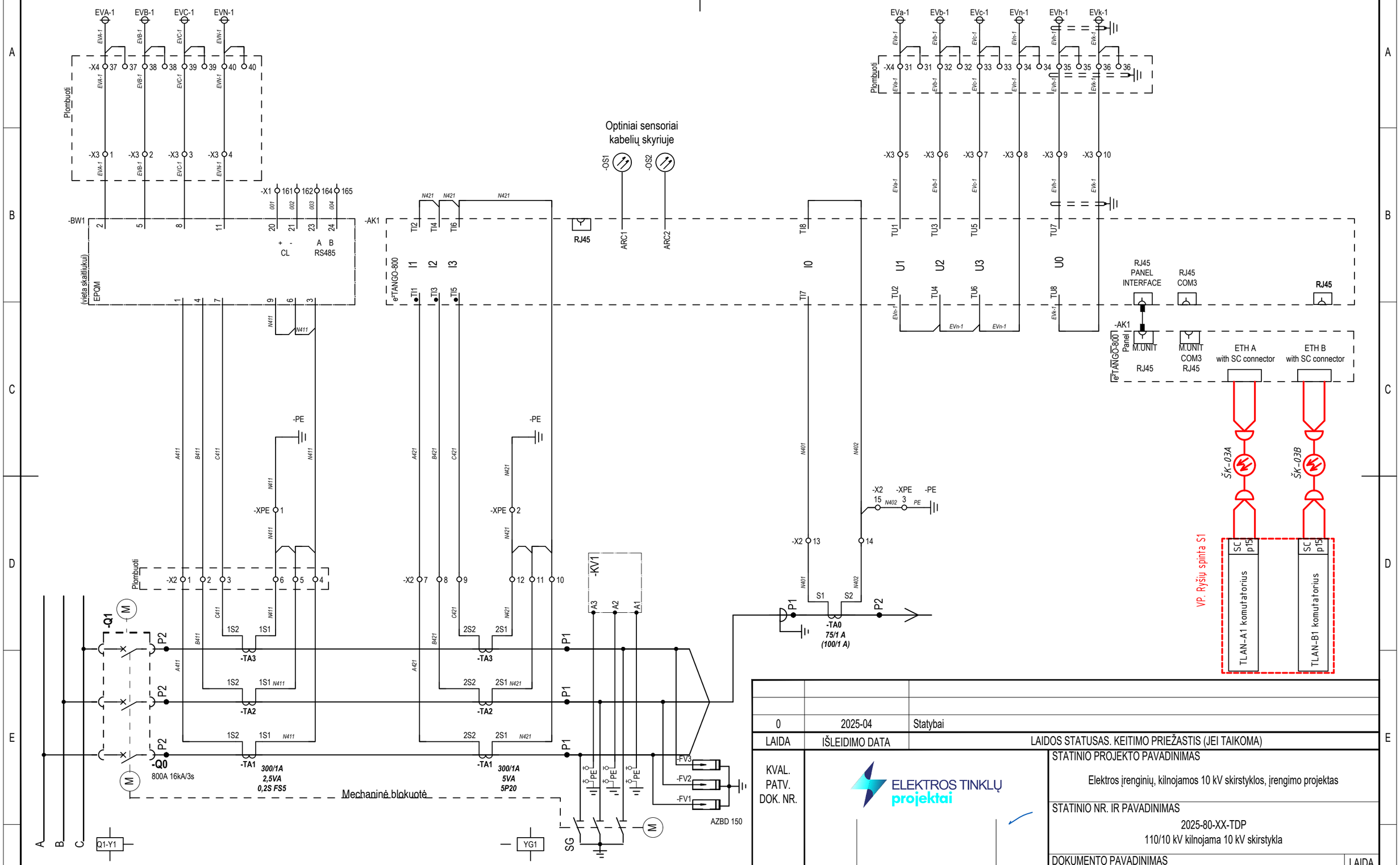

0	2025-04	Statybai
LAIDA	IŠLEIDIMO DATA	LAIDOS STATUSAS. KEITIMO PRIEŽASTIS (JEI TAIKOMA)

KVAL. PATV. DOK. NR.

ELEKTROS TINKLŲ projektai

STATINIO PROJEKTO PAVADINIMAS

Elektros įrenginių, kilnojamos 10 kV skirstyklos, įrengimo projektas

STATINIO NR. IR PAVADINIMAS

2025-80-XX-TDP

110/10 kV kilnojama 10 kV skirstykla

DOKUMENTO PAVADINIMAS

10 kV linijos narvelio Nr. 103 (L-103)
principinės ir montažinės schemos

LAIDA: 0

lt

STATYTOJAS / UŽSAKOVAS

AB „Energijos skirstymo operatorius“

DOKUMENTO ŽYMUO

2025-80-XX-TDP-RAV-T2_B-08

LAPAS: 1

LAPŲ: 16

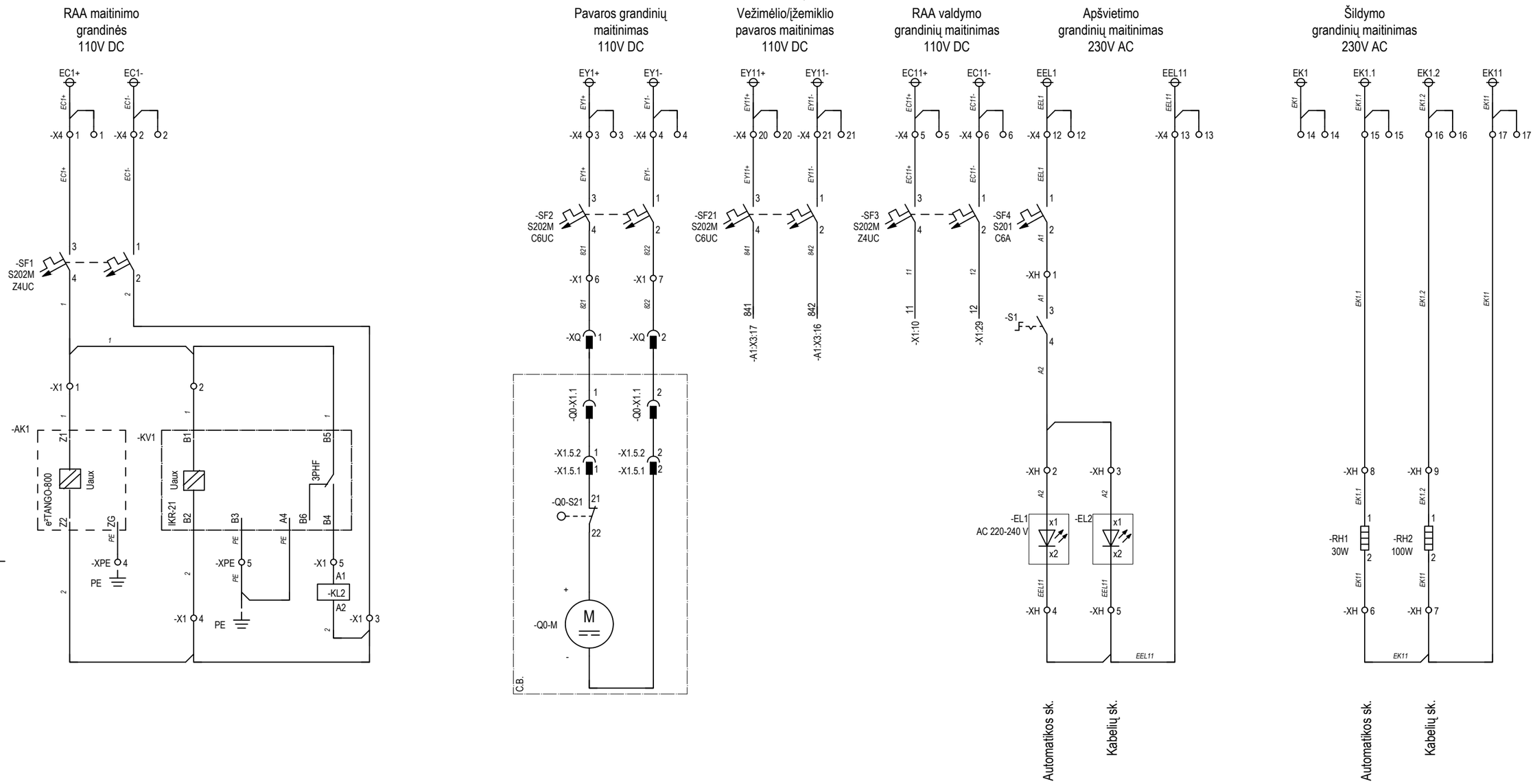

DOKUMENTO ŽYMUO	LAPAS	LAPŲ	LAIDA
2025-80-XX-TDP-RAV-T2_B-08	2	16	0

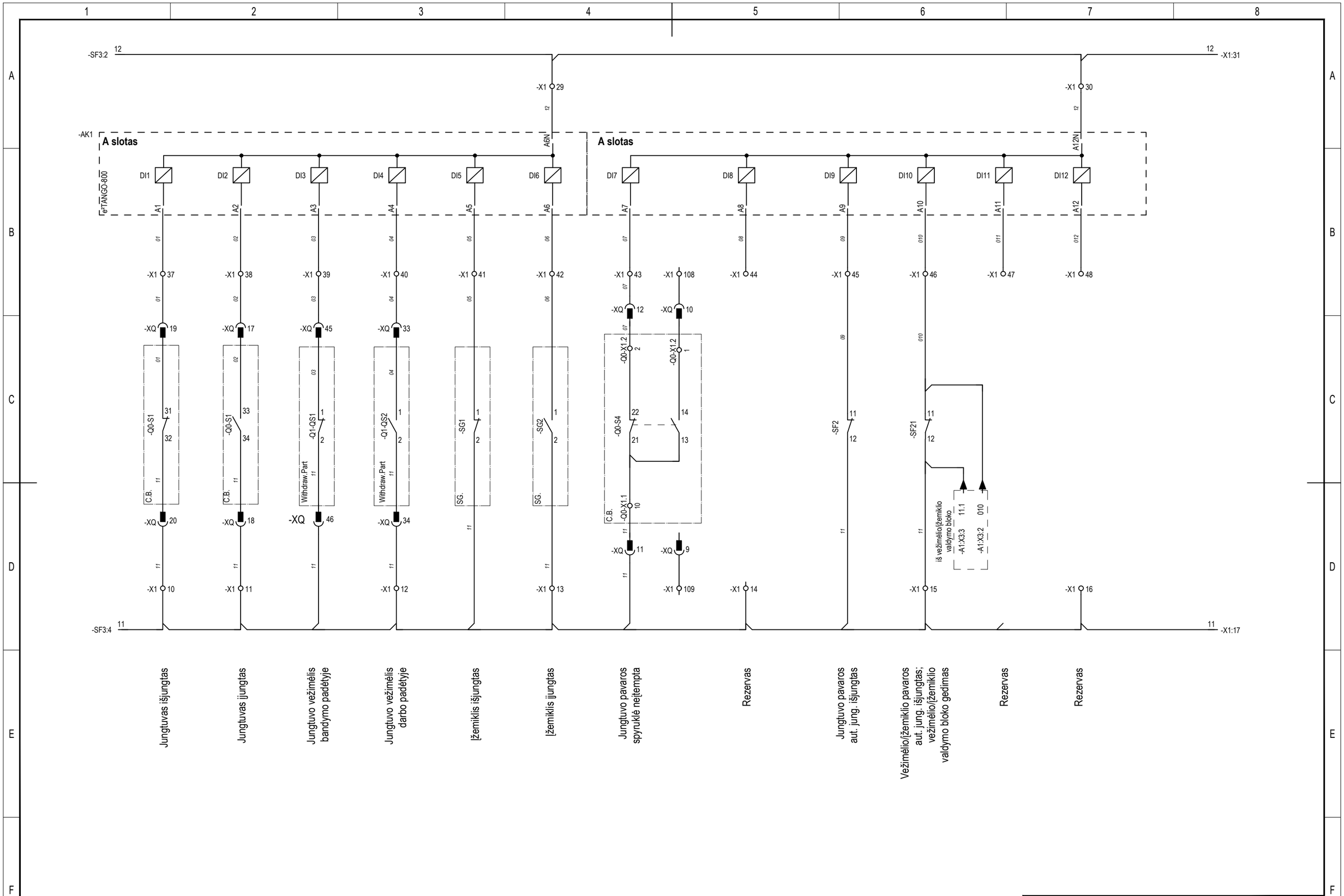

DOKUMENTO ŽYMUO	LAPAS	LAPŲ	LAIDA
2025-80-XX-TDP-RAV-T2_B-08	3	16	0

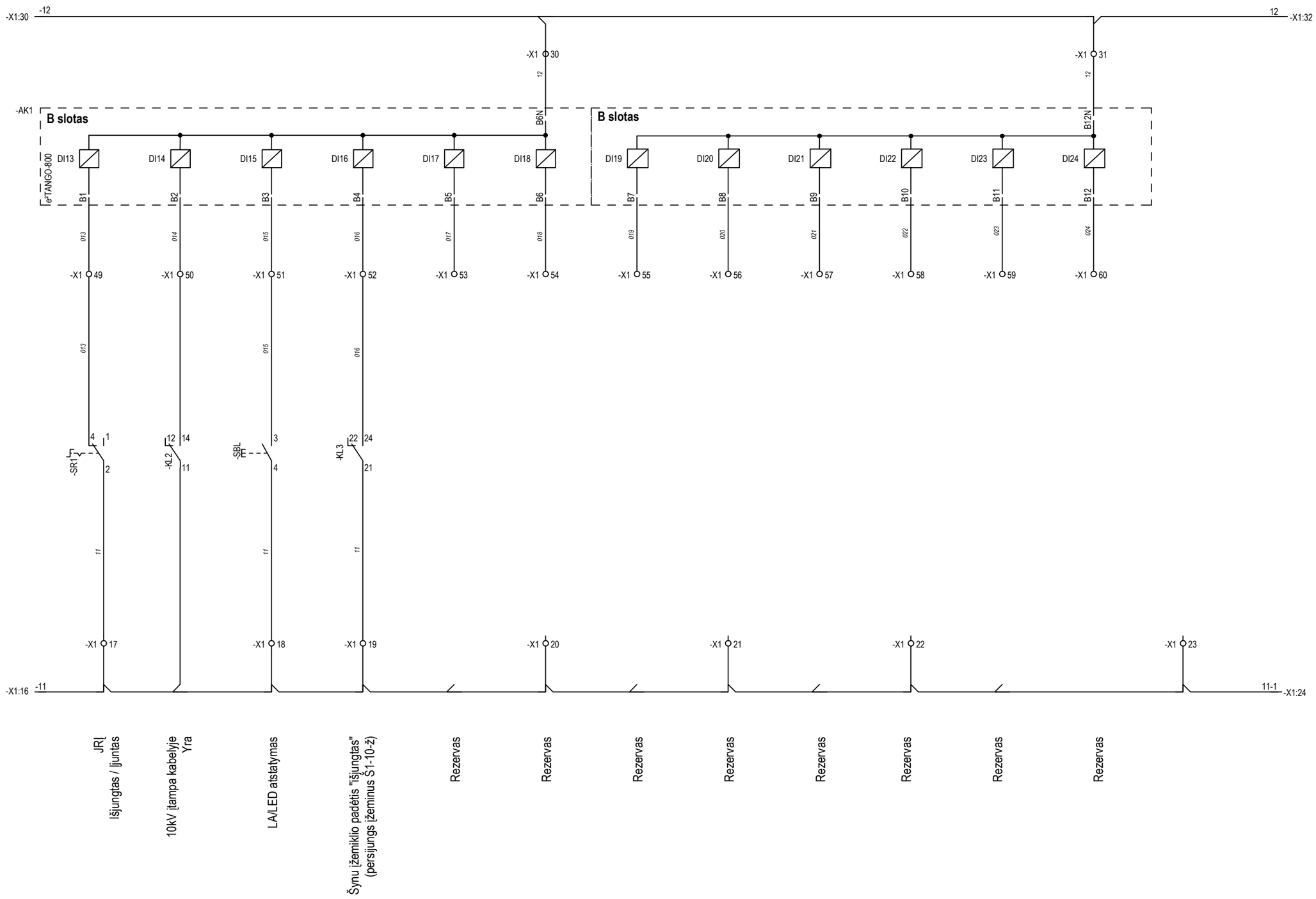

DOKUMENTO ŽYMUO	LAPAS	LAPŲ	LAIDA
2025-80-XX-TDP-RAV-T2_B-08	4	16	0

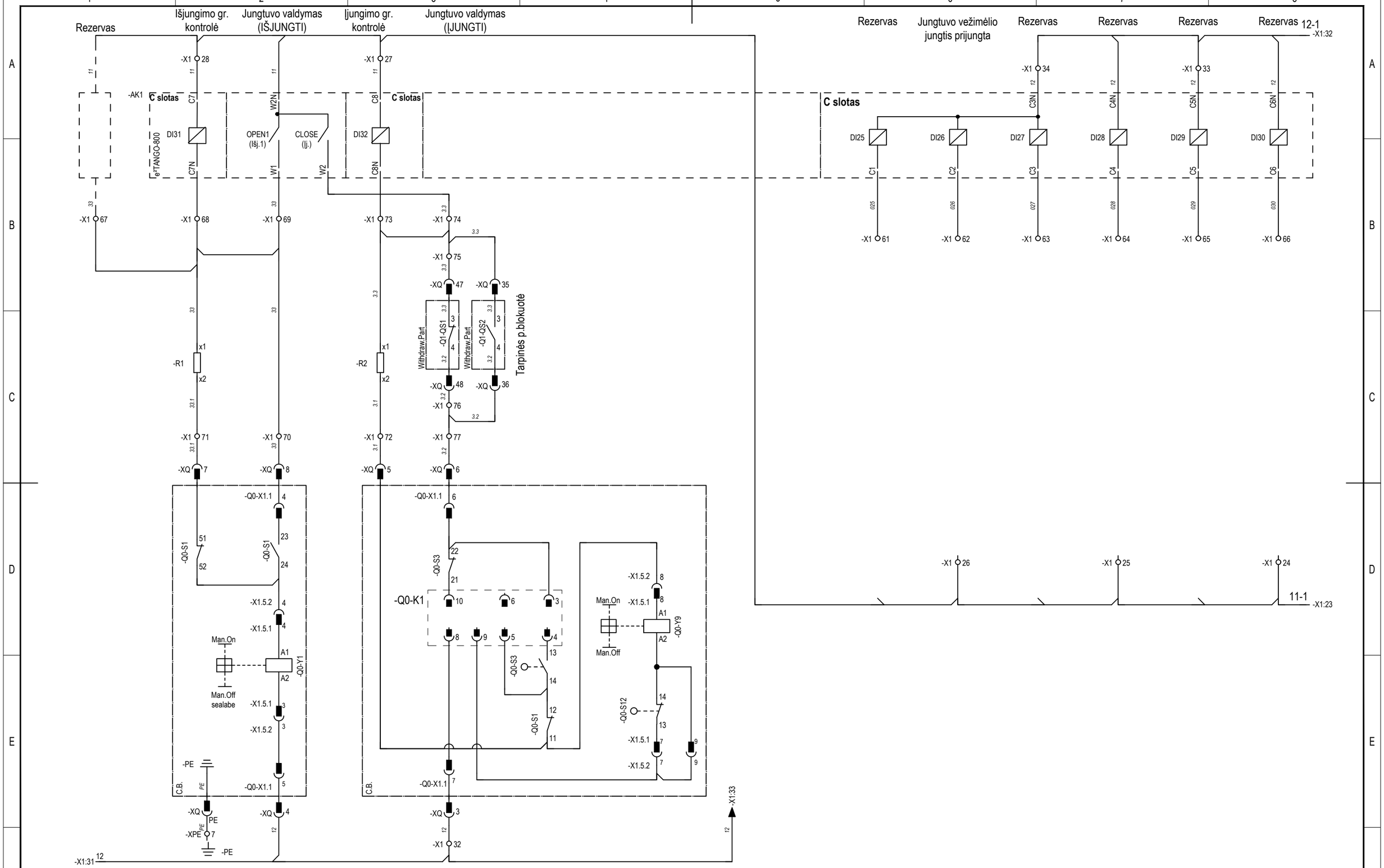

DOKUMENTO ŽYMUO	LAPAS	LAPŲ	LAIDA
2025-80-XX-TDP-RAV-T2_B-08	5	16	0

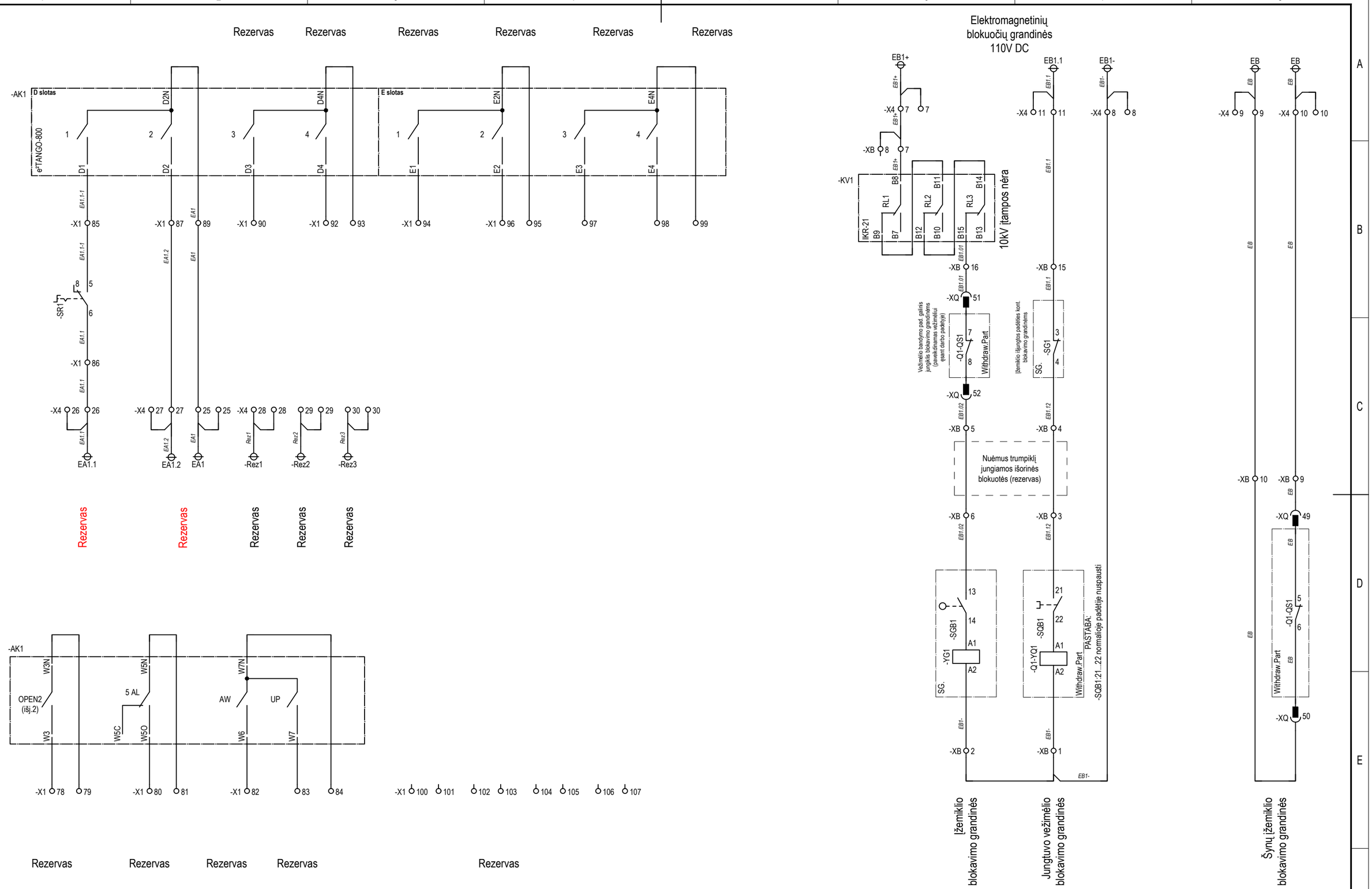

DOKUMENTO ŽYMUO	LAPAS	LAPŲ	LAIDA
2025-80-XX-TDP-RAV-T2_B-08	6	16	0

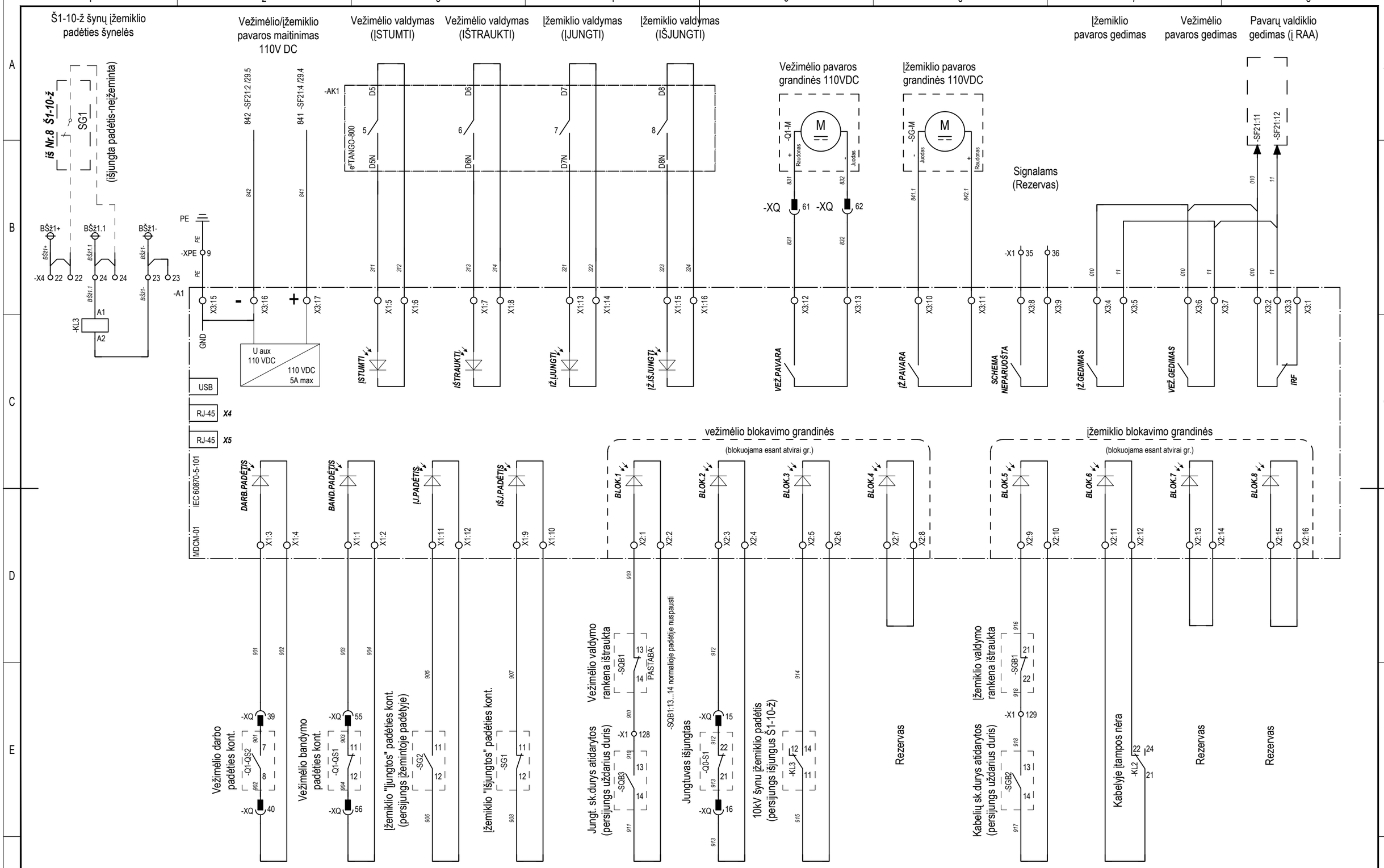

DOKUMENTO ŽYMUO	LAPAS	LAPŲ	LAIDA
2025-80-XX-TDP-RAV-T2_B-08	7	16	0

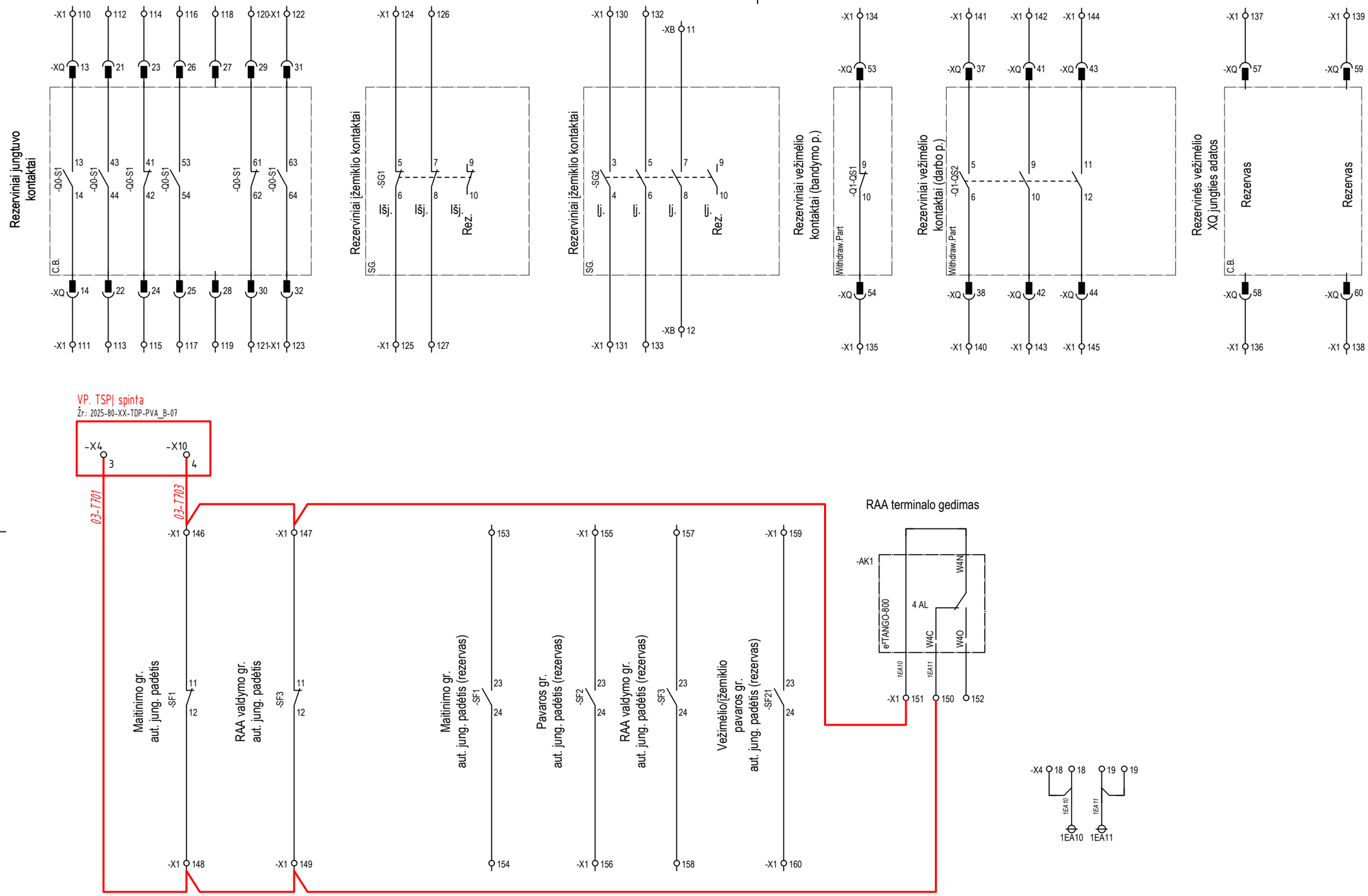

DOKUMENTO ŽYMUO	LAPAS	LAPŲ	LAIDA
2025-80-XX-TDP-RAV-T2_B-08	8	16	0

-X1

Pajungimo adresas	Gysla	Tipas		Trmpkl.	Gysla	Pajungimo adresas
-SF1:4	1		1		1	-AK1:Z1
-KV1:B1	1		2		1	-KV1:B5
-SF1:2	2		3		2	-KL2:A2
-KV1:B2	2		4		2	-AK1:Z2
-KL2:A1			5			-KV1:B4
-XQ:1	821		6		821	-SF2:4
-XQ:2	822		7		822	-SF2:2
			8			
			9			
-XQ:20	11		10		11	-SF3:4
-XQ:18	11		11		11	-XQ:46
-XQ:34	11		12		11	-SG1:2
-XQ:11	11		13		11	-SG2:2
-SF2:12	11		14			
			15		11	-SF21:12
			16			
-KL2:11			17		11	-SR1:2
-SBL:4	11		18			
			19		11	-KL3:21
			20			
			21			
			22			
			23			
			24			
			25			
			26			
-AK1:W2N	11		27		11	-AK1:C8
			28		11	-AK1:C7
-SF3:2	12		29		12	-AK1:A6N
-AK1:B6N	12		30		12	-AK1:A12N
-XQ:4	12		31		12	-AK1:B12N
-XQ:3	12		32			
-AK1:C6N	12		33		12	-AK1:C5N
-AK1:C4N	12		34		12	-AK1:C3N
-A1:X3:8			35			
-A1:X3:9			36			
-XQ:19	01		37		01	-AK1:A1
-XQ:17	02		38		02	-AK1:A2
-XQ:45	03		39		03	-AK1:A3
-XQ:33	04		40		04	-AK1:A4
-SG1:1	05		41		05	-AK1:A5
-SG2:1	06		42		06	-AK1:A6
-XQ:12	07		43		07	-AK1:A7
			44		08	-AK1:A8
-SF2:11	09		45		09	-AK1:A9
-SF21:11	010		46		010	-AK1:A10
			47		011	-AK1:A11
			48		012	-AK1:A12
-SR1:4	013		49		013	-AK1:B1
-KL2:14			50		014	-AK1:B2
-SBL:3	015		51		015	-AK1:B3
-KL3:24	016		52		016	-AK1:B4
			53		017	-AK1:B5
			54		018	-AK1:B6
			55		019	-AK1:B7
			56		020	-AK1:B8
			57		021	-AK1:B9
			58		022	-AK1:B10
			59		023	-AK1:B11
			60		024	-AK1:B12

Slankus trumpiklis sr. gr. WKS 1/2(4)
Gnybtas srovės gr. WTL 6/3 STB
Gnybtas įtampos gr. WTL 4 STB
Gnybtas įžeminimo gr. WPE-2,5
Pertraukiamas gnybtas WTR 2,5
2-aukštis gnybtas WTR 2,5/ZZ
Paprastas gnybtas WDU 2,5
Gnybtas su kištukais WT-4/4AN/2

PASTABA: trumpiklius naudoti nekarpomus.
2-polis -ZQV 2.5N/2 (geltonas)
3-polis -ZQV 2.5N/3 (geltonas)
4-polis -ZQV 2.5N/4 (geltonas arba oranžinis)
5-polis -ZQV 2.5N/5 (oranžinis)
7-polis -ZQV 2.5N/7 (oranžinis)
8-polis -ZQV 2.5N/8 (oranžinis)
9-polis -ZQV 2.5N/9 (oranžinis)

-X1

		61		025	-AK1:C1
		62		026	-AK1:C2
		63		027	-AK1:C3
		64		028	-AK1:C4
		65		029	-AK1:C5
		66		030	-AK1:C6
		67			
-AK1:C7N		68		33	-R1:x1
		69		33	-AK1:W1
-XQ:8	33	70			
-XQ:7	33.1	71		33.1	-R1:x2
-XQ:5	3.1	72		3.1	-R2:x2
-AK1:C8N		73		3.3	-R2:x1
		74		3.3	-AK1:W2
-XQ:47	3.3	75		3.3	-XQ:35
-XQ:48	3.2	76		3.2	-XQ:36
-XQ:6	3.2	77			
		78			-AK1:W3
		79			-AK1:W3N
		80			-AK1:W5O
		81			-AK1:W5N
		82			-AK1:W6
		83			-AK1:W7
		84			-AK1:W7N
-SR1:5	EA1.1-1	85		EA1.1-1	-AK1:D1
-SR1:6	EA1.1	86		EA1.1	-X4:26
-X4:27	EA1.2	87			-AK1:D2
-SR1:10		88			
-X4:25	EA1	89		EA1	-AK1:D2N
		90			-AK1:D3
-SR1:14		91			
		92			-AK1:D4
		93			-AK1:D4N
		94			-AK1:E1
		95			-AK1:E2N
		96			-AK1:E2
		97			-AK1:E3
		98			-AK1:E4
		99			-AK1:E4N
		100			
		101			
		102			
		103			
		104			
		105			
		106			
		107			
-XQ:10		108			
-XQ:9		109			
-XQ:13		110			
-XQ:14		111			
-XQ:21		112			
-XQ:22		113			
-XQ:23		114			
-XQ:24		115			
-XQ:26		116			
-XQ:25		117			
-XQ:27		118			
-XQ:28		119			
-XQ:29		120			
-XQ:30		121			
-XQ:31		122			

-X1

-XQ:32			123	•		
-SG1:5			124	•		
-SG1:6			125	•		
-SG1:7			126	•		
-SG1:8			127	•		
-SQB1:14	910		128	•	910	-SQB3:13
-SGB2:13	918		129	•	918	-SGB1:22
-SG2:3			130	•		
-SG2:4			131	•		
-SG2:5			132	•		
-SG2:6			133	•		
-XQ:53			134	•		
-XQ:54			135	•		
-XQ:58			136	•		
-XQ:57			137	•		
-XQ:60			138	•		
-XQ:59			139	•		
-XQ:38			140	•		
-XQ:37			141	•		
-XQ:41			142	•		
-XQ:42			143	•		
-XQ:43			144	•		
-XQ:44			145	•		
-SF1:11			146	•	03-T703	K03-250
-SF3:11			147	•		
-SF1:12			148	•	03-T701	K03-250
-SF3:12			149	•		
			150	•	03-T701	-AK1:W4C
			151	•	03-T703	-AK1:W4N
			152	•		-AK1:W4O
-SF1:23			153	•		
-SF1:24			154	•		
-SF2:23			155	•		
-SF2:24			156	•		
-SF3:23			157	•		
-SF3:24			158	•		
-SF21:23			159	•		
-SF21:24			160	•		
-BW1:20	001		161	•		
-BW1:21	002		162	•		
			163	•		
-BW1:23	003		164	•		
-BW1:24	004		165	•		
			166	•		

K03-250
VP. TSPI spinta T1

-X2

Plomb. dangtelis

Pajungimo adresas	Gysla	Tipas		Trmpkl.	Gysla	Pajungimo adresas
-TA1:1S2	A411		1	•	A411	-BW1:1
-TA2:1S2	B411		2	•	B411	-BW1:4
-TA3:1S2	C411		3	•	C411	-BW1:7
-TA1:1S1	N411		4	•	N411	-BW1:3
-TA2:1S1	N411		5	•		
-TA3:1S1	N411		6	•	N411	-XPE:1
-TA1:2S2	A421		7	•	A421	-AK1:TI1
-TA2:2S2	B421		8	•	B421	-AK1:TI3
-TA3:2S2	C421		9	•	C421	-AK1:TI5
-TA1:2S1	N421		10	•	N421	-AK1:TI6
-TA2:2S1	N421		11	•		
-TA3:2S1	N421		12	•	N421	-XPE:2
-TA0:S1	N401		13	•	N401	-AK1:TI7
-TA0:S2	N402		14	•	N402	-AK1:TI8
			15	•	N402	-XPE:3

-X3

Plomb.

Pajungimo adresas	Gysla	Tipas		Trmpkl.	Gysla	Pajungimo adresas
-X4:37	EVA-1		1	•	EVA-1	-BW1:2
-X4:38	EVB-1		2	•	EVB-1	-BW1:5
-X4:39	EVC-1		3	•	EVC-1	-BW1:8
-X4:40	EVN-1		4	•	EVN-1	-BW1:11
-X4:31	EVa-1		5	•	EVa-1	-AK1:TU1
-X4:32	EVb-1		6	•	EVb-1	-AK1:TU3
-X4:33	EVc-1		7	•	EVc-1	-AK1:TU5
-X4:34	EVn-1		8	•	EVn-1	-AK1:TU6
-X4:35	EVh-1		9	•	EVh-1	-AK1:TU7
-X4:36	EVk-1		10	•	EVk-1	-AK1:TU8

-XPE

Pajungimo adresas	Gysla	Tipas		Trmpkl.	Gysla	Pajungimo adresas
			1	•	N411	-X2:6
			2	•	N421	-X2:12
			3	•	N402	-X2:15
			4	•	PE	-AK1:ZG
-KV1:A4	PE		5	•	PE	-KV1:B3
			6	•		
-XQ:PE	PE		7	•		
			8	•	PE	-PE ŠYNA
			9	•	PE	-A1:X3:15

-XB

Pajungimo adresas	Gysla	Tipas		Trmpkl.	Gysla	Pajungimo adresas
-Q1-YQ1:A2	EB1-		1		EB1-	-X4:8
-YG1:A2	EB1-		2			
-SQB1:21	EB1.12		3			
-SG1:4	EB1.12		4			
-XQ:52	EB1.02		5			
-SGB1:13	EB1.02		6			
-X4:7	EB1+		7		EB1+	-KV1:B8
			8			
-XQ:49	EB		9	•	EB	-X4:10
-XQ:50	EB		10	•	EB	-X4:9
-SG2:7			11	•		
-SG2:8			12	•		
			13	•		
			14	•		
-SG1:3	EB1.1		15	•	EB1.1	-X4:11
-KV1:B15	EB1.01		16	•	EB1.01	-XQ:51

Slankus trumpiklis sr. gr. WKS 1/2(4)
Gnybtas srovės gr. WTL 6/3 STB
Gnybtas įtampos gr. WTL 4 STB
Gnybtas įžeminimo gr. WPE-2,5
Pertraukiamas gnybtas WTR 2,5
2-aukštis gnybtas WTR 2,5/ZZ
Paprastas gnybtas WDU 2,5
Gnybtas su kištukais WT-4/4AN/2

PASTABA: trumpiklius naudoti nekarpomus.
2-polis -ZQV 2.5N/2 (geltonas)
3-polis -ZQV 2.5N/3 (geltonas)
4-polis -ZQV 2.5N/4 (geltonas arba oranžinis)
5-polis -ZQV 2.5N/5 (oranžinis)
7-polis -ZQV 2.5N/7 (oranžinis)
8-polis -ZQV 2.5N/8 (oranžinis)
9-polis -ZQV 2.5N/9 (oranžinis)

DOKUMENTO ŽYMUO	LAPAS	LAPŲ	LAIDA
2025-80-XX-TDP-RAV-T2_B-08	10	16	0

-XH

Pajungimo adresas	Gysla	Tipas		Trmpkl.	Gysla	Pajungimo adresas
-S1:3	A1		1		A1	-SF4:2
-EL1:x1	A2		2		A2	-S1:4
-EL2:x1	A2		3			
-EL1:x2	EEL11		4			
-EL2:x2	EEL11		5		EEL11	-X4:13
-RH1:2	EK11		6			
-RH2:2	EK11		7		EK11	-X4:17
-RH1:1	EK1.1		8		EK1.1	-X4:15
-RH2:1	EK1.2		9		EK1.2	-X4:16

-X4

Pajungimo adresas	Gysla	Tipas		Trmpkl.	Gysla	Pajungimo adresas
-SF1:3	EC1+		1		EC1+	-EC1+
			1			
-SF1:1	EC1-		2		EC1-	-EC1-
			2			
-SF2:3	EY1+		3		EY1+	-EY1+
			3			
-SF2:1	EY1-		4		EY1-	-EY1-
			4			
-SF3:3	EC11+		5		EC11+	-EC11+
			5			
-SF3:1	EC11-		6		EC11-	-EC11-
			6			
-XB:7	EB1+		7		EB1+	-EB1+
			7			
-XB:1	EB1-		8		EB1-	-EB1-
			8			
-XB:10	EB		9		EB	-EB
			9			
-XB:9	EB		10		EB	-EB
			10			
-XB:15	EB1.1		11		EB1.1	-EB1.1
			11			
-SF4:1	EEL1		12		EEL1	-EEL1
			12			
-XH:5	EEL11		13		EEL11	-EEL11
			13			
			14		EK1	-EK1
			14			
-XH:8	EK1.1		15		EK1.1	-EK1.1
			15			
-XH:9	EK1.2		16		EK1.2	-EK1.2
			16			
-XH:7	EK11		17		EK11	-EK11
			17			
	1EA10		18		1EA10	-1EA10
			18			
	1EA11		19		1EA11	-1EA11
			19			
-SF21:3	EY11+		20		EY11+	-EY11+
			20			
-SF21:1	EY11-		21		EY11-	-EY11-
			21			
			22		BŠž1+	-BŠž1+

-X4

			22			
-KL3:A2	BŠž1-		23		BŠž1-	-BŠž1-
			23			
-KL3:A1	BŠž1.1		24		BŠž1.1	-BŠž1.1
			24			
-X1:89	EA1		25		EA1	-EA1
			25			
-X1:86	EA1.1		26		EA1.1	-EA1.1
			26			
-X1:87	EA1.2		27		EA1.2	-EA1.2
			27			
			28		Rez1	-Rez1
			28			
			29		Rez2	-Rez2
			29			
			30		Rez3	-Rez3
			30			
-X3:5	EVa-1		31		EVa-1	-EVa-1
			31			
-X3:6	EVb-1		32		EVb-1	-EVb-1
			32			
-X3:7	EVc-1		33		EVc-1	-EVc-1
			33			
-X3:8	EVn-1		34		EVn-1	-EVn-1
			34			
-X3:9	EVh-1		35		EVh-1	-EVh-1
			35			
-X3:10	EVk-1		36		EVk-1	-EVk-1
			36			
-X3:1	EVA-1		37		EVA-1	-EVA-1
			37			
-X3:2	EVB-1		38		EVB-1	-EVB-1
			38			
-X3:3	EVC-1		39		EVC-1	-EVC-1
			39			
-X3:4	EVN-1		40		EVN-1	-EVN-1
			40			

Plomb. dangtelis

Plomb. dangtelis

DOKUMENTO ŽYMUO	LAPAS	LAPŲ	LAIDA
2025-80-XX-TDP-RAV-T2_B-08	11	16	0

KIŠTUKO SUJUNGIMO DIAGRAMA

EPIC_H-DD_72_narvelio_jungtis_2024_KB

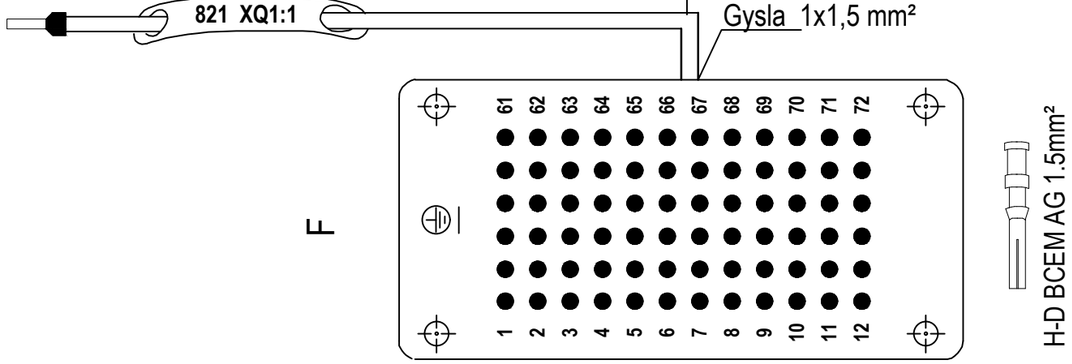

Laido gyslos numeris

=N2+-XQ

Numeris ant kaladėlės

Į AUTOMATIKO DĖŽĘ

Kištuko Nr.	Laido Nr.	Grandinės Nr.	Į (lizdas)
1	1	821	-X1:6
2	2	822	-X1:7
3	3	12	-X1:32
4	4	12	-X1:31
5	5	3.1	-X1:72
6	6	3.2	-X1:77
7	7	33.1	-X1:71
8	8	33	-X1:70
9	9		-X1:109
10	10		-X1:108
11	11	11	-X1:13
12	12	07	-X1:43
13	13		-X1:110
14	14		-X1:111
15	15	912	-A1:X2:3
16	16	913	-A1:X2:4
17	17	02	-X1:38
18	18	11	-X1:11
19	19	01	-X1:37
20	20	11	-X1:10
21	21		-X1:112
22	22		-X1:113
23	23		-X1:114
24	24		-X1:115
25	25		-X1:117
26	26		-X1:116
27	27		-X1:62
28	28		-X1:26
29	29		-X1:120
30	30		-X1:121
31	31		-X1:122
32	32		-X1:123
33	33	04	-X1:40
34	34	11	-X1:12
35	35	3.3	-X1:75
36	36	3.2	-X1:76
37	37		-X1:141
38	38		-X1:140
39	39	901	-A1:X1:3
40	40	902	-A1:X1:4
41	41		-X1:142
42	42		-X1:143
43	43		-X1:144
44	44		-X1:145
45	45	03	-X1:39
46	46	11	-X1:11
47	47	3.3	-X1:75
48	48	3.2	-X1:76
49	49	EB	-XB:9
50	50	EB	-XB:10
51	51	EB1.01	-XB:16
52	52	EB1.02	-XB:5
53	53		-X1:134
54	54		-X1:135
55	55	903	-A1:X1:1
56	56	904	-A1:X1:2
57	57		-X1:137
58	58		-X1:136
59	59		-X1:139
60	60		-X1:138
61	61	831	-A1:X3:12
62	62	832	-A1:X3:13
63	63		
64	64		
65	65		
66	66		
67	67		
68	68		
69	69		
70	70		
71	71		
72	72		
PE	GŽ	PE	-XPE:7

H-DD 72 BCM
kaladėlė lizdui 72P

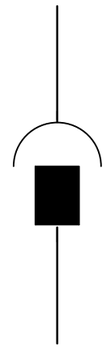

Kištuko Nr.	IŠ (kištukas)
1	-Q0-X1.1:1
2	-Q0-X1.1:2
3	-Q0-X1.1:7
4	-Q0-X1.1:5
5	-Q0-S1:11
6	-Q0-X1.1:6
7	-Q0-S1:51
8	-Q0-X1.1:4
9	
10	-Q0-X1.2:1
11	-Q0-X1.1:10
12	-Q0-X1.2:2
13	-Q0-S1:13
14	-Q0-S1:14
15	-Q0-S1:22
16	-Q0-S1:21
17	-Q0-S1:33
18	-Q0-S1:34
19	-Q0-S1:31
20	-Q0-S1:32
21	-Q0-S1:43
22	-Q0-S1:44
23	-Q0-S1:41
24	-Q0-S1:42
25	-Q0-S1:54
26	-Q0-S1:53
27	-XQ:28
28	-XQ:27
29	-Q0-S1:61
30	-Q0-S1:62
31	-Q0-S1:63
32	-Q0-S1:64
33	-Q1-QS2:1
34	-Q1-QS2:2
35	-Q1-QS2:3
36	-Q1-QS2:4
37	-Q1-QS2:5
38	-Q1-QS2:6
39	-Q1-QS2:7
40	-Q1-QS2:8
41	-Q1-QS2:9
42	-Q1-QS2:10
43	-Q1-QS2:11
44	-Q1-QS2:12
45	-Q1-QS1:1
46	-Q1-QS1:2
47	-Q1-QS1:3
48	-Q1-QS1:4
49	-Q1-QS1:5
50	-Q1-QS1:6
51	-Q1-QS1:7
52	-Q1-QS1:8
53	-Q1-QS1:9
54	-Q1-QS1:10
55	-Q1-QS1:11
56	-Q1-QS1:12
57	
58	
59	
60	
61	-Q1-M:+
62	-Q1-M:-
63	
64	
65	
66	
67	
68	
69	
70	
71	
72	
PE	-PE

H-DD 72 SCM
kaladėle kištukui 72P

Į VEŽIMĖLIO PUSĘ

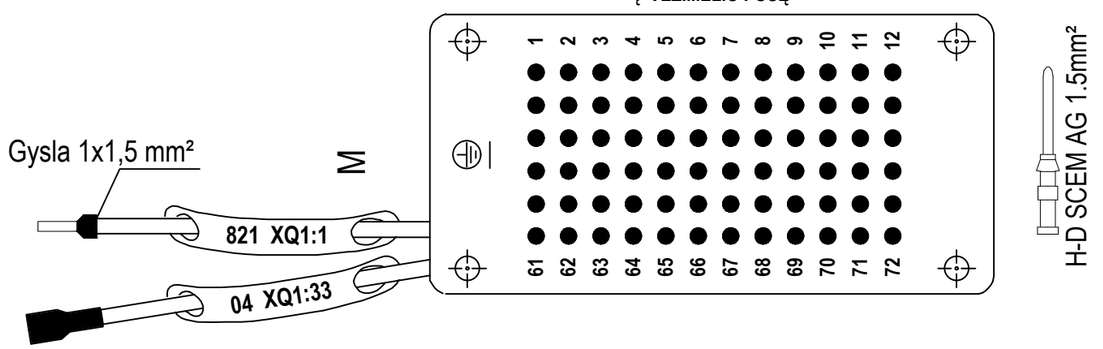

DOKUMENTO ŽYMUO	LAPAS	LAPŲ	LAIDA
2025-80-XX-TDP-RAV-T2_B-08	12	16	0

Specifikacija

Nr.	Užsak.Kodas	Tipas	Aprašymas	Raidinis žymuo	Gamintojas	Kiekis
1	AZBD150DH	AZBD150DH	Įtampos ribotuvas su sijonėliais, DH tipo Uc=12kV, Ur=15kV, 8/20µs/10kA =39.8kV	-FV1...-FV3	DERVASIL S.A.S	3
2			Nulinės sekos srovės transformatorius 75/1A (100/1A) 1VA 10P10, 16kA/1s; 1,2 In.	-TA0	ESITAS	1
3	ePTANGO-800-J10-TR-1A/5A-UNI(110VDC)-ETH+OPTO MM+RS485-Z-flush-S-1m, IP4X x-12IN-12IN-8IN-8OUT-8OUT-4OUTH-ARC-LST_EN_61850	ePTANGO-800-J10-TR-1A/5A-UNI(110VDC)-ETH+OPTO MM+RS485-Z-flush-S-1m, IP4X x-12IN-12IN-8IN-8OUT-8OUT-4OUTH-ARC-LST_EN_61850	RAA terminalas 32BI, 20BO, ARC, Uaux -UNI (110/230V AC/DC) (su valdymo kontaktais ≥ 2/1 A (110/220 DC V ir L/R = 40 ms)) LST EN 61850 ryšio protokolu; Iš ESO sąrašo.	-AK1	Elektrometal Energetyka SA	1
4	3AE5102-1AE40-0EA2_Z=F20+B24+D90	3AE5102-1AE40-0EA2_Z=F20+B24+D90	Vakuuminis jungtuvas 12kV 800A, 16kA, 3s (h=150; v=205) (110V dc) 6NO+6NC, 1st. shunt release; operating cycle - O-0.3s-CO-15s-CO	-Q0	Siemens	1
5	2CDS200946R0001	S2C-H6-H11R	S2C-H6-H11R Kontaktas papildomas S200 serijos a.j. 1NA/NU (galima uždėti 3-iš dešinės)	-SF1...-SF3;-SF21	ABB	4
6	2CDS251001R0064	S201-C6	1P Automatinis jungiklis S201-C6A	-SF4	ABB	1
7	2CDS272061R0064	S202M-C6UC	2P Automatinis jungiklis S202M-C6UC	-SF2;-SF21	ABB	2
8	2CDS272061R0338	S202M-Z4UC	2P Automatinis jungiklis S202M-Z4UC	-SF1;-SF3	ABB	2
9	AE.CAS AM-40 140 VDC	AM-40	AM-40 Elektromagnetas 100% ED, 6W, 140V	-Q1-YQ1;-YG1	AE.CAS	2
10	4G10-5246-U	4G10-5246-U	4G10-5246-U Perjungiklis 4 grandinėm. kompl. Rankenėlė+ Plokštelė (1-2) In: 10A Un: 690V	-SR1	APATOR	1
11	ATB10-BSB 300/1/1A 16kA/3s	ATB10-BSB 300/1/1A 16kA/3s	Srovės transformatorius (su barjerais) 1-apvija 2,5VA, t.kl. 0,2sFS5; 2-apvija 5VA, t.kl. 5P20 16kA/3s 12/28/75 kV, 1.2xIn	-TA1...-TA3	ARTECHE	3
12	IKK-045P su IKR-21/11A	IKK-045P su IKR-21/11A	IKK-045P Izoliatoriaus koaksialinis kabelis ø 6mm -4,5metrų su plokščiu antgaliu; 10kV indikatoriams.	-KV1	ELGA	3
13	IKR-21-10-110VDC	IKR-21-10-110	Talpuminė 10kV įtampos indikacija su grafiniu LCD displėjumi, 4CO 24-140V ac/dc; IP54	-KV1	ELGA	1
14	MDCM-01-110	MDCM-01-110	Vežimėlio/Įžemiklio pavarų valdiklis 80..160V DC (su USN-120 versijos programine įranga)	-A1	ELGA	1
15	13163300	H-D BCEM AG 1.5	H-D BCEM AG 1.5 Kontaktas-lizdas (1.5mm²)	-XQ:1	EPIC	72
16	13162300	H-D SCEM AG 1.5	H-D SCEM AG 1.5 Kontaktas-kištukas (1.5mm²)	-XQ:1	EPIC	72
17	11286200	H-DD 72 BCM	H-DD 72 BCM kaladėlė lizdui 72P	-XQ:1	EPIC	1
18	11285200	H-DD 72 SCM	H-DD 72 SCM kaladėle kištukui 72P	-XQ:1	EPIC	1
19	55.34.9.110.0000	55.34.9.110.0000	Tarpinė relė, 4 pol., 7 A, 110V DC	-KL2;-KL3	FINDER	2
20	94.04	94.04	Tarpinės relės lizdas	-KL2;-KL3	Finder	2
21	RLXW20-11M-3	RLXW20-11M-3	Galinis jungiklis 1NO-1NC, 5A, 250V	-SGB1;-SGB2;-SQB1;-SQB3	GNBER	5
22	YUSLU20674W	LU2067-4W-6500K	LED paviršinis šviestuvas 4W, 220V AC, 50Hz	-EL1;-EL2	Ningbo	2
23	00555 100 2	00555 100 2	Laidų sujungimo kaladėlė 2 kontaktų (6,3x0,8mm pločiam liežuvėliui)	-ORSY	ORSY-WURTH	4
24	00555 100 21	00555 100 21	Laidų sujungimo kaladėlė 2 kontaktų (6,3x0,8mm pločiam kištuko lizdui)	-ORSY	ORSY-WURTH	4
25	0558 996 0	0558 996 0	Plokšti liežuvėliai 1,5-2,5mm² laidui	-ORSY	ORSY-WURTH	8

Specifikacija

Nr.	Užsak.Kodas	Tipas	Aprašymas	Raidinis žymuo	Gamintojas	Kiekis
26	00558 991 7	00558 991 7	Kištukų lizdai 1,5-2,5mm² laidui	-ORSY	ORSY-WURTH	8
27	LCH-E22003-120	LCH-E22003-120	LCH-E22003-120 Šildymo elementas 30W, 230-250V AC	-RH1	PTC	1
28	LCH-E22010-120	LCH-E22010-120	LCH-E22010-120 Šildymo elementas 100W, 230-250V AC	-RH2	PTC	1
29		CD 40x40	CD 40x40 Kabelių kanalas, perforuotas (plotis 40mm; aukštis 40mm)	-CD40x40	Phoenix Contact	2
30		CD 60x60	CD 60x60 Kabelių kanalas, perforuotas (plotis 60mm; aukštis 60mm)	-CD60x60	Phoenix Contact	2
31		CD 60x80	CD 60x80 Kabelių kanalas, perforuotas (plotis 60mm; aukštis 80mm)	-CD60x80	Phoenix Contact	2
32		CD 80x40	CD 80x40 Kabelių kanalas, perforuotas (plotis 80mm; aukštis 40mm)	-CD80x40	Phoenix Contact	2
33		CD 100x100	CD 100x100 Kabelių kanalas, perforuotas (plotis 100mm; aukštis 100mm)	-CD100x100	Phoenix Contact	1
34	FP 011 Rec 1M	FP 011 Rec 1M	Jungtukas pasukamas su fiksacija 1pol. su 1NA kontaktu	-S1	Promfactor Baltic	1
35	FP PCP bl 1M/40	FP PCP bl 1M/40	Mygtukas įgaubtas be fiksac. juodas su 1NA kontaktu	-SBL	Promfactor Baltic	1
36	53119040	GMP-GL-M 32x1.5	Kontraveržlė SKINTOP 32x1.5 pilka	-XQ:1	REIKU	1
37	83155343	PA-FOB-29	PA-FOB-29 Flanšinis antgalis kampinis 90° ø 29mm	-XQ:1	REIKU	1
38	83156295	PA-GOB-29M32	PA-GOB-29M32 Rankovės antgalis tiesus	-XQ:1	REIKU	1
39	83145107	PA-REB-29F	PA-REB-29F Poliamido rankovė juodos spalvos ø 29mm	-XQ:1	REIKU	1
40	SZ 2590.000	SZ 2590.000	SZ 2590.000 Žarna kabeliams ø48mm (išeiga narveliui 1m)	-SZ Žarna kabeliams D-48	RITTAL	1
41	56JS300K60ZY110-11030-R276	56JS300K60ZY110-11030-R276	Variklis PM DC planetary gear motor (110VDC); su žieminiu tepalu (-10°C) (USN-120 įžemikliams)	-SG-M	ShenZhen WICTA Co.	1
42	0485400000	ADP 3/HP3 1M	ADP 3/HP3 1M Plombavimo dangtelis	-ADP3	WEIDMULLER	1
43	0485760000	HP 3	HP 3 Plokštelė plombavimui (86,50 mm aukščio)	-HP3	WEIDMULLER	4
44	0485860000	HP 4	HP 4 Plokštelė plombavimui (66,50 mm aukščio)	-HP4	WEIDMULLER	2
45	1050000000	WAP 2.5-10	WAP 2.5-10 Galinis dangtelis, plokštelė (WDU 2.5_WTR 2.5_WPE 2.5 gnybtui)	-WAP2.5 – 10	WEIDMULLER	30
46	1107780000	WAP WT4/4AN/2	Galinis dangtelis dviaukščiam šynelių gnybtui (WT4 4AN/2)	-X4:1;-X4:11;-X4:21;-X4:31	WEIDMULLER	4
47	1020000000	WDU 2.5	WDU 2.5 Gnybtas paprastas-nepertraukiamas WDU 2.5, varžtinė jungtis, 2,5 mm², 800 V, 24 A	-X1:1...-X1:36;-XH:1...-XH:9	WEIDMULLER	45
48	1604270000	WKS 1/2	WKS 1/2 trumpiklis slankus 2-polis (WTL 6/3 gnybtui)	-WKS1/2	WEIDMULLER	1
49	1604310000	WKS 1/4	WKS 1/4 trumpiklis slankus 4-polis (WTL 6/3 gnybtui)	-WKS1/4;-X2:1;-X2:7	WEIDMULLER	3
50	1107800000	WP4/1AN/10	WP4/1AN/10 10-ies kištukų blokas	-X4:1;-X4:11;-X4:21;-X4:31	WEIDMULLER	8
51	1010000000	WPE 2.5	WPE 2.5 PE Gnybtas įžeminimo, varžtinis sujung., 2.5 mm², 300 A (2.5 mm²), žalias/geltonas	-XPE:1...-XPE:9	WEIDMULLER	9

Specifikacija

Nr.	Užsak.Kodas	Tipas	Aprašymas	Raidinis žymuo	Gamintojas	Kiekis
52	1053660000	WQV 2.5/2	WQV 2,5/2 2-polis varžtinis trumpiklis (WDU 2,5 ir WDK 2,5 gnybtui)	-WQV2,5/2	WEIDMULLER	5
53	1053760000	WQV 2.5/3	WQV 2,5/3 3-polis varžtinis trumpiklis (WDU 2,5 gnybtui)	-WQV2,5/3	WEIDMULLER	3
54	1053860000	WQV 2.5/4	WQV 2,5/4 varžtinis trumpiklis (WDU 2,5 gnybtui)	-WQV2,5/4	WEIDMULLER	1
55	1054460000	WQV 2.5/10	WQV 2,5/10 10-polis varžtinis trumpiklis (WDU 2,5 ir WDK 2,5 gnybtui)	-WQV2,5/10	WEIDMULLER	3
56	1051960000	WQV 4/2	WQV 4/2 Varžtinis trumpikis stac. 2-polis (WDU 4 gnybtui)	-WQV4/2	WEIDMULLER	4
57	1052360000	WQV 6/2	WQV 6/2 Varžtinis trumpikis stac. 2-polis (WTL 6/3 gnybtui)	-WQV6/2	WEIDMULLER	1
58	1054760000	WQV 6/3	WQV 6/3 Varžtinis trumpikis stac. 3-polis (WTL 6/3 gnybtui)	-WQV6/3	WEIDMULLER	2
59	1107680000	WT-4/4AN/2	WT-4/4AN/2 Gnybtas su kištukais	-X4:1...-X4:40	WEIDMULLER	40
60	1754970000	WTL 4/STB	WTL 4/STB Įtampos gnybtas	-X3:1...-X3:10	WEIDMULLER	10
61	1018600000	WTL 6/3 STB	WTL 6/3 STB Srovės gnybtas	-X2:1...-X2:15	WEIDMULLER	15
62	1855610000	WTR 2.5	WTR 2.5 Gnybtas pertraukiamas, varžtinė jungtis, 2.5 mm², 500 V, 24 A	-X1:37...-X1:166;-XB:1...-XB:16	WEIDMULLER	146
63	1608740000	ZAP/TW 1	Galinis dangtelis (WTL 4 gnybtui)	-X3:10;-ZAP/TW1	WEIDMULLER	2
64	9540000000	ZEW 35	ZEW 35 Galinis stabdis	-ZEW35	WEIDMULLER	20
65	1527540000	ZQV 2.5N/2	ZQV 2,5N/2 kišamas trumpiklis, 2-polis (WDU 2,5; WTR 2,5 gnybtams) Oranžinis.	-ZQV2.5N/2	WEIDMULLER	30
66	1527570000	ZQV 2.5N/3	ZQV 2,5N/3 kišamas trumpiklis, 3-polis (WDU 2,5; WTR 2,5 gnybtams) Oranžinis.	-ZQV2,5N/3	WEIDMULLER	3
67	1527590000	ZQV 2.5N/4	ZQV 2,5N/4 kišamas trumpiklis, 4-polis (WDU 2,5; WTR 2,5 gnybtams) Oranžinis.	-ZQV2,5N/4	WEIDMULLER	2
68	1527620000	ZQV 2.5N/5	ZQV 2,5N/5 kišamas trumpiklis, 5-polis (WDU 2,5; WTR 2,5 gnybtams) Oranžinis.	-ZQV2,5N/5	WEIDMULLER	1
69	1527630000	ZQV 2.5N/6	ZQV 2,5N/6 kišamas trumpiklis, 6-polis (WDU 2,5; WTR 2,5 gnybtams) Oranžinis.	-ZQV2,5N/6	WEIDMULLER	1
70	1527640000	ZQV 2.5N/7	ZQV 2,5N/7 kišamas trumpiklis, 7-polis (WDU 2,5; WTR 2,5 gnybtams) Oranžinis.	-ZQV2,5N/7	WEIDMULLER	1
71	1527670000	ZQV 2.5N/8	ZQV 2,5N/8 kišamas trumpiklis, 8-polis (WDU 2,5; WTR 2,5 gnybtams) Oranžinis.	-ZQV2,5N/8	WEIDMULLER	1
72	1527680000	ZQV 2.5N/9	ZQV 2,5N/9 kišamas trumpiklis, 9-polis (WDU 2,5; WTR 2,5 gnybtams) Oranžinis.	-ZQV2,5N/9	WEIDMULLER	1
73	1527690000	ZQV 2.5N/10	ZQV 2,5N/10 kišamas trumpiklis, 10-polis (WDU 2,5; WTR 2,5 gnybtams) Oranžinis.	-ZQV2,5N/10	WEIDMULLER	2
74	FK10-I-60-6NO	FK10-I-60	Padėties kontaktų blokas 6NA	-SG1;-SG2	XiangHong	2
75		H07V-K 1x1,5	H07V-K 1x1,5mm² Laidas minkštas-lankstus geltonai-žalias (S07Z1-K, PV3).	-H07V-K1x1,5		10
76		H07V-K 1x2,5	H07V-K 1x2,5mm² Laidas, minkštas-lankstus geltonai/žalias.	-H07V-K1x2,5		16
77		H07V-K 1x16	H07V-K 1x16mm² Laidas minkštas-lankstus gelt/žal.	-H07V-K1x16		20
78			DIN bėgelis 35x7,5mm, perforuotas USN-10 narveliams (ilgis po 2,5 metro)	-DIN35x7,5mm	ELGA	1
79	2848.01.91 + 2848.01.93		Laikiklis šildytuvo montavimui (automatikos sk.)	-LSiM1	iš ELGA	1

Specifikacija

Nr.	Užsak.Kodas	Tipas	Aprašymas	Raidinis žymuo	Gamintojas	Kiekis
80	2848.01.91 + 2848.01.93		Laikiklis šildytuvo montavimui (kabelių sk.)	-LSiM2	iš ELGA	1
81	2930.01.12d		Laikiklis šviestuvo montavimui (automatikos sk.)	-LSvM1	iš ELGA	1
82	2930.01.12d		Laikiklis šviestuvo montavimui (kabelių sk.)	-LSvM2	iš ELGA	1
83	nėra ELGA kodo	Avarinio išjungimo strypas	Avarinio išjungimo strypas.	-Atsargines dalys:	ELGA	1
84	83254480	Flexiprint LF 1BLYE-75-1,5-2,5	"FLEXIMARK® Flexiprint LF 1BLYE-75-1,5-2,5" -geltoni laidų markiravimo lapai (po 30 markiruočių)	-FLEX Mark	LAPP	20
85	1135402	ÖLFLEX® CLASSIC 110 CY	2x2,5mm² Ekranuotas, lankstus kabelis be g/ž gyslos; ÖLFLEX® CLASSIC 110 CY	-Ekranuotas2x2,5	LAPP	5
86	1136403	ÖLFLEX® CLASSIC 115 CY	3x2,5mm² Ekranuotas kabelis be g/ž (metrais)	-Ekranuotas3x2,5	LAPP	5
87	R-22kOhm/5W	R-22kOhm/5W	Varža	-R1;-R2	Lemona	2
88	1812L5	1812L5	38mm dvipusė lipni juosta (perforuotiems kanalams klijuoti)	-Lipni dvipusė juosta	Orabond	1
89	2592000	SZ.2592000	Apkaba gofrai (ø48mm)	-SZ.2592000	RITTAL	2
90	2005500000	CC 15/45 MM WS	CC 15/45 MM WS Popierinis lipdukas baltas 15x45mm, balta sp. (1pak.yra 450vnt.)	-CC15/45 MM WS	WEIDMULLER	10
91	1877310000	CC 15/60 K MC NE WS	CC 15/60 K MC NE WS Plastikinis Lipdukas (15/60) (dėž. yra 40vnt.)	-CC15/60 K MC	WEIDMULLER	15
92	1934390000	CC 30/60 K MC NE WS	CC 30/60 K MC NE WS Plastikinis Lipdukas (30/60) (dėž. yra 30vnt.)	-CC30/60 K MC	WEIDMULLER	10
93	1138430000	CC 85/54 K MC NE WS	Plastikinis lipdukas 85x54mm, balta sp. (naud.pagr. gaminio etiketei)	-CC85/54 K MC	WEIDMULLER	5
94	2005110000	ESG 6/17 MM GE	ESG 6/17 MM GE Popierinis lipdukas 6x17mm, geltona sp. (1pak. yra 3000vnt.)	-ESG6/17 MM GE	WEIDMULLER	55
95	1248620000	SM 19/42 K MC NE WS	Plastikinis Lipdukas (19x42mm)	-SM19/42 K MC	WEIDMULLER	20
96	1609860000	WS 12/5 MC NE WS	WS 12/5 Gnybtų markiravimo plokštelė (paprasti/atkertami gnybtai)	-WS12/5	WEIDMULLER	500
97	1609900000	WS 12/6 MC NE WS	WS 12/6 Gnybtų markiravimo plokštelė (pagr. įtampos gnybtai)	-WS12/6	WEIDMULLER	60
98	1609920000	WS 12/6.5 MC NE WS	WS 12/6.5 Gnybtų markiravimo plokštelė (pagr. srovės gnybtai)	-WS12/6,5	WEIDMULLER	30
99	nėra ELGA kodo	***A t s a r g i n ė s d a l y s***	***Atsarginių dalių komplektas kurį sudaro***	-Atsargines dalys:	ELGA	1
100	nėra ELGA kodo	Double-bit raktas	Double-bit raktas.	-Atsargines dalys:	ELGA	1
101	nėra ELGA kodo	Jungtuvo ištraukimo iš narvelio vežimėlis	Jungtuvo ištraukimo iš narvelio vežimėlis.	-Atsargines dalys:	ELGA	0
102	nėra ELGA kodo	Jungtuvo vežimėlio stūmimo rankena	Jungtuvo vežimėlio stūmimo rankena.	-Atsargines dalys:	ELGA	1
103	nėra ELGA kodo	Įžemiklio valdymo rankena	Įžemiklio valdymo rankena.	-Atsargines dalys:	ELGA	1
104	132831	JZ-500 80x1.5 mm²	JZ-500 80x1.5 mm² Kabelis varinis, minkštas, pilkas sunumeruotomis gyslomis ; gamintojo sertifikatas.	-JZ-500 80x1,5	HELUKABEL	4
105	-		Ø 24mm juodas apsauginis vamzdelis (kembrikas) Rulone 200m	-INF.PVCH 24mm	Inforumas	2

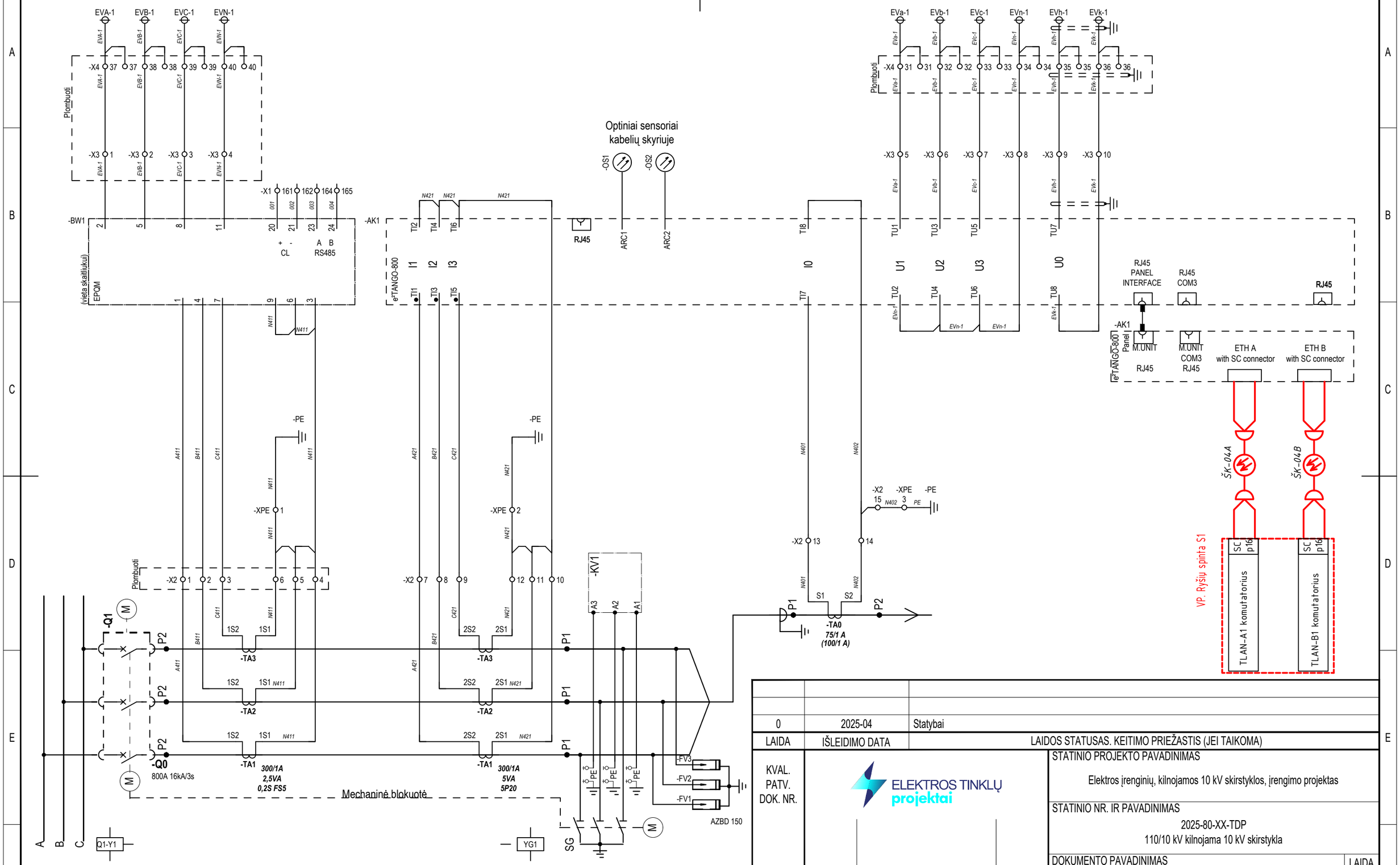

0	2025-04	Statybai
LAIDA	IŠLEIDIMO DATA	LAIDOS STATUSAS. KEITIMO PRIEŽASTIS (JEI TAIKOMA)

KVAL. PATV. DOK. NR.

ELEKTROS TINKLŲ projektai

STATINIO PROJEKTO PAVADINIMAS

Elektros įrenginių, kilnojamos 10 kV skirstyklos, įrengimo projektas

STATINIO NR. IR PAVADINIMAS

2025-80-XX-TDP

110/10 kV kilnojama 10 kV skirstykla

DOKUMENTO PAVADINIMAS

10 kV linijos narvelio Nr. 104 (L-104) principinės ir montažinės schemos

LAIDA: 0

lt

STATYTOJAS / UŽSAKOVAS

AB „Energijos skirstymo operatorius“

DOKUMENTO ŽYMUO

2025-80-XX-TDP-RAV-T2_B-09

LAPAS: 1

LAPŲ: 16

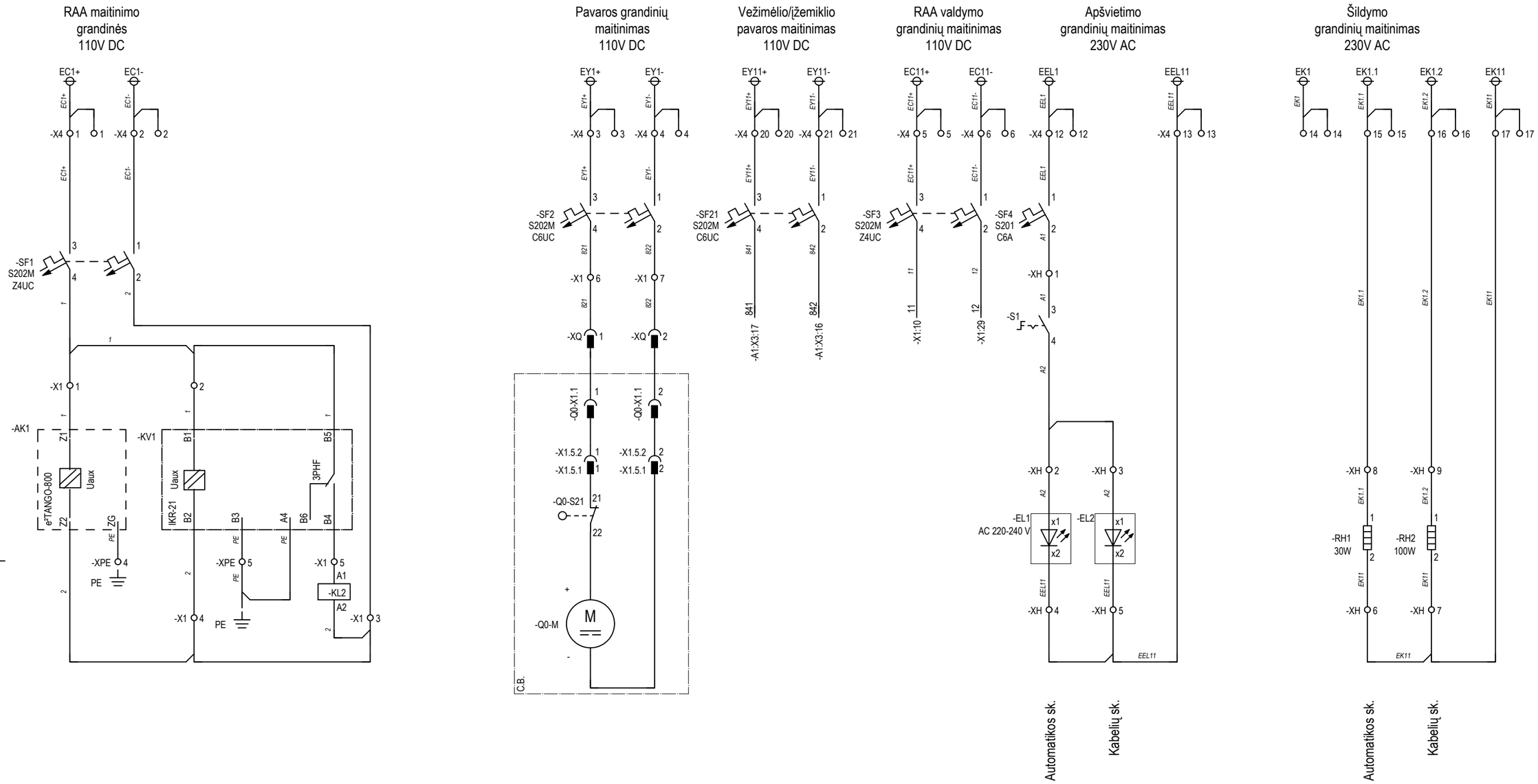

DOKUMENTO ŽYMUO	LAPAS	LAPŲ	LAIDA
2025-80-XX-TDP-RAV-T2_B-09	2	16	0

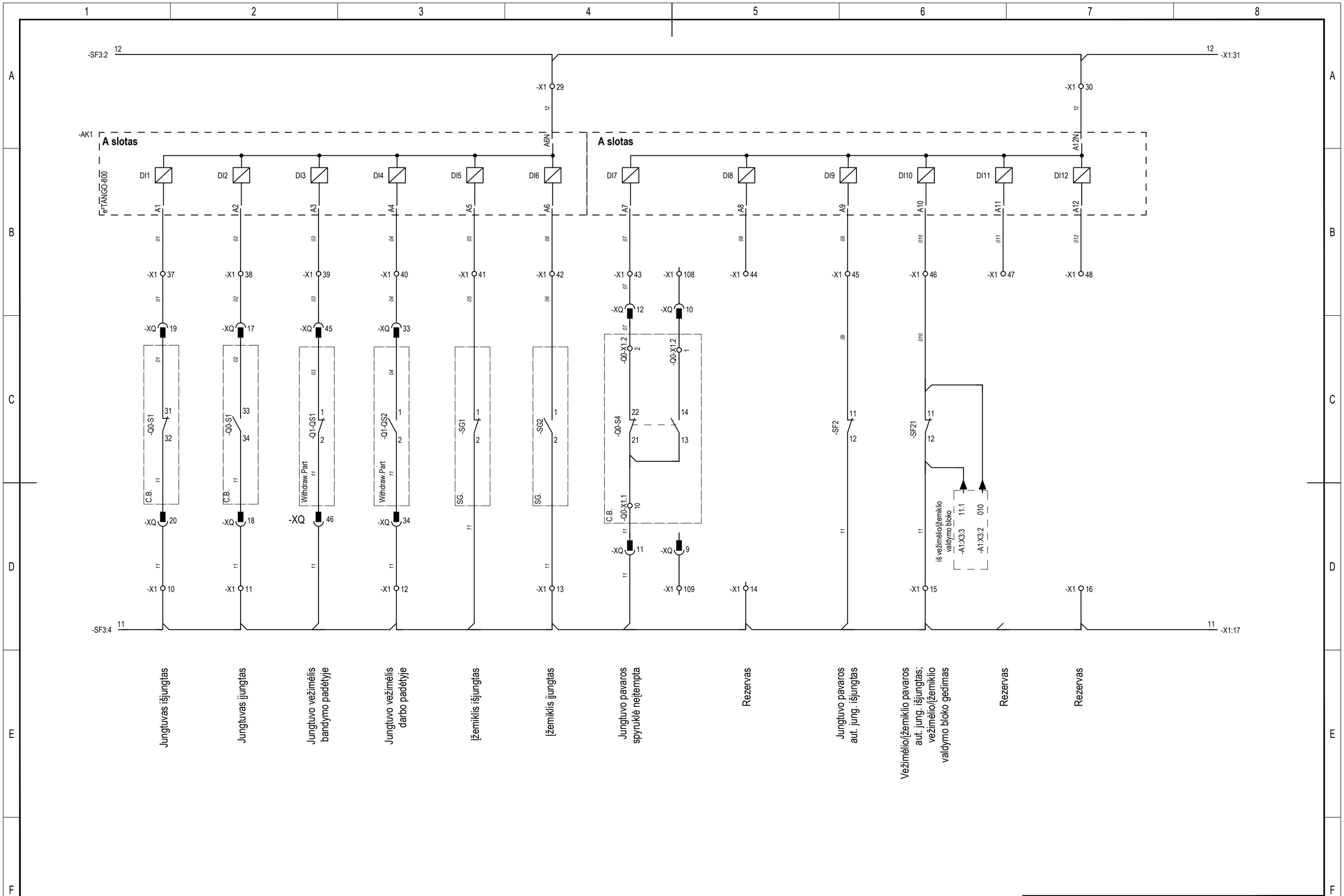

DOKUMENTO ŽYMUO	LAPAS	LAPŲ	LAIDA
2025-80-XX-TDP-RAV-T2_B-09	3	16	0

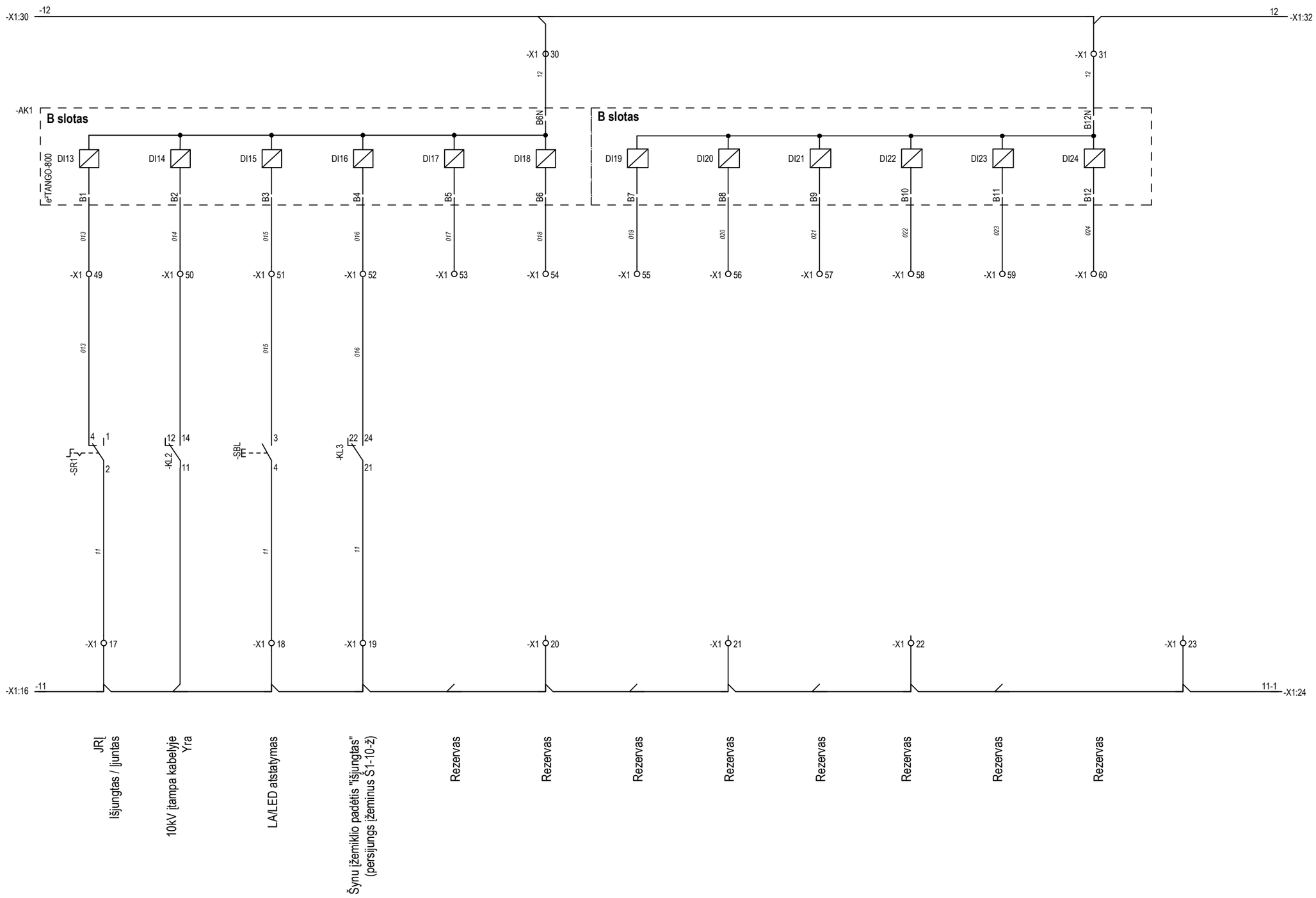

DOKUMENTO ŽYMUO	LAPAS	LAPŲ	LAIDA
2025-80-XX-TDP-RAV-T2_B-09	4	16	0

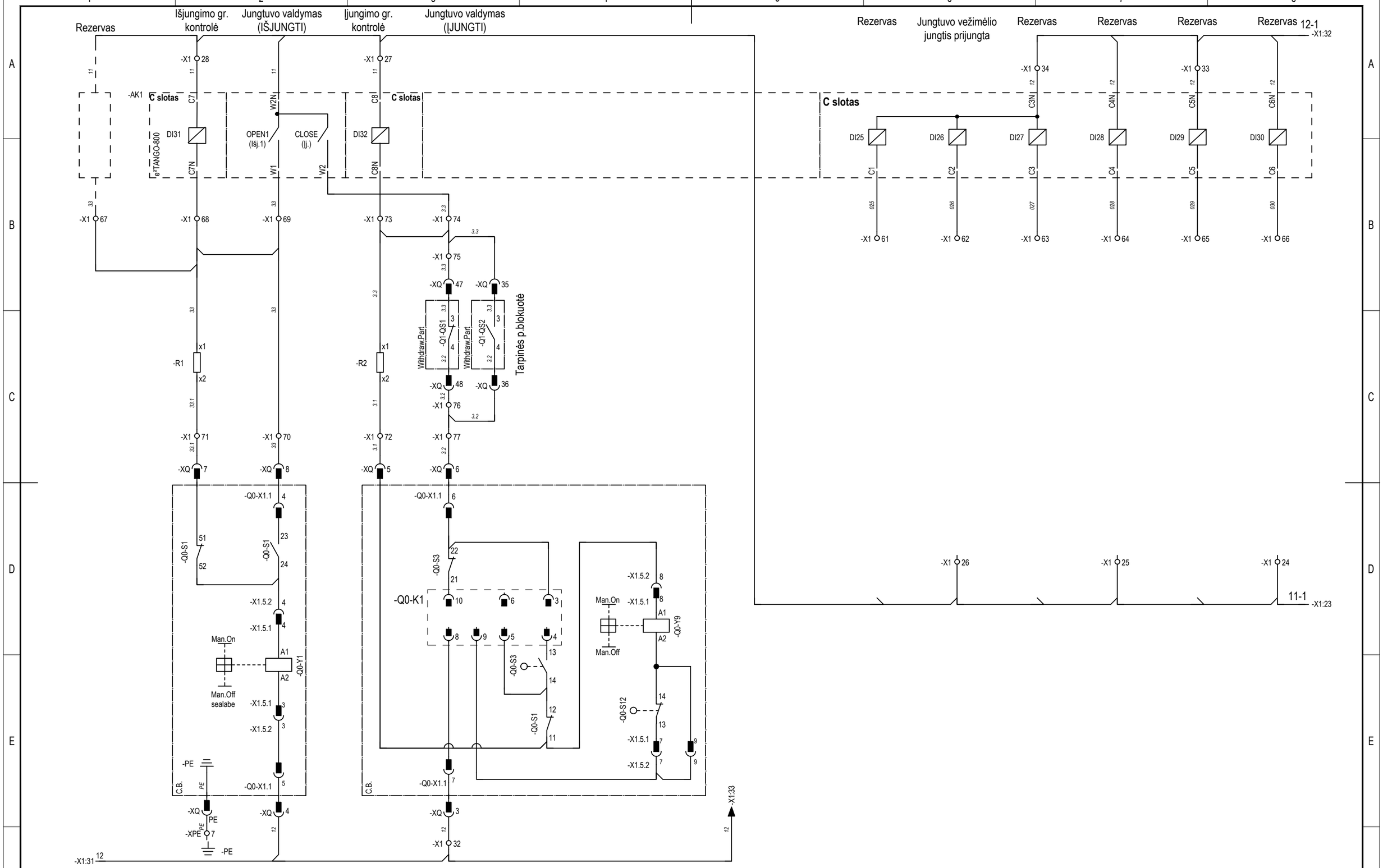

DOKUMENTO ŽYMUO	LAPAS	LAPŲ	LAIDA
2025-80-XX-TDP-RAV-T2_B-09	5	16	0

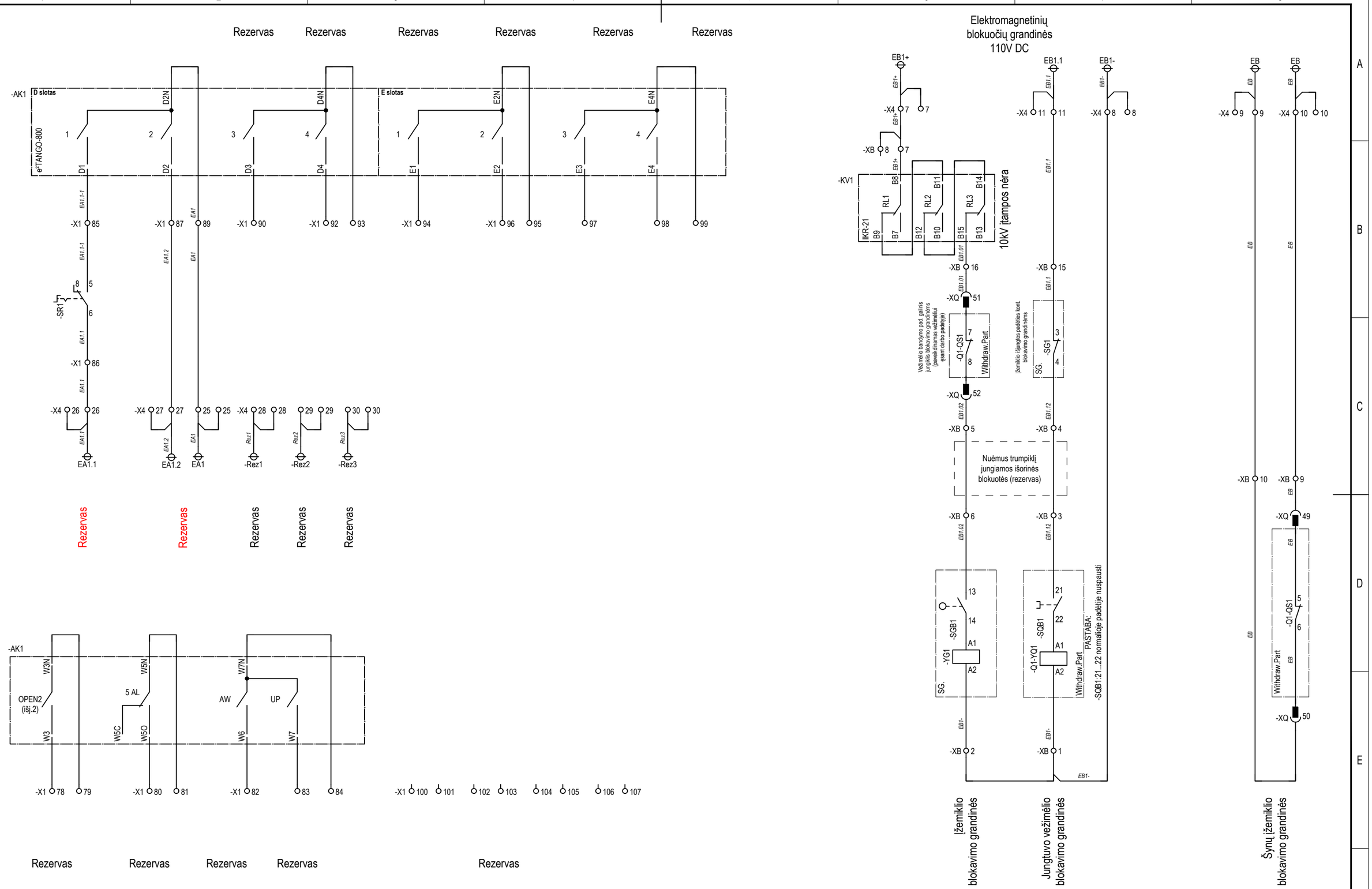

DOKUMENTO ŽYMUO	LAPAS	LAPŲ	LAIDA
2025-80-XX-TDP-RAV-T2_B-09	6	16	0

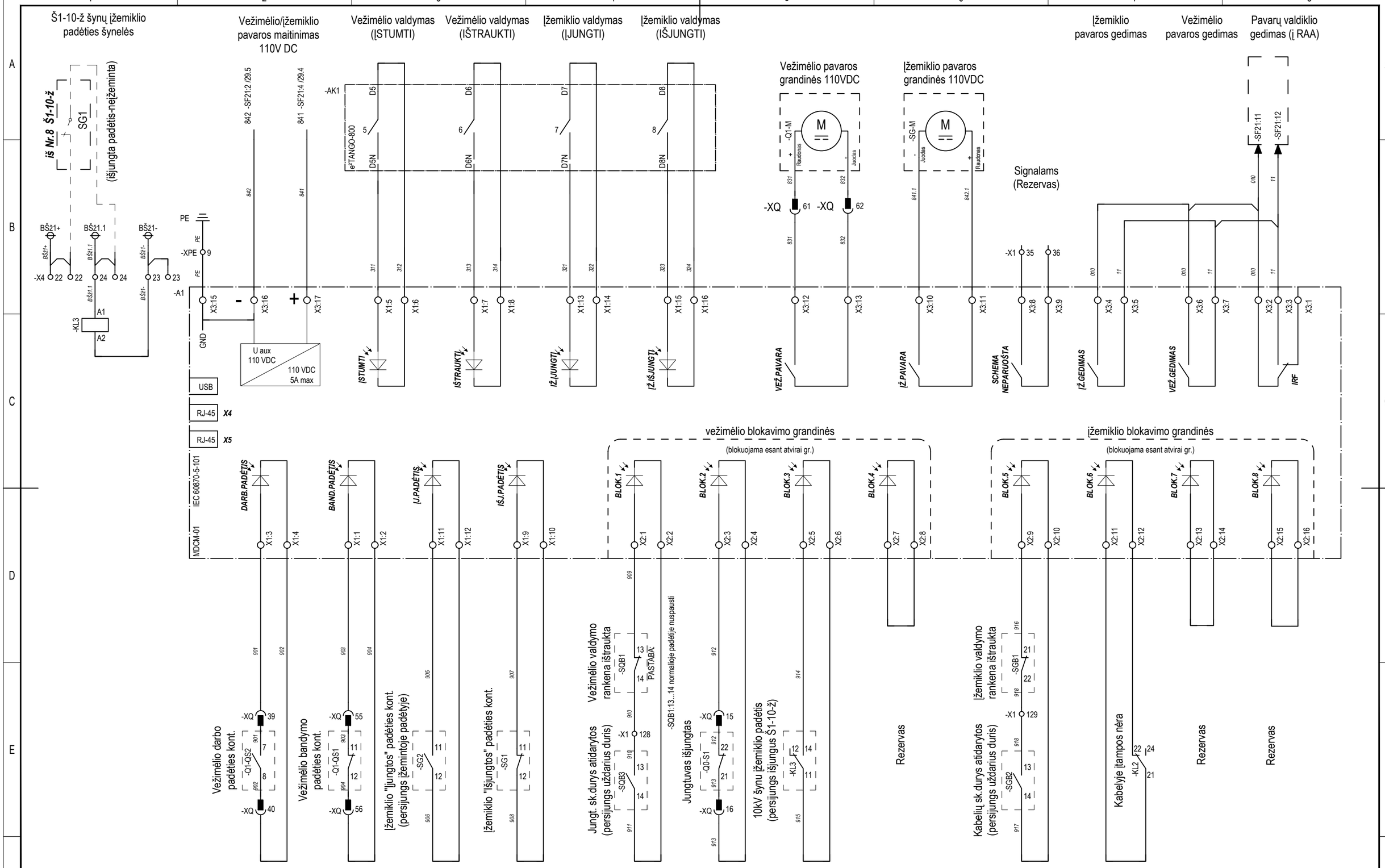

DOKUMENTO ŽYMUO	LAPAS	LAPŲ	LAIDA
2025-80-XX-TDP-RAV-T2_B-09	7	16	0

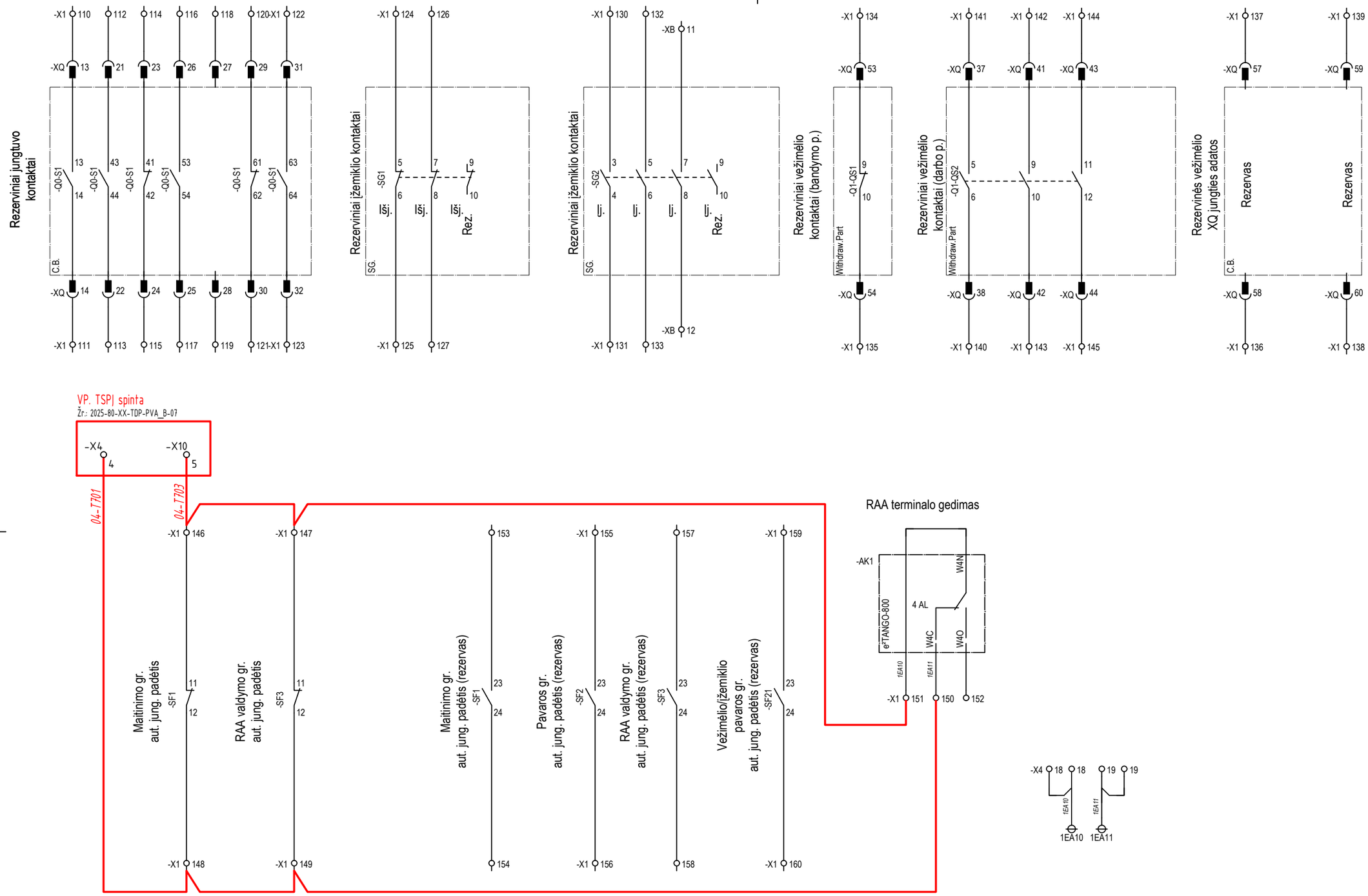

DOKUMENTO ŽYMUO	LAPAS	LAPŲ	LAIDA
2025-80-XX-TDP-RAV-T2_B-09	8	16	0

-X1

Pajungimo adresas	Gysla	Tipas		Trmpkl.	Gysla	Pajungimo adresas
-SF1:4	1		1		1	-AK1:Z1
-KV1:B1	1		2		1	-KV1:B5
-SF1:2	2		3		2	-KL2:A2
-KV1:B2	2		4		2	-AK1:Z2
-KL2:A1			5			-KV1:B4
-XQ:1	821		6		821	-SF2:4
-XQ:2	822		7		822	-SF2:2
			8			
			9			
-XQ:20	11		10		11	-SF3:4
-XQ:18	11		11		11	-XQ:46
-XQ:34	11		12		11	-SG1:2
-XQ:11	11		13		11	-SG2:2
-SF2:12	11		14			
			15		11	-SF21:12
			16			
-KL2:11			17		11	-SR1:2
-SBL:4	11		18			
			19		11	-KL3:21
			20			
			21			
			22			
			23			
			24			
			25			
			26			
-AK1:W2N	11		27		11	-AK1:C8
			28		11	-AK1:C7
-SF3:2	12		29		12	-AK1:A6N
-AK1:B6N	12		30		12	-AK1:A12N
-XQ:4	12		31		12	-AK1:B12N
-XQ:3	12		32			
-AK1:C6N	12		33		12	-AK1:C5N
-AK1:C4N	12		34		12	-AK1:C3N
-A1:X3:8			35			
-A1:X3:9			36			
-XQ:19	01		37		01	-AK1:A1
-XQ:17	02		38		02	-AK1:A2
-XQ:45	03		39		03	-AK1:A3
-XQ:33	04		40		04	-AK1:A4
-SG1:1	05		41		05	-AK1:A5
-SG2:1	06		42		06	-AK1:A6
-XQ:12	07		43		07	-AK1:A7
			44		08	-AK1:A8
-SF2:11	09		45		09	-AK1:A9
-SF21:11	010		46		010	-AK1:A10
			47		011	-AK1:A11
			48		012	-AK1:A12
-SR1:4	013		49		013	-AK1:B1
-KL2:14			50		014	-AK1:B2
-SBL:3	015		51		015	-AK1:B3
-KL3:24	016		52		016	-AK1:B4
			53		017	-AK1:B5
			54		018	-AK1:B6
			55		019	-AK1:B7
			56		020	-AK1:B8
			57		021	-AK1:B9
			58		022	-AK1:B10
			59		023	-AK1:B11
			60		024	-AK1:B12

Slankus trumpiklis sr. gr. WKS 1/2(4)
Gnybtas srovės gr. WTL 6/3 STB
Gnybtas įtampos gr. WTL 4 STB
Gnybtas įžeminimo gr. WPE-2,5
Pertraukiamas gnybtas WTR 2,5
2-aukštis gnybtas WTR 2,5/ZZ
Paprastas gnybtas WDU 2,5
Gnybtas su kištukais WT-4/4AN/2

PASTABA: trumpiklius naudoti nekarpomus.
2-polis -ZQV 2.5N/2 (geltonas)
3-polis -ZQV 2.5N/3 (geltonas)
4-polis -ZQV 2.5N/4 (geltonas arba oranžinis)
5-polis -ZQV 2.5N/5 (oranžinis)
7-polis -ZQV 2.5N/7 (oranžinis)
8-polis -ZQV 2.5N/8 (oranžinis)
9-polis -ZQV 2.5N/9 (oranžinis)

-X1

		61		025	-AK1:C1
		62		026	-AK1:C2
		63		027	-AK1:C3
		64		028	-AK1:C4
		65		029	-AK1:C5
		66		030	-AK1:C6
		67			
-AK1:C7N		68		33	-R1:x1
		69		33	-AK1:W1
-XQ:8	33	70			
-XQ:7	33.1	71		33.1	-R1:x2
-XQ:5	3.1	72		3.1	-R2:x2
-AK1:C8N		73		3.3	-R2:x1
		74		3.3	-AK1:W2
-XQ:47	3.3	75		3.3	-XQ:35
-XQ:48	3.2	76		3.2	-XQ:36
-XQ:6	3.2	77			
		78			-AK1:W3
		79			-AK1:W3N
		80			-AK1:W5O
		81			-AK1:W5N
		82			-AK1:W6
		83			-AK1:W7
		84			-AK1:W7N
-SR1:5	EA1.1-1	85		EA1.1-1	-AK1:D1
-SR1:6	EA1.1	86		EA1.1	-X4:26
-X4:27	EA1.2	87			-AK1:D2
-SR1:10		88			
-X4:25	EA1	89		EA1	-AK1:D2N
		90			-AK1:D3
-SR1:14		91			
		92			-AK1:D4
		93			-AK1:D4N
		94			-AK1:E1
		95			-AK1:E2N
		96			-AK1:E2
		97			-AK1:E3
		98			-AK1:E4
		99			-AK1:E4N
		100			
		101			
		102			
		103			
		104			
		105			
		106			
		107			
-XQ:10		108			
-XQ:9		109			
-XQ:13		110			
-XQ:14		111			
-XQ:21		112			
-XQ:22		113			
-XQ:23		114			
-XQ:24		115			
-XQ:26		116			
-XQ:25		117			
-XQ:27		118			
-XQ:28		119			
-XQ:29		120			
-XQ:30		121			
-XQ:31		122			

-X1

-XQ:32			123	•		
-SG1:5			124	•		
-SG1:6			125	•		
-SG1:7			126	•		
-SG1:8			127	•		
-SQB1:14	910		128	•	910	-SQB3:13
-SGB2:13	918		129	•	918	-SGB1:22
-SG2:3			130	•		
-SG2:4			131	•		
-SG2:5			132	•		
-SG2:6			133	•		
-XQ:53			134	•		
-XQ:54			135	•		
-XQ:58			136	•		
-XQ:57			137	•		
-XQ:60			138	•		
-XQ:59			139	•		
-XQ:38			140	•		
-XQ:37			141	•		
-XQ:41			142	•		
-XQ:42			143	•		
-XQ:43			144	•		
-XQ:44			145	•		
-SF1:11			146	•	04-T703	K04-250
-SF3:11			147	•		
-SF1:12			148	•	04-T701	K04-250
-SF3:12			149	•		
			150	•	04-T701	-AK1:W4C
			151	•	04-T703	-AK1:W4N
			152	•		-AK1:W4O
-SF1:23			153	•		
-SF1:24			154	•		
-SF2:23			155	•		
-SF2:24			156	•		
-SF3:23			157	•		
-SF3:24			158	•		
-SF21:23			159	•		
-SF21:24			160	•		
-BW1:20	001		161	•		
-BW1:21	002		162	•		
			163	•		
-BW1:23	003		164	•		
-BW1:24	004		165	•		
			166	•		

K04-250
VP. TSPI spinta T1

-X2

Plomb. dangtelis

Pajungimo adresas	Gysla	Tipas		Trmpkl.	Gysla	Pajungimo adresas
-TA1:1S2	A411		1	•	A411	-BW1:1
-TA2:1S2	B411		2	•	B411	-BW1:4
-TA3:1S2	C411		3	•	C411	-BW1:7
-TA1:1S1	N411		4	•	N411	-BW1:3
-TA2:1S1	N411		5	•		
-TA3:1S1	N411		6	•	N411	-XPE:1
-TA1:2S2	A421		7	•	A421	-AK1:TI1
-TA2:2S2	B421		8	•	B421	-AK1:TI3
-TA3:2S2	C421		9	•	C421	-AK1:TI5
-TA1:2S1	N421		10	•	N421	-AK1:TI6
-TA2:2S1	N421		11	•		
-TA3:2S1	N421		12	•	N421	-XPE:2
-TA0:S1	N401		13	•	N401	-AK1:TI7
-TA0:S2	N402		14	•	N402	-AK1:TI8
			15	•	N402	-XPE:3

-X3

Plomb.

Pajungimo adresas	Gysla	Tipas		Trmpkl.	Gysla	Pajungimo adresas
-X4:37	EVA-1		1	•	EVA-1	-BW1:2
-X4:38	EVB-1		2	•	EVB-1	-BW1:5
-X4:39	EVC-1		3	•	EVC-1	-BW1:8
-X4:40	EVN-1		4	•	EVN-1	-BW1:11
-X4:31	EVa-1		5	•	EVa-1	-AK1:TU1
-X4:32	EVb-1		6	•	EVb-1	-AK1:TU3
-X4:33	EVc-1		7	•	EVc-1	-AK1:TU5
-X4:34	EVn-1		8	•	EVn-1	-AK1:TU6
-X4:35	EVh-1		9	•	EVh-1	-AK1:TU7
-X4:36	EVk-1		10	•	EVk-1	-AK1:TU8

-XPE

Pajungimo adresas	Gysla	Tipas		Trmpkl.	Gysla	Pajungimo adresas
			1	•	N411	-X2:6
			2	•	N421	-X2:12
			3	•	N402	-X2:15
			4	•	PE	-AK1:ZG
-KV1:A4	PE		5	•	PE	-KV1:B3
			6	•		
-XQ:PE	PE		7	•		
			8	•	PE	-PE ŠYNA
			9	•	PE	-A1:X3:15

-XB

Pajungimo adresas	Gysla	Tipas		Trmpkl.	Gysla	Pajungimo adresas
-Q1-YQ1:A2	EB1-		1		EB1-	-X4:8
-YG1:A2	EB1-		2			
-SQB1:21	EB1.12		3			
-SG1:4	EB1.12		4			
-XQ:52	EB1.02		5			
-SGB1:13	EB1.02		6			
-X4:7	EB1+		7		EB1+	-KV1:B8
			8			
-XQ:49	EB		9	•	EB	-X4:10
-XQ:50	EB		10	•	EB	-X4:9
-SG2:7			11	•		
-SG2:8			12	•		
			13	•		
			14	•		
-SG1:3	EB1.1		15	•	EB1.1	-X4:11
-KV1:B15	EB1.01		16	•	EB1.01	-XQ:51

Slankus trumpiklis sr. gr. WKS 1/2(4)	*PASTABA: trumpiklius naudoti nekarpomus.*
Gnybtas srovės gr. WTL 6/3 STB	*2-polis -ZQV 2.5N/2 (geltonas)*
Gnybtas įtampos gr. WTL 4 STB	*3-polis -ZQV 2.5N/3 (geltonas)*
Gnybtas įžeminimo gr. WPE-2,5	*4-polis -ZQV 2.5N/4 (geltonas arba oranžinis)*
Pertraukiamas gnybtas WTR 2,5	*5-polis -ZQV 2.5N/5 (oranžinis)*
2-aukštis gnybtas WTR 2,5/ZZ	*7-polis -ZQV 2.5N/7 (oranžinis)*
Paprastas gnybtas WDU 2,5	*8-polis -ZQV 2.5N/8 (oranžinis)*
Gnybtas su kištukais WT-4/4AN/2	*9-polis -ZQV 2.5N/9 (oranžinis)*

DOKUMENTO ŽYMUO	LAPAS	LAPŲ	LAIDA
2025-80-XX-TDP-RAV-T2_B-09	10	16	0

-XH

Pajungimo adresas	Gysla	Tipas		Trmpkl.	Gysla	Pajungimo adresas
-S1:3	A1		1		A1	-SF4:2
-EL1:x1	A2		2		A2	-S1:4
-EL2:x1	A2		3			
-EL1:x2	EEL11		4			
-EL2:x2	EEL11		5		EEL11	-X4:13
-RH1:2	EK11		6			
-RH2:2	EK11		7		EK11	-X4:17
-RH1:1	EK1.1		8		EK1.1	-X4:15
-RH2:1	EK1.2		9		EK1.2	-X4:16

-X4

Pajungimo adresas	Gysla	Tipas		Trmpkl.	Gysla	Pajungimo adresas
-SF1:3	EC1+		1		EC1+	-EC1+
			1			
-SF1:1	EC1-		2		EC1-	-EC1-
			2			
-SF2:3	EY1+		3		EY1+	-EY1+
			3			
-SF2:1	EY1-		4		EY1-	-EY1-
			4			
-SF3:3	EC11+		5		EC11+	-EC11+
			5			
-SF3:1	EC11-		6		EC11-	-EC11-
			6			
-XB:7	EB1+		7		EB1+	-EB1+
			7			
-XB:1	EB1-		8		EB1-	-EB1-
			8			
-XB:10	EB		9		EB	-EB
			9			
-XB:9	EB		10		EB	-EB
			10			
-XB:15	EB1.1		11		EB1.1	-EB1.1
			11			
-SF4:1	EEL1		12		EEL1	-EEL1
			12			
-XH:5	EEL11		13		EEL11	-EEL11
			13			
			14		EK1	-EK1
			14			
-XH:8	EK1.1		15		EK1.1	-EK1.1
			15			
-XH:9	EK1.2		16		EK1.2	-EK1.2
			16			
-XH:7	EK11		17		EK11	-EK11
			17			
	1EA10		18		1EA10	-1EA10
			18			
	1EA11		19		1EA11	-1EA11
			19			
-SF21:3	EY11+		20		EY11+	-EY11+
			20			
-SF21:1	EY11-		21		EY11-	-EY11-
			21			
			22		BŠž1+	-BŠž1+

-X4

			22			
-KL3:A2	BŠž1-		23		BŠž1-	-BŠž1-
			23			
-KL3:A1	BŠž1.1		24		BŠž1.1	-BŠž1.1
			24			
-X1:89	EA1		25		EA1	-EA1
			25			
-X1:86	EA1.1		26		EA1.1	-EA1.1
			26			
-X1:87	EA1.2		27		EA1.2	-EA1.2
			27			
			28		Rez1	-Rez1
			28			
			29		Rez2	-Rez2
			29			
			30		Rez3	-Rez3
			30			
-X3:5	EVa-1		31		EVa-1	-EVa-1
			31			
-X3:6	EVb-1		32		EVb-1	-EVb-1
			32			
-X3:7	EVc-1		33		EVc-1	-EVc-1
			33			
-X3:8	EVn-1		34		EVn-1	-EVn-1
			34			
-X3:9	EVh-1		35		EVh-1	-EVh-1
			35			
-X3:10	EVk-1		36		EVk-1	-EVk-1
			36			
-X3:1	EVA-1		37		EVA-1	-EVA-1
			37			
-X3:2	EVB-1		38		EVB-1	-EVB-1
			38			
-X3:3	EVC-1		39		EVC-1	-EVC-1
			39			
-X3:4	EVN-1		40		EVN-1	-EVN-1
			40			

Plomb. dangtelis

Plomb. dangtelis

DOKUMENTO ŽYMUO	LAPAS	LAPŲ	LAIDA
2025-80-XX-TDP-RAV-T2_B-09	11	16	0

KIŠTUKO SUJUNGIMO DIAGRAMA

EPIC_H-DD_72_narvelio_jungtis_2024_KB

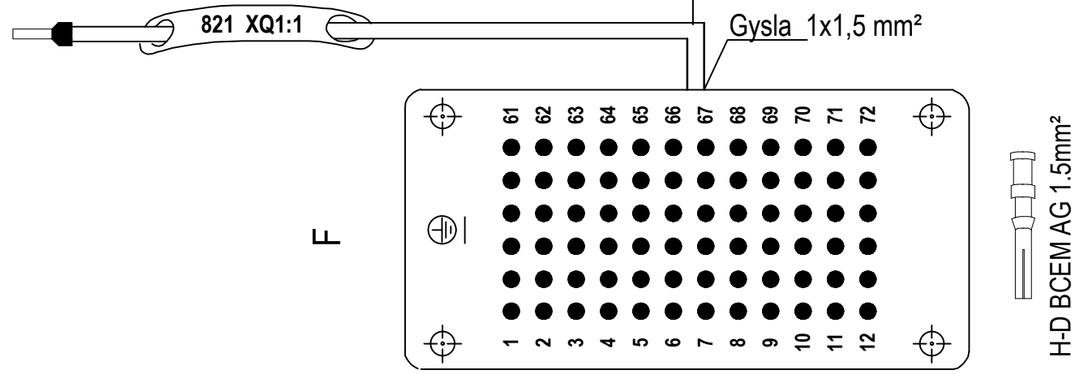

Laido gyslos numeris

=N2+-XQ

Numeris ant kaladėlės

Į AUTOMATIKO DĖŽĘ

Kištuko Nr.	Laido Nr.	Grandinės Nr.	Į (lizdas)
1	1	821	-X1:6
2	2	822	-X1:7
3	3	12	-X1:32
4	4	12	-X1:31
5	5	3.1	-X1:72
6	6	3.2	-X1:77
7	7	33.1	-X1:71
8	8	33	-X1:70
9	9		-X1:109
10	10		-X1:108
11	11	11	-X1:13
12	12	07	-X1:43
13	13		-X1:110
14	14		-X1:111
15	15	912	-A1:X2:3
16	16	913	-A1:X2:4
17	17	02	-X1:38
18	18	11	-X1:11
19	19	01	-X1:37
20	20	11	-X1:10
21	21		-X1:112
22	22		-X1:113
23	23		-X1:114
24	24		-X1:115
25	25		-X1:117
26	26		-X1:116
27	27		-X1:62
28	28		-X1:26
29	29		-X1:120
30	30		-X1:121
31	31		-X1:122
32	32		-X1:123
33	33	04	-X1:40
34	34	11	-X1:12
35	35	3.3	-X1:75
36	36	3.2	-X1:76
37	37		-X1:141
38	38		-X1:140
39	39	901	-A1:X1:3
40	40	902	-A1:X1:4
41	41		-X1:142
42	42		-X1:143
43	43		-X1:144
44	44		-X1:145
45	45	03	-X1:39
46	46	11	-X1:11
47	47	3.3	-X1:75
48	48	3.2	-X1:76
49	49	EB	-XB:9
50	50	EB	-XB:10
51	51	EB1.01	-XB:16
52	52	EB1.02	-XB:5
53	53		-X1:134
54	54		-X1:135
55	55	903	-A1:X1:1
56	56	904	-A1:X1:2
57	57		-X1:137
58	58		-X1:136
59	59		-X1:139
60	60		-X1:138
61	61	831	-A1:X3:12
62	62	832	-A1:X3:13
63	63		
64	64		
65	65		
66	66		
67	67		
68	68		
69	69		
70	70		
71	71		
72	72		
PE	GŽ	PE	-XPE:7

H-DD 72 BCM
kaladėlė lizdui 72P

Kištuko Nr.	IŠ (kištukas)
1	-Q0-X1.1:1
2	-Q0-X1.1:2
3	-Q0-X1.1:7
4	-Q0-X1.1:5
5	-Q0-S1:11
6	-Q0-X1.1:6
7	-Q0-S1:51
8	-Q0-X1.1:4
9	
10	-Q0-X1.2:1
11	-Q0-X1.1:10
12	-Q0-X1.2:2
13	-Q0-S1:13
14	-Q0-S1:14
15	-Q0-S1:22
16	-Q0-S1:21
17	-Q0-S1:33
18	-Q0-S1:34
19	-Q0-S1:31
20	-Q0-S1:32
21	-Q0-S1:43
22	-Q0-S1:44
23	-Q0-S1:41
24	-Q0-S1:42
25	-Q0-S1:54
26	-Q0-S1:53
27	-XQ:28
28	-XQ:27
29	-Q0-S1:61
30	-Q0-S1:62
31	-Q0-S1:63
32	-Q0-S1:64
33	-Q1-QS2:1
34	-Q1-QS2:2
35	-Q1-QS2:3
36	-Q1-QS2:4
37	-Q1-QS2:5
38	-Q1-QS2:6
39	-Q1-QS2:7
40	-Q1-QS2:8
41	-Q1-QS2:9
42	-Q1-QS2:10
43	-Q1-QS2:11
44	-Q1-QS2:12
45	-Q1-QS1:1
46	-Q1-QS1:2
47	-Q1-QS1:3
48	-Q1-QS1:4
49	-Q1-QS1:5
50	-Q1-QS1:6
51	-Q1-QS1:7
52	-Q1-QS1:8
53	-Q1-QS1:9
54	-Q1-QS1:10
55	-Q1-QS1:11
56	-Q1-QS1:12
57	
58	
59	
60	
61	-Q1-M:+
62	-Q1-M:-
63	
64	
65	
66	
67	
68	
69	
70	
71	
72	
PE	-PE

H-DD 72 SCM
kaladėle kištukui 72P

Į VEŽIMĖLIO PUSĘ

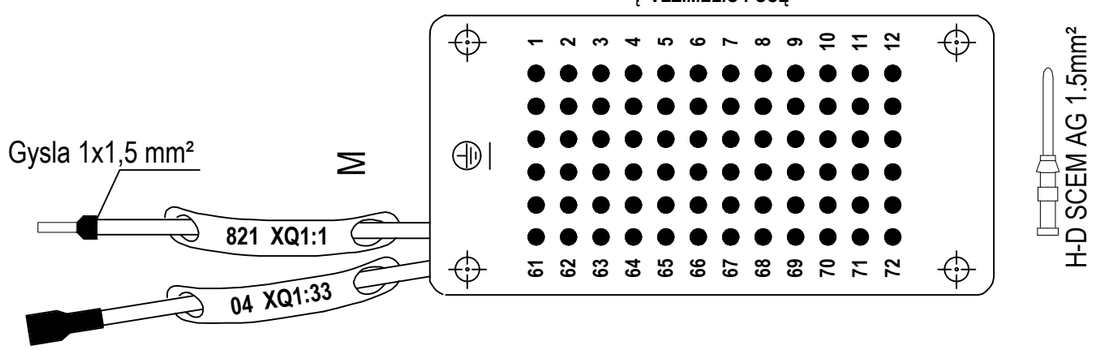

DOKUMENTO ŽYMUO	LAPAS	LAPŲ	LAIDA
2025-80-XX-TDP-RAV-T2_B-09	12	16	0

Specifikacija

Nr.	Užsak.Kodas	Tipas	Aprašymas	Raidinis žymuo	Gamintojas	Kiekis
1	AZBD150DH	AZBD150DH	Įtampos ribotuvas su sijonėliais, DH tipo Uc=12kV, Ur=15kV, 8/20µs/10kA =39.8kV	-FV1...-FV3	DERVASIL S.A.S	3
2			Nulinės sekos srovės transformatorius 75/1A (100/1A) 1VA 10P10,16kA/1s; 1,2 In.	-TA0	ESITAS	1
3	ePTANGO-800-J10-TR-1A/5A-UNI(110VDC)-ETH+OPTO MM+RS485-Z-flush-S-1m, IP4X x-12IN-12IN-8IN-8OUT-8OUT-4OUTH-ARC-LST_EN_61850	ePTANGO-800-J10-TR-1A/5A-UNI(110VDC)-ETH+OPTO MM+RS485-Z-flush-S-1m, IP4X x-12IN-12IN-8IN-8OUT-8OUT-4OUTH-ARC-LST_EN_61850	RAA terminalas 32BI, 20BO, ARC, Uaux -UNI (110/230V AC/DC) (su valdymo kontaktais ≥ 2/1 A (110/220 DC V ir L/R = 40 ms)) LST EN 61850 ryšio protokolu; Iš ESO sąrašo.	-AK1	Elektrometal Energetyka SA	1
4	3AE5102-1AE40-0EA2_Z=F20+B24+D90	3AE5102-1AE40-0EA2_Z=F20+B24+D90	Vakuuminis jungtuvas 12kV 800A, 16kA, 3s (h=150; v=205) (110V dc) 6NO+6NC, 1st. shunt release; operating cycle - O-0.3s-CO-15s-CO	-Q0	Siemens	1
5	2CDS200946R0001	S2C-H6-H11R	S2C-H6-H11R Kontaktas papildomas S200 serijos a.j. 1NA/NU (galima uždėti 3-iš dešinės)	-SF1...-SF3;-SF21	ABB	4
6	2CDS251001R0064	S201-C6	1P Automatinis jungiklis S201-C6A	-SF4	ABB	1
7	2CDS272061R0064	S202M-C6UC	2P Automatinis jungiklis S202M-C6UC	-SF2;-SF21	ABB	2
8	2CDS272061R0338	S202M-Z4UC	2P Automatinis jungiklis S202M-Z4UC	-SF1;-SF3	ABB	2
9	AE.CAS AM-40 140 VDC	AM-40	AM-40 Elektromagnetas 100% ED, 6W, 140V	-Q1-YQ1;-YG1	AE.CAS	2
10	4G10-5246-U	4G10-5246-U	4G10-5246-U Perjungiklis 4 grandinėm. kompl. Rankenėlė+ Plokštelė (1-2) In: 10A Un: 690V	-SR1	APATOR	1
11	ATB10-BSB 300/1/1A 16kA/3s	ATB10-BSB 300/1/1A 16kA/3s	Srovės transformatorius (su barjerais) 1-apvija 2,5VA, t.kl. 0,2sFS5; 2-apvija 5VA, t.kl. 5P20 16kA/3s 12/28/75 kV, 1.2xIn	-TA1...-TA3	ARTECHE	3
12	IKK-045P su IKR-21/11A	IKK-045P su IKR-21/11A	IKK-045P Izoliatoriaus koaksialinis kabelis ø 6mm -4,5metrų su plokščiu antgaliu; 10kV indikatoriams.	-KV1	ELGA	3
13	IKR-21-10-110VDC	IKR-21-10-110	Talpuminė 10kV įtampos indikacija su grafiniu LCD displėjumi, 4CO 24-140V ac/dc; IP54	-KV1	ELGA	1
14	MDCM-01-110	MDCM-01-110	Vežimėlio/Įžemiklio pavarų valdiklis 80..160V DC (su USN-120 versijos programine įranga)	-A1	ELGA	1
15	13163300	H-D BCEM AG 1.5	H-D BCEM AG 1.5 Kontaktas-lizdas (1.5mm²)	-XQ:1	EPIC	72
16	13162300	H-D SCEM AG 1.5	H-D SCEM AG 1.5 Kontaktas-kištukas (1.5mm²)	-XQ:1	EPIC	72
17	11286200	H-DD 72 BCM	H-DD 72 BCM kaladėlė lizdui 72P	-XQ:1	EPIC	1
18	11285200	H-DD 72 SCM	H-DD 72 SCM kaladėle kištukui 72P	-XQ:1	EPIC	1
19	55.34.9.110.0000	55.34.9.110.0000	Tarpinė relė, 4 pol., 7 A, 110V DC	-KL2;-KL3	FINDER	2
20	94.04	94.04	Tarpinės relės lizdas	-KL2;-KL3	Finder	2
21	RLXW20-11M-3	RLXW20-11M-3	Galinis jungiklis 1NO-1NC, 5A, 250V	-SGB1;-SGB2;-SQB1;-SQB3	GNBER	5
22	YUSLU20674W	LU2067-4W-6500K	LED paviršinis šviestuvas 4W, 220V AC, 50Hz	-EL1;-EL2	Ningbo	2
23	00555 100 2	00555 100 2	Laidų sujungimo kaladėlė 2 kontaktų (6,3x0,8mm pločiam liežuvėliui)	-ORSY	ORSY-WURTH	4
24	00555 100 21	00555 100 21	Laidų sujungimo kaladėlė 2 kontaktų (6,3x0,8mm pločiam kištuko lizdui)	-ORSY	ORSY-WURTH	4
25	0558 996 0	0558 996 0	Plokšti liežuvėliai 1,5-2,5mm² laidui	-ORSY	ORSY-WURTH	8

Specifikacija

Nr.	Užsak.Kodas	Tipas	Aprašymas	Raidinis žymuo	Gamintojas	Kiekis
26	00558 991 7	00558 991 7	Kištukų lizdai 1,5-2,5mm² laidui	-ORSY	ORSY-WURTH	8
27	LCH-E22003-120	LCH-E22003-120	LCH-E22003-120 Šildymo elementas 30W, 230-250V AC	-RH1	PTC	1
28	LCH-E22010-120	LCH-E22010-120	LCH-E22010-120 Šildymo elementas 100W, 230-250V AC	-RH2	PTC	1
29		CD 40x40	CD 40x40 Kabelių kanalas, perforuotas (plotis 40mm; aukštis 40mm)	-CD40x40	Phoenix Contact	2
30		CD 60x60	CD 60x60 Kabelių kanalas, perforuotas (plotis 60mm; aukštis 60mm)	-CD60x60	Phoenix Contact	2
31		CD 60x80	CD 60x80 Kabelių kanalas, perforuotas (plotis 60mm; aukštis 80mm)	-CD60x80	Phoenix Contact	2
32		CD 80x40	CD 80x40 Kabelių kanalas, perforuotas (plotis 80mm; aukštis 40mm)	-CD80x40	Phoenix Contact	2
33		CD 100x100	CD 100x100 Kabelių kanalas, perforuotas (plotis 100mm; aukštis 100mm)	-CD100x100	Phoenix Contact	1
34	FP 011 Rec 1M	FP 011 Rec 1M	Jungtukas pasukamas su fiksacija 1pol. su 1NA kontaktu	-S1	Promfactor Baltic	1
35	FP PCP bl 1M/40	FP PCP bl 1M/40	Mygtukas įgaubtas be fiksac. juodas su 1NA kontaktu	-SBL	Promfactor Baltic	1
36	53119040	GMP-GL-M 32x1.5	Kontraveržlė SKINTOP 32x1.5 pilka	-XQ:1	REIKU	1
37	83155343	PA-FOB-29	PA-FOB-29 Flanšinis antgalis kampinis 90° ø 29mm	-XQ:1	REIKU	1
38	83156295	PA-GOB-29M32	PA-GOB-29M32 Rankovės antgalis tiesus	-XQ:1	REIKU	1
39	83145107	PA-REB-29F	PA-REB-29F Poliamido rankovė juodos spalvos ø 29mm	-XQ:1	REIKU	1
40	SZ 2590.000	SZ 2590.000	SZ 2590.000 Žarna kabeliams ø48mm (išeiga narveliui 1m)	-SZ Žarna kabeliams D-48	RITTAL	1
41	56JS300K60ZY110-11030-R276	56JS300K60ZY110-11030-R276	Variklis PM DC planetary gear motor (110VDC); su žieminiu tepalu (-10°C) (USN-120 įžemikliams)	-SG-M	ShenZhen WICTA Co.	1
42	0485400000	ADP 3/HP3 1M	ADP 3/HP3 1M Plombavimo dangtelis	-ADP3	WEIDMULLER	1
43	0485760000	HP 3	HP 3 Plokštelė plombavimui (86,50 mm aukščio)	-HP3	WEIDMULLER	4
44	0485860000	HP 4	HP 4 Plokštelė plombavimui (66,50 mm aukščio)	-HP4	WEIDMULLER	2
45	1050000000	WAP 2.5-10	WAP 2.5-10 Galinis dangtelis, plokštelė (WDU 2.5_WTR 2.5_WPE 2.5 gnybtui)	-WAP2.5 – 10	WEIDMULLER	30
46	1107780000	WAP WT4/4AN/2	Galinis dangtelis dviaukščiam šynelių gnybtui (WT4 4AN/2)	-X4:1;-X4:11;-X4:21;-X4:31	WEIDMULLER	4
47	1020000000	WDU 2.5	WDU 2.5 Gnybtas paprastas-nepertraukiamas WDU 2.5, varžtinė jungtis, 2,5 mm², 800 V, 24 A	-X1:1...-X1:36;-XH:1...-XH:9	WEIDMULLER	45
48	1604270000	WKS 1/2	WKS 1/2 trumpiklis slankus 2-polis (WTL 6/3 gnybtui)	-WKS1/2	WEIDMULLER	1
49	1604310000	WKS 1/4	WKS 1/4 trumpiklis slankus 4-polis (WTL 6/3 gnybtui)	-WKS1/4;-X2:1;-X2:7	WEIDMULLER	3
50	1107800000	WP4/1AN/10	WP4/1AN/10 10-ies kištukų blokas	-X4:1;-X4:11;-X4:21;-X4:31	WEIDMULLER	8
51	1010000000	WPE 2.5	WPE 2.5 PE Gnybtas įžeminimo, varžtinis sujung., 2.5 mm², 300 A (2.5 mm²), žalias/geltonas	-XPE:1...-XPE:9	WEIDMULLER	9

Specifikacija

Nr.	Užsak.Kodas	Tipas	Aprašymas	Raidinis žymuo	Gamintojas	Kiekis
52	1053660000	WQV 2.5/2	WQV 2,5/2 2-polis varžtinis trumpiklis (WDU 2,5 ir WDK 2,5 gnybtui)	-WQV2,5/2	WEIDMULLER	5
53	1053760000	WQV 2.5/3	WQV 2,5/3 3-polis varžtinis trumpiklis (WDU 2,5 gnybtui)	-WQV2,5/3	WEIDMULLER	3
54	1053860000	WQV 2.5/4	WQV 2,5/4 varžtinis trumpiklis (WDU 2,5 gnybtui)	-WQV2,5/4	WEIDMULLER	1
55	1054460000	WQV 2.5/10	WQV 2,5/10 10-polis varžtinis trumpiklis (WDU 2,5 ir WDK 2,5 gnybtui)	-WQV2,5/10	WEIDMULLER	3
56	1051960000	WQV 4/2	WQV 4/2 Varžtinis trumpikis stac. 2-polis (WDU 4 gnybtui)	-WQV4/2	WEIDMULLER	4
57	1052360000	WQV 6/2	WQV 6/2 Varžtinis trumpikis stac. 2-polis (WTL 6/3 gnybtui)	-WQV6/2	WEIDMULLER	1
58	1054760000	WQV 6/3	WQV 6/3 Varžtinis trumpikis stac. 3-polis (WTL 6/3 gnybtui)	-WQV6/3	WEIDMULLER	2
59	1107680000	WT-4/4AN/2	WT-4/4AN/2 Gnybtas su kištukais	-X4:1...-X4:40	WEIDMULLER	40
60	1754970000	WTL 4/STB	WTL 4/STB Įtampos gnybtas	-X3:1...-X3:10	WEIDMULLER	10
61	1018600000	WTL 6/3 STB	WTL 6/3 STB Srovės gnybtas	-X2:1...-X2:15	WEIDMULLER	15
62	1855610000	WTR 2.5	WTR 2.5 Gnybtas pertraukiamas, varžtinė jungtis, 2.5 mm², 500 V, 24 A	-X1:37...-X1:166;-XB:1...-XB:16	WEIDMULLER	146
63	1608740000	ZAP/TW 1	Galinis dangtelis (WTL 4 gnybtui)	-X3:10;-ZAP/TW1	WEIDMULLER	2
64	9540000000	ZEW 35	ZEW 35 Galinis stabdis	-ZEW35	WEIDMULLER	20
65	1527540000	ZQV 2.5N/2	ZQV 2,5N/2 kišamas trumpiklis, 2-polis (WDU 2,5; WTR 2,5 gnybtams) Oranžinis.	-ZQV2.5N/2	WEIDMULLER	30
66	1527570000	ZQV 2.5N/3	ZQV 2,5N/3 kišamas trumpiklis, 3-polis (WDU 2,5; WTR 2,5 gnybtams) Oranžinis.	-ZQV2,5N/3	WEIDMULLER	3
67	1527590000	ZQV 2.5N/4	ZQV 2,5N/4 kišamas trumpiklis, 4-polis (WDU 2,5; WTR 2,5 gnybtams) Oranžinis.	-ZQV2,5N/4	WEIDMULLER	2
68	1527620000	ZQV 2.5N/5	ZQV 2,5N/5 kišamas trumpiklis, 5-polis (WDU 2,5; WTR 2,5 gnybtams) Oranžinis.	-ZQV2,5N/5	WEIDMULLER	1
69	1527630000	ZQV 2.5N/6	ZQV 2,5N/6 kišamas trumpiklis, 6-polis (WDU 2,5; WTR 2,5 gnybtams) Oranžinis.	-ZQV2,5N/6	WEIDMULLER	1
70	1527640000	ZQV 2.5N/7	ZQV 2,5N/7 kišamas trumpiklis, 7-polis (WDU 2,5; WTR 2,5 gnybtams) Oranžinis.	-ZQV2,5N/7	WEIDMULLER	1
71	1527670000	ZQV 2.5N/8	ZQV 2,5N/8 kišamas trumpiklis, 8-polis (WDU 2,5; WTR 2,5 gnybtams) Oranžinis.	-ZQV2,5N/8	WEIDMULLER	1
72	1527680000	ZQV 2.5N/9	ZQV 2,5N/9 kišamas trumpiklis, 9-polis (WDU 2,5; WTR 2,5 gnybtams) Oranžinis.	-ZQV2,5N/9	WEIDMULLER	1
73	1527690000	ZQV 2.5N/10	ZQV 2,5N/10 kišamas trumpiklis, 10-polis (WDU 2,5; WTR 2,5 gnybtams) Oranžinis.	-ZQV2,5N/10	WEIDMULLER	2
74	FK10-I-60-6NO	FK10-I-60	Padėties kontaktų blokas 6NA	-SG1;-SG2	XiangHong	2
75		H07V-K 1x1,5	H07V-K 1x1,5mm² Laidas minkštas-lankstus geltonai-žalias (S07Z1-K, PV3).	-H07V-K1x1,5		10
76		H07V-K 1x2,5	H07V-K 1x2,5mm² Laidas, minkštas-lankstus geltonai/žalias.	-H07V-K1x2,5		16
77		H07V-K 1x16	H07V-K 1x16mm² Laidas minkštas-lankstus gelt/žal.	-H07V-K1x16		20
78			DIN bėgelis 35x7,5mm, perforuotas USN-10 narveliams (ilgis po 2,5 metro)	-DIN35x7,5mm	ELGA	1
79	2848.01.91 + 2848.01.93		Laikiklis šildytuvo montavimui (automatikos sk.)	-LSiM1	iš ELGA	1

Specifikacija

Nr.	Užsak.Kodas	Tipas	Aprašymas	Raidinis žymuo	Gamintojas	Kiekis
80	2848.01.91 + 2848.01.93		Laikiklis šildytuvo montavimui (kabelių sk.)	-LSiM2	iš ELGA	1
81	2930.01.12d		Laikiklis šviestuvo montavimui (automatikos sk.)	-LSvM1	iš ELGA	1
82	2930.01.12d		Laikiklis šviestuvo montavimui (kabelių sk.)	-LSvM2	iš ELGA	1
83	nėra ELGA kodo	Avarinio išjungimo strypas	Avarinio išjungimo strypas.	-Atsargines dalys:	ELGA	1
84	83254480	Flexiprint LF 1BLYE-75-1,5-2,5	"FLEXIMARK® Flexiprint LF 1BLYE-75-1,5-2,5" -geltoni laidų markiravimo lapai (po 30 markiruočių)	-FLEX Mark	LAPP	20
85	1135402	ÖLFLEX® CLASSIC 110 CY	2x2,5mm² Ekranuotas, lankstus kabelis be g/ž gyslos; ÖLFLEX® CLASSIC 110 CY	-Ekranuotas2x2,5	LAPP	5
86	1136403	ÖLFLEX® CLASSIC 115 CY	3x2,5mm² Ekranuotas kabelis be g/ž (metrais)	-Ekranuotas3x2,5	LAPP	5
87	R-22kOhm/5W	R-22kOhm/5W	Varža	-R1;-R2	Lemona	2
88	1812L5	1812L5	38mm dvipusė lipni juosta (perforuotiems kanalams klijuoti)	-Lipni dvipusė juosta	Orabond	1
89	2592000	SZ.2592000	Apkaba gofrai (ø48mm)	-SZ.2592000	RITTAL	2
90	2005500000	CC 15/45 MM WS	CC 15/45 MM WS Popierinis lipdukas baltas 15x45mm, balta sp. (1pak.yra 450vnt.)	-CC15/45 MM WS	WEIDMULLER	10
91	1877310000	CC 15/60 K MC NE WS	CC 15/60 K MC NE WS Plastikinis Lipdukas (15/60) (dėž. yra 40vnt.)	-CC15/60 K MC	WEIDMULLER	15
92	1934390000	CC 30/60 K MC NE WS	CC 30/60 K MC NE WS Plastikinis Lipdukas (30/60) (dėž. yra 30vnt.)	-CC30/60 K MC	WEIDMULLER	10
93	1138430000	CC 85/54 K MC NE WS	Plastikinis lipdukas 85x54mm, balta sp. (naud.pagr. gaminio etiketei)	-CC85/54 K MC	WEIDMULLER	5
94	2005110000	ESG 6/17 MM GE	ESG 6/17 MM GE Popierinis lipdukas 6x17mm, geltona sp. (1pak. yra 3000vnt.)	-ESG6/17 MM GE	WEIDMULLER	55
95	1248620000	SM 19/42 K MC NE WS	Plastikinis Lipdukas (19x42mm)	-SM19/42 K MC	WEIDMULLER	20
96	1609860000	WS 12/5 MC NE WS	WS 12/5 Gnybtų markiravimo plokštelė (paprasti/atkertami gnybtai)	-WS12/5	WEIDMULLER	500
97	1609900000	WS 12/6 MC NE WS	WS 12/6 Gnybtų markiravimo plokštelė (pagr. įtampos gnybtai)	-WS12/6	WEIDMULLER	60
98	1609920000	WS 12/6.5 MC NE WS	WS 12/6.5 Gnybtų markiravimo plokštelė (pagr. srovės gnybtai)	-WS12/6,5	WEIDMULLER	30
99	nėra ELGA kodo	***A t s a r g i n ė s d a l y s***	***Atsarginių dalių komplektas kurį sudaro***	-Atsargines dalys:	ELGA	1
100	nėra ELGA kodo	Double-bit raktas	Double-bit raktas.	-Atsargines dalys:	ELGA	1
101	nėra ELGA kodo	Jungtuvo ištraukimo iš narvelio vežimėlis	Jungtuvo ištraukimo iš narvelio vežimėlis.	-Atsargines dalys:	ELGA	0
102	nėra ELGA kodo	Jungtuvo vežimėlio stūmimo rankena	Jungtuvo vežimėlio stūmimo rankena.	-Atsargines dalys:	ELGA	1
103	nėra ELGA kodo	Įžemiklio valdymo rankena	Įžemiklio valdymo rankena.	-Atsargines dalys:	ELGA	1
104	132831	JZ-500 80x1.5 mm²	JZ-500 80x1.5 mm² Kabelis varinis, minkštas, pilkas sunumeruotomis gyslomis ; gamintojo sertifikatas.	-JZ-500 80x1,5	HELUKABEL	4
105	-		Ø 24mm juodas apsauginis vamzdelis (kembrikas) Rulone 200m	-INF.PVCH 24mm	Inforumas	2

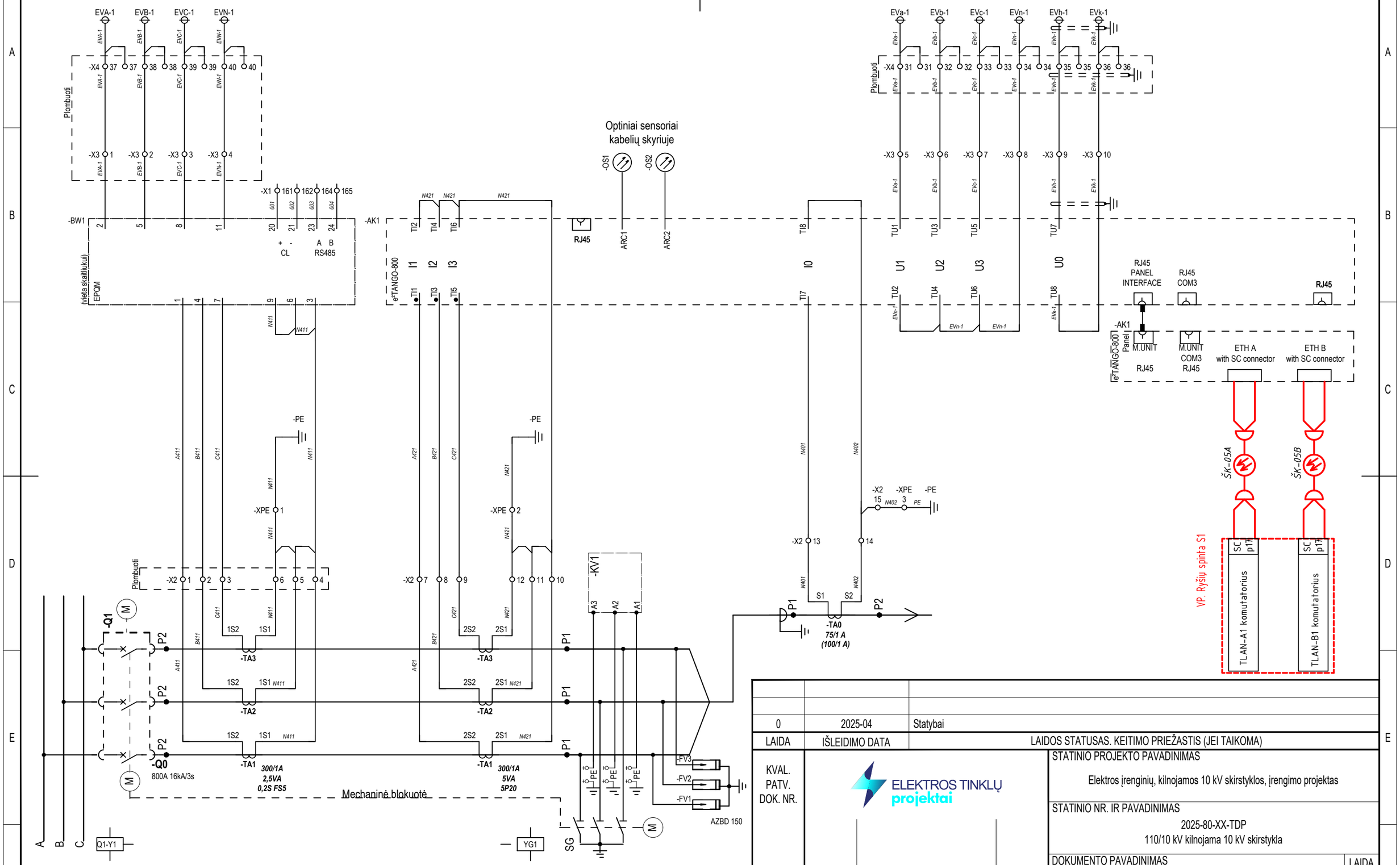

0	2025-04	Statybai
LAIDA	IŠLEIDIMO DATA	LAIDOS STATUSAS. KEITIMO PRIEŽASTIS (JEI TAIKOMA)

KVAL. PATV. DOK. NR.

ELEKTROS TINKLŲ projektai

STATINIO PROJEKTO PAVADINIMAS

Elektros įrenginių, kilnojamos 10 kV skirstyklos, įrengimo projektas

STATINIO NR. IR PAVADINIMAS

2025-80-XX-TDP

110/10 kV kilnojama 10 kV skirstykla

DOKUMENTO PAVADINIMAS

10 kV linijos narvelio Nr. 105 (L-105)
principinės ir montažinės schemos

LAIDA: 0

lt

STATYTOJAS / UŽSAKOVAS

AB „Energijos skirstymo operatorius“

DOKUMENTO ŽYMUO

2025-80-XX-TDP-RAV-T2_B-10

LAPAS: 1

LAPŲ: 16

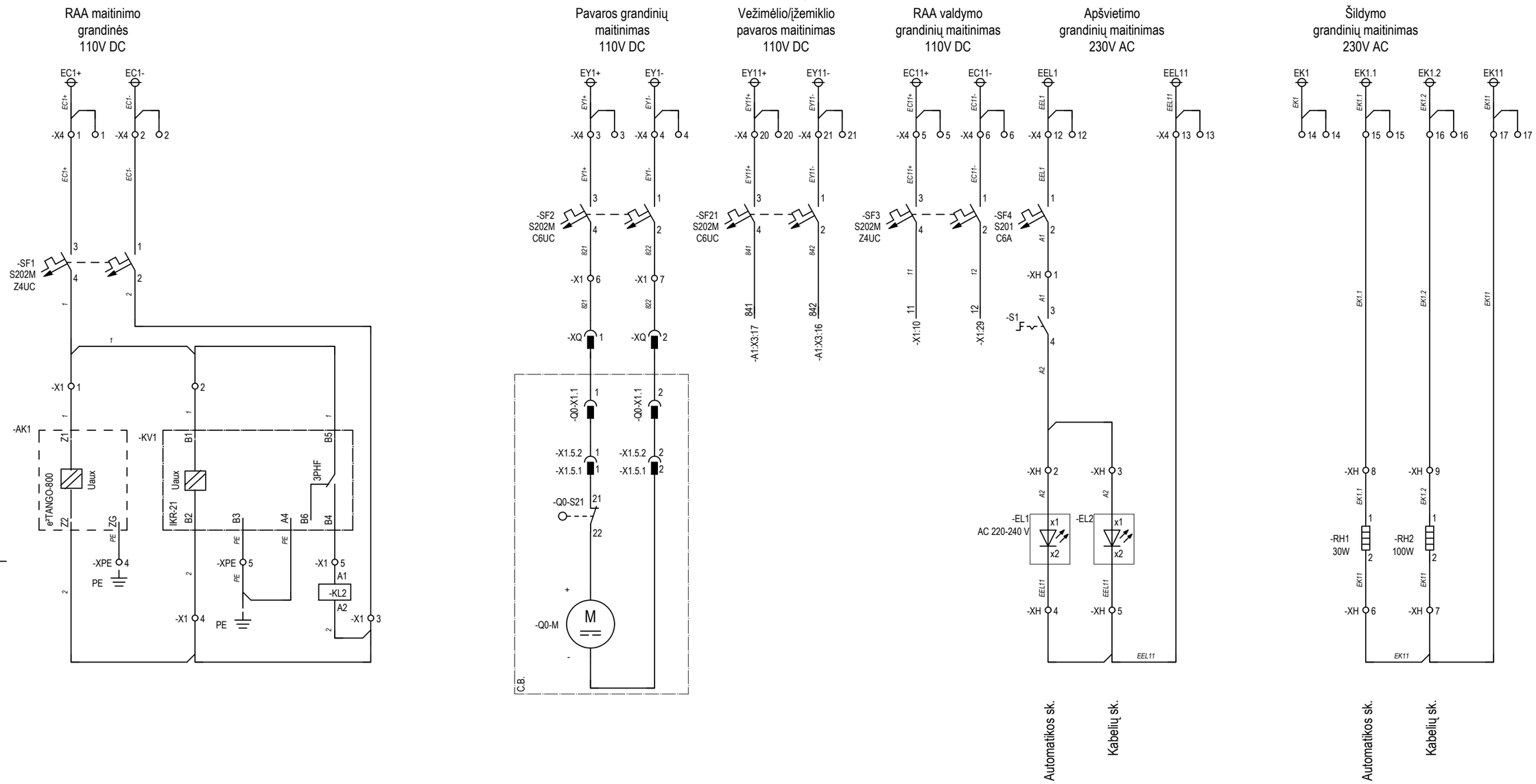

DOKUMENTO ŽYMUO	LAPAS	LAPŲ	LAIDA
2025-80-XX-TDP-RAV-T2_B-10	2	16	0

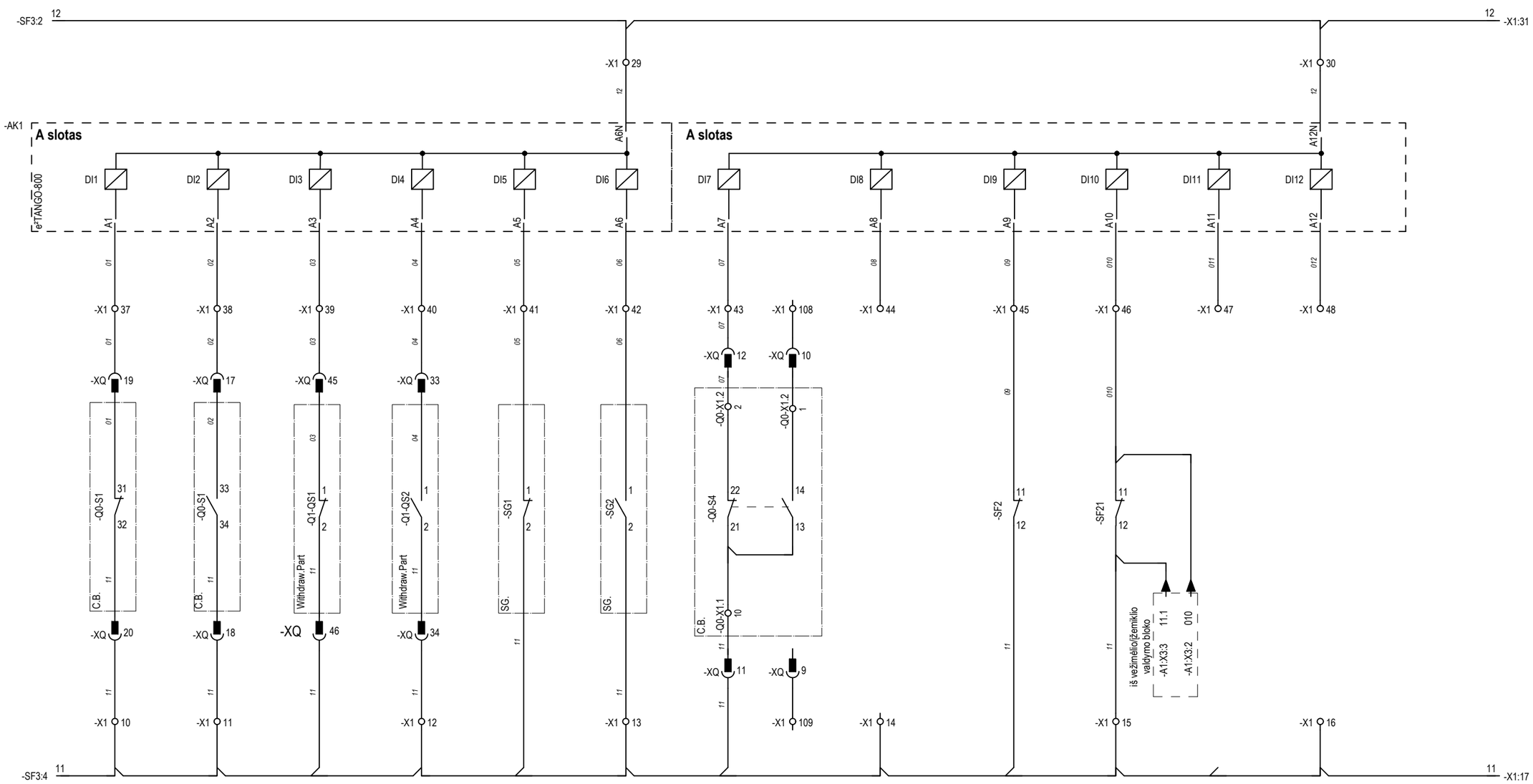

DOKUMENTO ŽYMUO	LAPAS	LAPŲ	LAIDA
2025-80-XX-TDP-RAV-T2_B-10	3	16	0

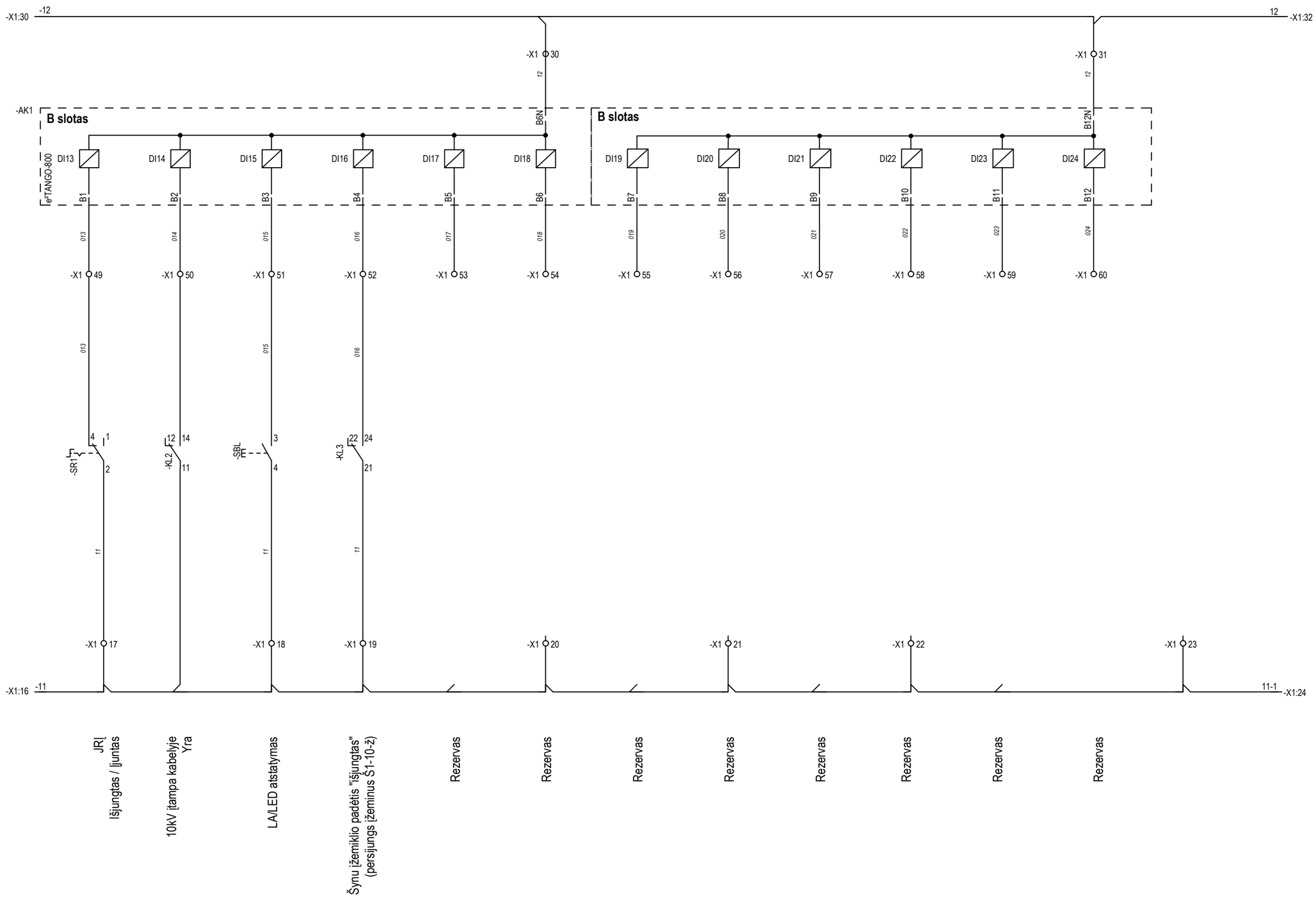

DOKUMENTO ŽYMUO	LAPAS	LAPŲ	LAIDA
2025-80-XX-TDP-RAV-T2_B-10	4	16	0

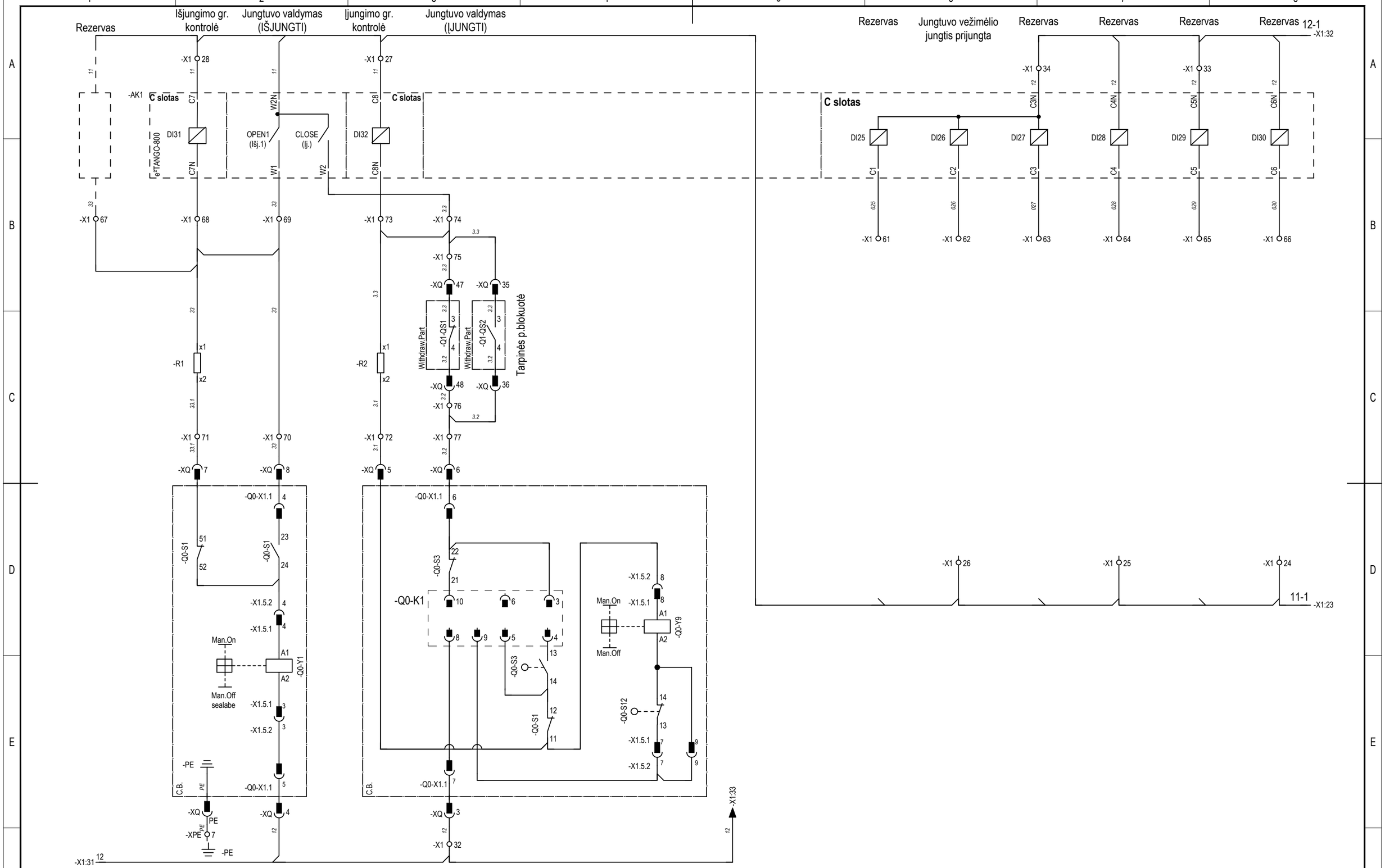

DOKUMENTO ŽYMUO	LAPAS	LAPŲ	LAIDA
2025-80-XX-TDP-RAV-T2_B-10	5	16	0

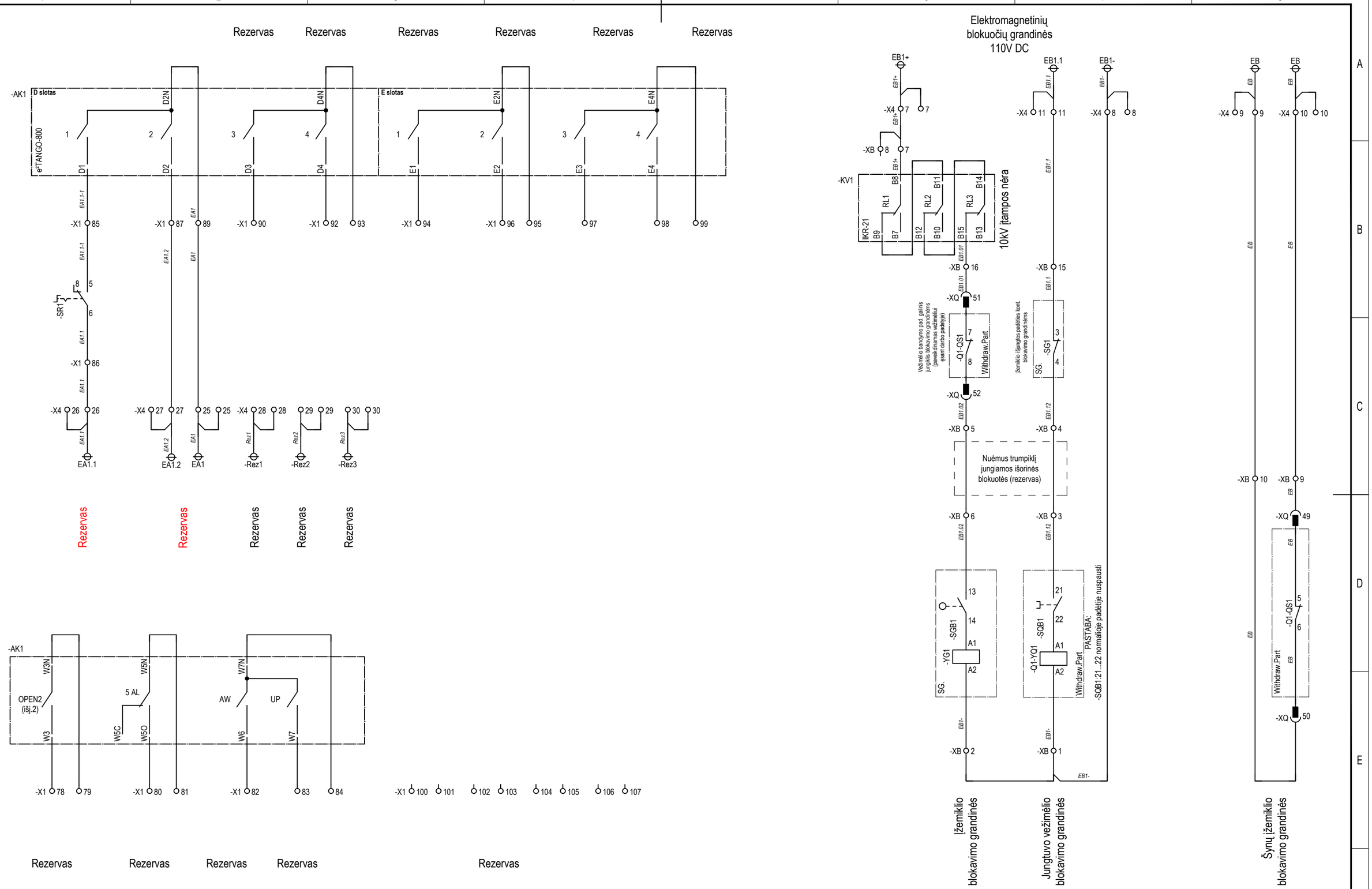

DOKUMENTO ŽYMUO	LAPAS	LAPŲ	LAIDA
2025-80-XX-TDP-RAV-T2_B-10	6	16	0

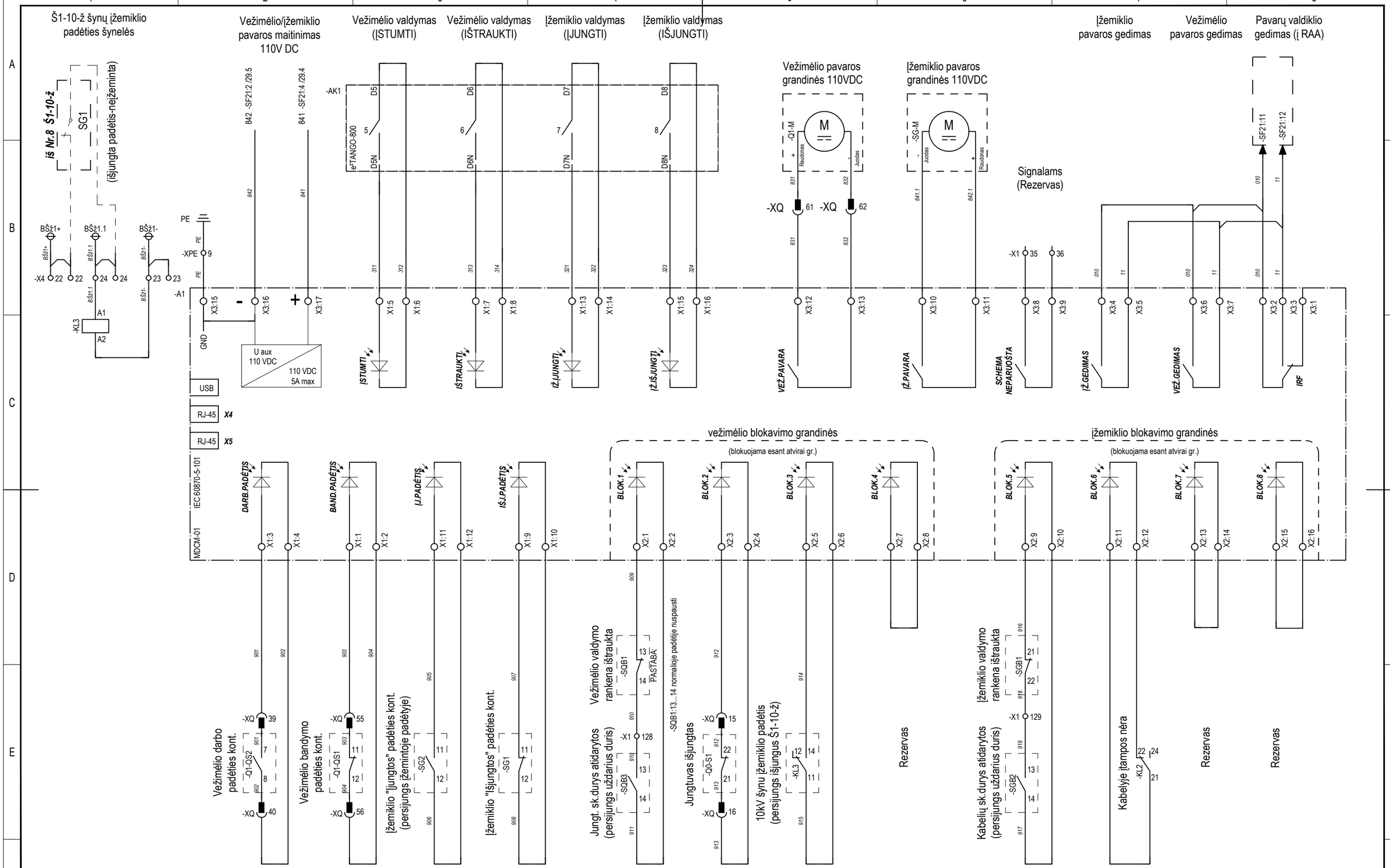

DOKUMENTO ŽYMUO	LAPAS	LAPŲ	LAIDA
2025-80-XX-TDP-RAV-T2_B-10	7	16	0

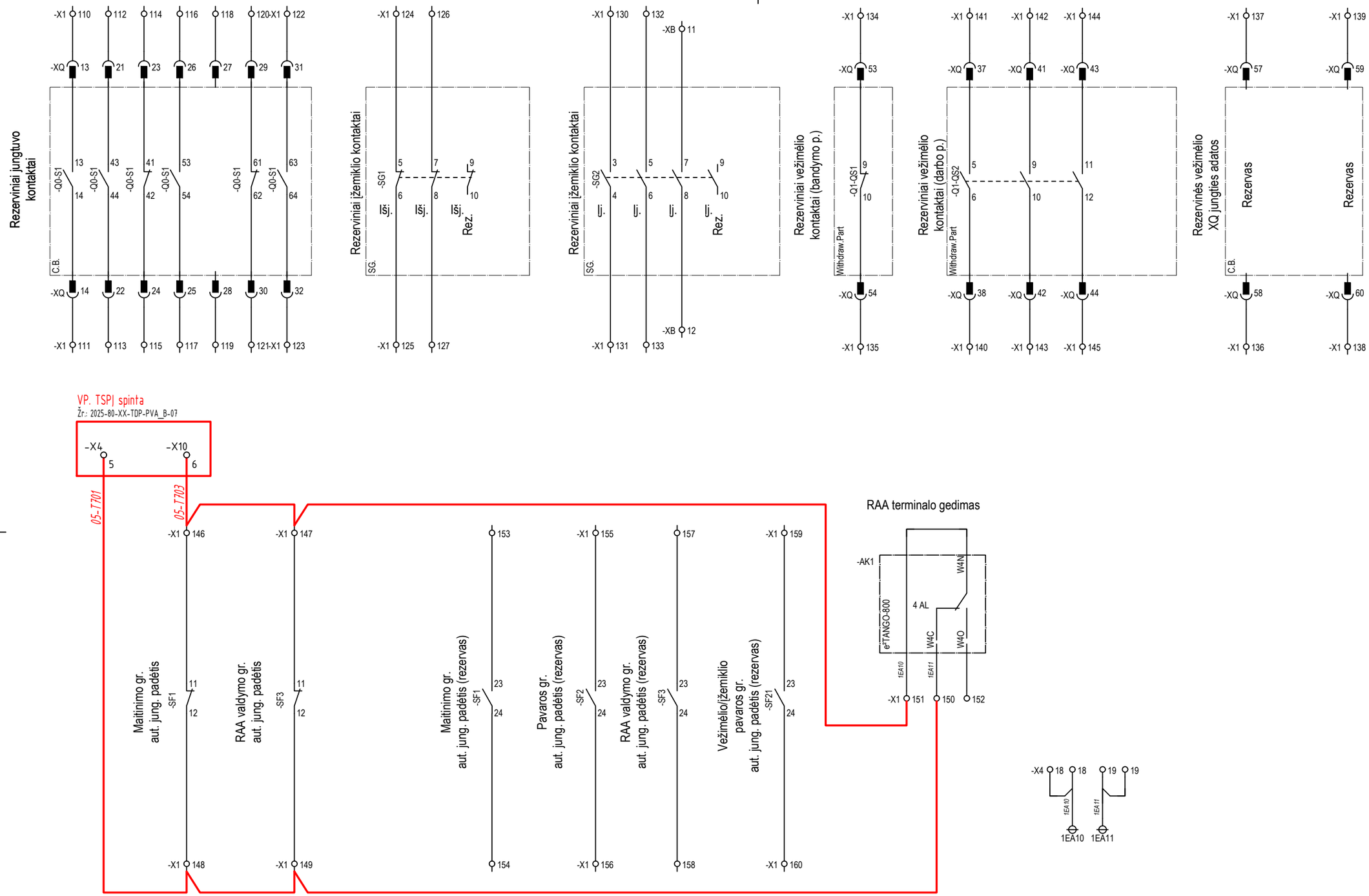

DOKUMENTO ŽYMUO	LAPAS	LAPŲ	LAIDA
2025-80-XX-TDP-RAV-T2_B-10	8	16	0

-X1

Pajungimo adresas	Gysla	Tipas		Trmpkl.	Gysla	Pajungimo adresas
-SF1:4	1		1		1	-AK1:Z1
-KV1:B1	1		2		1	-KV1:B5
-SF1:2	2		3		2	-KL2:A2
-KV1:B2	2		4		2	-AK1:Z2
-KL2:A1			5			-KV1:B4
-XQ:1	821		6		821	-SF2:4
-XQ:2	822		7		822	-SF2:2
			8			
			9			
-XQ:20	11		10		11	-SF3:4
-XQ:18	11		11		11	-XQ:46
-XQ:34	11		12		11	-SG1:2
-XQ:11	11		13		11	-SG2:2
-SF2:12	11		14			
			15		11	-SF21:12
			16			
-KL2:11			17		11	-SR1:2
-SBL:4	11		18			
			19		11	-KL3:21
			20			
			21			
			22			
			23			
			24			
			25			
			26			
-AK1:W2N	11		27		11	-AK1:C8
			28		11	-AK1:C7
-SF3:2	12		29		12	-AK1:A6N
-AK1:B6N	12		30		12	-AK1:A12N
-XQ:4	12		31		12	-AK1:B12N
-XQ:3	12		32			
-AK1:C6N	12		33		12	-AK1:C5N
-AK1:C4N	12		34		12	-AK1:C3N
-A1:X3:8			35			
-A1:X3:9			36			
-XQ:19	01		37		01	-AK1:A1
-XQ:17	02		38		02	-AK1:A2
-XQ:45	03		39		03	-AK1:A3
-XQ:33	04		40		04	-AK1:A4
-SG1:1	05		41		05	-AK1:A5
-SG2:1	06		42		06	-AK1:A6
-XQ:12	07		43		07	-AK1:A7
			44		08	-AK1:A8
-SF2:11	09		45		09	-AK1:A9
-SF21:11	010		46		010	-AK1:A10
			47		011	-AK1:A11
			48		012	-AK1:A12
-SR1:4	013		49		013	-AK1:B1
-KL2:14			50		014	-AK1:B2
-SBL:3	015		51		015	-AK1:B3
-KL3:24	016		52		016	-AK1:B4
			53		017	-AK1:B5
			54		018	-AK1:B6
			55		019	-AK1:B7
			56		020	-AK1:B8
			57		021	-AK1:B9
			58		022	-AK1:B10
			59		023	-AK1:B11
			60		024	-AK1:B12

Slankus trumpiklis sr. gr. WKS 1/2(4)
Gnybtas srovės gr. WTL 6/3 STB
Gnybtas įtampos gr. WTL 4 STB
Gnybtas įžeminimo gr. WPE-2,5
Pertraukiamas gnybtas WTR 2,5
2-aukštis gnybtas WTR 2,5/ZZ
Paprastas gnybtas WDU 2,5
Gnybtas su kištukais WT-4/4AN/2

PASTABA: trumpiklius naudoti nekarpomus.
2-polis -ZQV 2.5N/2 (geltonas)
3-polis -ZQV 2.5N/3 (geltonas)
4-polis -ZQV 2.5N/4 (geltonas arba oranžinis)
5-polis -ZQV 2.5N/5 (oranžinis)
7-polis -ZQV 2.5N/7 (oranžinis)
8-polis -ZQV 2.5N/8 (oranžinis)
9-polis -ZQV 2.5N/9 (oranžinis)

-X1

		61		025	-AK1:C1
		62		026	-AK1:C2
		63		027	-AK1:C3
		64		028	-AK1:C4
		65		029	-AK1:C5
		66		030	-AK1:C6
		67			
-AK1:C7N		68		33	-R1:x1
		69		33	-AK1:W1
-XQ:8	33	70			
-XQ:7	33.1	71		33.1	-R1:x2
-XQ:5	3.1	72		3.1	-R2:x2
-AK1:C8N		73		3.3	-R2:x1
		74		3.3	-AK1:W2
-XQ:47	3.3	75		3.3	-XQ:35
-XQ:48	3.2	76		3.2	-XQ:36
-XQ:6	3.2	77			
		78			-AK1:W3
		79			-AK1:W3N
		80			-AK1:W5O
		81			-AK1:W5N
		82			-AK1:W6
		83			-AK1:W7
		84			-AK1:W7N
-SR1:5	EA1.1-1	85		EA1.1-1	-AK1:D1
-SR1:6	EA1.1	86		EA1.1	-X4:26
-X4:27	EA1.2	87			-AK1:D2
-SR1:10		88			
-X4:25	EA1	89		EA1	-AK1:D2N
		90			-AK1:D3
-SR1:14		91			
		92			-AK1:D4
		93			-AK1:D4N
		94			-AK1:E1
		95			-AK1:E2N
		96			-AK1:E2
		97			-AK1:E3
		98			-AK1:E4
		99			-AK1:E4N
		100			
		101			
		102			
		103			
		104			
		105			
		106			
		107			
-XQ:10		108			
-XQ:9		109			
-XQ:13		110			
-XQ:14		111			
-XQ:21		112			
-XQ:22		113			
-XQ:23		114			
-XQ:24		115			
-XQ:26		116			
-XQ:25		117			
-XQ:27		118			
-XQ:28		119			
-XQ:29		120			
-XQ:30		121			
-XQ:31		122			

-X1

-XQ:32			123	•		
-SG1:5			124	•		
-SG1:6			125	•		
-SG1:7			126	•		
-SG1:8			127	•		
-SQB1:14	910		128	•	910	-SQB3:13
-SGB2:13	918		129	•	918	-SGB1:22
-SG2:3			130	•		
-SG2:4			131	•		
-SG2:5			132	•		
-SG2:6			133	•		
-XQ:53			134	•		
-XQ:54			135	•		
-XQ:58			136	•		
-XQ:57			137	•		
-XQ:60			138	•		
-XQ:59			139	•		
-XQ:38			140	•		
-XQ:37			141	•		
-XQ:41			142	•		
-XQ:42			143	•		
-XQ:43			144	•		
-XQ:44			145	•		
-SF1:11			146	•	05-T703	K05-250
-SF3:11			147	•		
-SF1:12			148	•	05-T701	K05-250
-SF3:12			149	•		
			150	•	05-T701	-AK1:W4C
			151	•	05-T703	-AK1:W4N
			152	•		-AK1:W4O
-SF1:23			153	•		
-SF1:24			154	•		
-SF2:23			155	•		
-SF2:24			156	•		
-SF3:23			157	•		
-SF3:24			158	•		
-SF21:23			159	•		
-SF21:24			160	•		
-BW1:20	001		161	•		
-BW1:21	002		162	•		
			163	•		
-BW1:23	003		164	•		
-BW1:24	004		165	•		
			166	•		

K05-250
VP. TSPI spinta T1

-X2

Plomb. dangtelis

Pajungimo adresas	Gysla	Tipas		Trmpkl.	Gysla	Pajungimo adresas
-TA1:1S2	A411		1	•	A411	-BW1:1
-TA2:1S2	B411		2	•	B411	-BW1:4
-TA3:1S2	C411		3	•	C411	-BW1:7
-TA1:1S1	N411		4	•	N411	-BW1:3
-TA2:1S1	N411		5	•		
-TA3:1S1	N411		6	•	N411	-XPE:1
-TA1:2S2	A421		7	•	A421	-AK1:TI1
-TA2:2S2	B421		8	•	B421	-AK1:TI3
-TA3:2S2	C421		9	•	C421	-AK1:TI5
-TA1:2S1	N421		10	•	N421	-AK1:TI6
-TA2:2S1	N421		11	•		
-TA3:2S1	N421		12	•	N421	-XPE:2
-TA0:S1	N401		13	•	N401	-AK1:TI7
-TA0:S2	N402		14	•	N402	-AK1:TI8
			15	•	N402	-XPE:3

-X3

Plomb.

Pajungimo adresas	Gysla	Tipas		Trmpkl.	Gysla	Pajungimo adresas
-X4:37	EVA-1		1	•	EVA-1	-BW1:2
-X4:38	EVB-1		2	•	EVB-1	-BW1:5
-X4:39	EVC-1		3	•	EVC-1	-BW1:8
-X4:40	EVN-1		4	•	EVN-1	-BW1:11
-X4:31	EVa-1		5	•	EVa-1	-AK1:TU1
-X4:32	EVb-1		6	•	EVb-1	-AK1:TU3
-X4:33	EVc-1		7	•	EVc-1	-AK1:TU5
-X4:34	EVn-1		8	•	EVn-1	-AK1:TU6
-X4:35	EVh-1		9	•	EVh-1	-AK1:TU7
-X4:36	EVk-1		10	•	EVk-1	-AK1:TU8

-XPE

Pajungimo adresas	Gysla	Tipas		Trmpkl.	Gysla	Pajungimo adresas
			1	•	N411	-X2:6
			2	•	N421	-X2:12
			3	•	N402	-X2:15
			4	•	PE	-AK1:ZG
-KV1:A4	PE		5	•	PE	-KV1:B3
			6	•		
-XQ:PE	PE		7	•		
			8	•	PE	-PE ŠYNA
			9	•	PE	-A1:X3:15

-XB

Pajungimo adresas	Gysla	Tipas		Trmpkl.	Gysla	Pajungimo adresas
-Q1-YQ1:A2	EB1-		1		EB1-	-X4:8
-YG1:A2	EB1-		2			
-SQB1:21	EB1.12		3			
-SG1:4	EB1.12		4			
-XQ:52	EB1.02		5			
-SGB1:13	EB1.02		6			
-X4:7	EB1+		7		EB1+	-KV1:B8
			8			
-XQ:49	EB		9	•	EB	-X4:10
-XQ:50	EB		10	•	EB	-X4:9
-SG2:7			11	•		
-SG2:8			12	•		
			13	•		
			14	•		
-SG1:3	EB1.1		15	•	EB1.1	-X4:11
-KV1:B15	EB1.01		16	•	EB1.01	-XQ:51

Slankus trumpiklis sr. gr. WKS 1/2(4)	*PASTABA: trumpiklius naudoti nekarpomus.*
Gnybtas srovės gr. WTL 6/3 STB	*2-polis -ZQV 2.5N/2 (geltonas)*
Gnybtas įtampos gr. WTL 4 STB	*3-polis -ZQV 2.5N/3 (geltonas)*
Gnybtas įžeminimo gr. WPE-2,5	*4-polis -ZQV 2.5N/4 (geltonas arba oranžinis)*
Pertraukiamas gnybtas WTR 2,5	*5-polis -ZQV 2.5N/5 (oranžinis)*
2-aukštis gnybtas WTR 2,5/ZZ	*7-polis -ZQV 2.5N/7 (oranžinis)*
Paprastas gnybtas WDU 2,5	*8-polis -ZQV 2.5N/8 (oranžinis)*
Gnybtas su kištukais WT-4/4AN/2	*9-polis -ZQV 2.5N/9 (oranžinis)*

DOKUMENTO ŽYMUO	LAPAS	LAPŲ	LAIDA
2025-80-XX-TDP-RAV-T2_B-10	10	16	0

-XH

Pajungimo adresas	Gysla	Tipas		Trmpkl.	Gysla	Pajungimo adresas
-S1:3	A1		1		A1	-SF4:2
-EL1:x1	A2		2		A2	-S1:4
-EL2:x1	A2		3			
-EL1:x2	EEL11		4			
-EL2:x2	EEL11		5		EEL11	-X4:13
-RH1:2	EK11		6			
-RH2:2	EK11		7		EK11	-X4:17
-RH1:1	EK1.1		8		EK1.1	-X4:15
-RH2:1	EK1.2		9		EK1.2	-X4:16

-X4

Pajungimo adresas	Gysla	Tipas		Trmpkl.	Gysla	Pajungimo adresas
-SF1:3	EC1+		1		EC1+	-EC1+
			1			
-SF1:1	EC1-		2		EC1-	-EC1-
			2			
-SF2:3	EY1+		3		EY1+	-EY1+
			3			
-SF2:1	EY1-		4		EY1-	-EY1-
			4			
-SF3:3	EC11+		5		EC11+	-EC11+
			5			
-SF3:1	EC11-		6		EC11-	-EC11-
			6			
-XB:7	EB1+		7		EB1+	-EB1+
			7			
-XB:1	EB1-		8		EB1-	-EB1-
			8			
-XB:10	EB		9		EB	-EB
			9			
-XB:9	EB		10		EB	-EB
			10			
-XB:15	EB1.1		11		EB1.1	-EB1.1
			11			
-SF4:1	EEL1		12		EEL1	-EEL1
			12			
-XH:5	EEL11		13		EEL11	-EEL11
			13			
			14		EK1	-EK1
			14			
-XH:8	EK1.1		15		EK1.1	-EK1.1
			15			
-XH:9	EK1.2		16		EK1.2	-EK1.2
			16			
-XH:7	EK11		17		EK11	-EK11
			17			
	1EA10		18		1EA10	-1EA10
			18			
	1EA11		19		1EA11	-1EA11
			19			
-SF21:3	EY11+		20		EY11+	-EY11+
			20			
-SF21:1	EY11-		21		EY11-	-EY11-
			21			
			22		BŠž1+	-BŠž1+

-X4

			22			
-KL3:A2	BŠž1-		23		BŠž1-	-BŠž1-
			23			
-KL3:A1	BŠž1.1		24		BŠž1.1	-BŠž1.1
			24			
-X1:89	EA1		25		EA1	-EA1
			25			
-X1:86	EA1.1		26		EA1.1	-EA1.1
			26			
-X1:87	EA1.2		27		EA1.2	-EA1.2
			27			
			28		Rez1	-Rez1
			28			
			29		Rez2	-Rez2
			29			
			30		Rez3	-Rez3
			30			
-X3:5	EVa-1		31		EVa-1	-EVa-1
			31			
-X3:6	EVb-1		32		EVb-1	-EVb-1
			32			
-X3:7	EVc-1		33		EVc-1	-EVc-1
			33			
-X3:8	EVn-1		34		EVn-1	-EVn-1
			34			
-X3:9	EVh-1		35		EVh-1	-EVh-1
			35			
-X3:10	EVk-1		36		EVk-1	-EVk-1
			36			
-X3:1	EVA-1		37		EVA-1	-EVA-1
			37			
-X3:2	EVB-1		38		EVB-1	-EVB-1
			38			
-X3:3	EVC-1		39		EVC-1	-EVC-1
			39			
-X3:4	EVN-1		40		EVN-1	-EVN-1
			40			

Plomb. dangtelis

Plomb. dangtelis

DOKUMENTO ŽYMUO	LAPAS	LAPŲ	LAIDA
2025-80-XX-TDP-RAV-T2_B-10	11	16	0

KIŠTUKO SUJUNGIMO DIAGRAMA

EPIC_H-DD_72_narvelio_jungtis_2024_KB

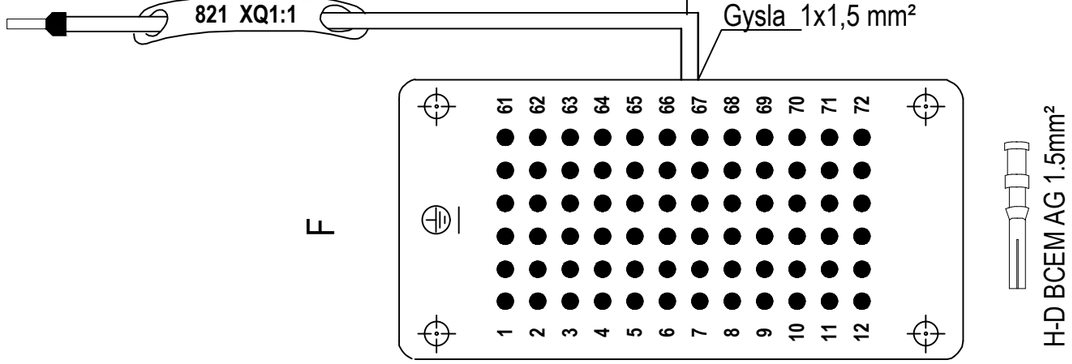

Laido gyslos numeris

=N2+-XQ

Numeris ant kaladėlės

Į AUTOMATIKO DĖŽĘ

IŠ (kištukas)	Kištuko Nr.	Laido Nr.	Grandinės Nr.	Į (lizdas)
-Q0-X1.1:1	1	1	821	-X1:6
-Q0-X1.1:2	2	2	822	-X1:7
-Q0-X1.1:7	3	3	12	-X1:32
-Q0-X1.1:5	4	4	12	-X1:31
-Q0-S1:11	5	5	3.1	-X1:72
-Q0-X1.1:6	6	6	3.2	-X1:77
-Q0-S1:51	7	7	33.1	-X1:71
-Q0-X1.1:4	8	8	33	-X1:70
	9	9		-X1:109
-Q0-X1.2:1	10	10		-X1:108
-Q0-X1.1:10	11	11	11	-X1:13
-Q0-X1.2:2	12	12	07	-X1:43
-Q0-S1:13	13	13		-X1:110
-Q0-S1:14	14	14		-X1:111
-Q0-S1:22	15	15	912	-A1:X2:3
-Q0-S1:21	16	16	913	-A1:X2:4
-Q0-S1:33	17	17	02	-X1:38
-Q0-S1:34	18	18	11	-X1:11
-Q0-S1:31	19	19	01	-X1:37
-Q0-S1:32	20	20	11	-X1:10
-Q0-S1:43	21	21		-X1:112
-Q0-S1:44	22	22		-X1:113
-Q0-S1:41	23	23		-X1:114
-Q0-S1:42	24	24		-X1:115
-Q0-S1:54	25	25		-X1:117
-Q0-S1:53	26	26		-X1:116
-XQ:28	27	27		-X1:62
-XQ:27	28	28		-X1:26
-Q0-S1:61	29	29		-X1:120
-Q0-S1:62	30	30		-X1:121
-Q0-S1:63	31	31		-X1:122
-Q0-S1:64	32	32		-X1:123
-Q1-QS2:1	33	33	04	-X1:40
-Q1-QS2:2	34	34	11	-X1:12
-Q1-QS2:3	35	35	3.3	-X1:75
-Q1-QS2:4	36	36	3.2	-X1:76
-Q1-QS2:5	37	37		-X1:141
-Q1-QS2:6	38	38		-X1:140
-Q1-QS2:7	39	39	901	-A1:X1:3
-Q1-QS2:8	40	40	902	-A1:X1:4
-Q1-QS2:9	41	41		-X1:142
-Q1-QS2:10	42	42		-X1:143
-Q1-QS2:11	43	43		-X1:144
-Q1-QS2:12	44	44		-X1:145
-Q1-QS1:1	45	45	03	-X1:39
-Q1-QS1:2	46	46	11	-X1:11
-Q1-QS1:3	47	47	3.3	-X1:75
-Q1-QS1:4	48	48	3.2	-X1:76
-Q1-QS1:5	49	49	EB	-XB:9
-Q1-QS1:6	50	50	EB	-XB:10
-Q1-QS1:7	51	51	EB1.01	-XB:16
-Q1-QS1:8	52	52	EB1.02	-XB:5
-Q1-QS1:9	53	53		-X1:134
-Q1-QS1:10	54	54		-X1:135
-Q1-QS1:11	55	55	903	-A1:X1:1
-Q1-QS1:12	56	56	904	-A1:X1:2
	57	57		-X1:137
	58	58		-X1:136
	59	59		-X1:139
	60	60		-X1:138
-Q1-M:+	61	61	831	-A1:X3:12
-Q1-M:-	62	62	832	-A1:X3:13
	63	63		
	64	64		
	65	65		
	66	66		
	67	67		
	68	68		
	69	69		
	70	70		
	71	71		
	72	72		
-PE	PE	GŽ	PE	-XPE:7

H-DD 72 BCM
kaladėlė lizdui 72P

H-DD 72 SCM
kaladėle kištukui 72P

Į VEŽIMĖLIO PUSĘ

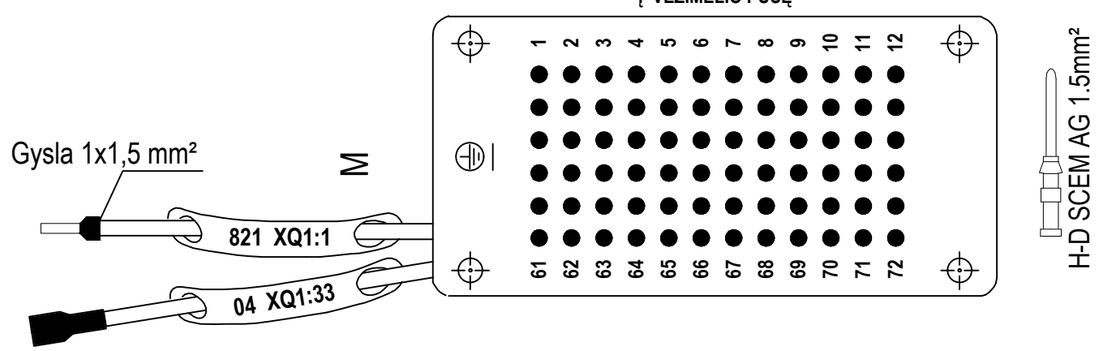

DOKUMENTO ŽYMUO	LAPAS	LAPŲ	LAIDA
2025-80-XX-TDP-RAV-T2_B-10	12	16	0

Specifikacija

Nr.	Užsak.Kodas	Tipas	Aprašymas	Raidinis žymuo	Gamintojas	Kiekis
1	AZBD150DH	AZBD150DH	Įtampos ribotuvas su sijonėliais, DH tipo Uc=12kV, Ur=15kV, 8/20µs/10kA =39.8kV	-FV1...-FV3	DERVASIL S.A.S	3
2			Nulinės sekos srovės transformatorius 75/1A (100/1A) 1VA 10P10,16kA/1s; 1,2 In.	-TA0	ESITAS	1
3	ePTANGO-800-J10-TR-1A/5A-UNI(110VDC)-ETH+OPTO MM+RS485-Z-flush-S-1m, IP4X x-12IN-12IN-8IN-8OUT-8OUT-4OUTH-ARC-LST_EN_61850	ePTANGO-800-J10-TR-1A/5A-UNI(110VDC)-ETH+OPTO MM+RS485-Z-flush-S-1m, IP4X x-12IN-12IN-8IN-8OUT-8OUT-4OUTH-ARC-LST_EN_61850	RAA terminalas 32BI, 20BO, ARC, Uaux -UNI (110/230V AC/DC) (su valdymo kontaktais ≥ 2/1 A (110/220 DC V ir L/R = 40 ms)) LST EN 61850 ryšio protokolu; Iš ESO sąrašo.	-AK1	Elektrometal Energetyka SA	1
4	3AE5102-1AE40-0EA2_Z=F20+B24+D90	3AE5102-1AE40-0EA2_Z=F20+B24+D90	Vakuuminis jungtuvas 12kV 800A, 16kA, 3s (h=150; v=205) (110V dc) 6NO+6NC, 1st. shunt release; operating cycle - O-0.3s-CO-15s-CO	-Q0	Siemens	1
5	2CDS200946R0001	S2C-H6-H11R	S2C-H6-H11R Kontaktas papildomas S200 serijos a.j. 1NA/NU (galima uždėti 3-iš dešinės)	-SF1...-SF3;-SF21	ABB	4
6	2CDS251001R0064	S201-C6	1P Automatinis jungiklis S201-C6A	-SF4	ABB	1
7	2CDS272061R0064	S202M-C6UC	2P Automatinis jungiklis S202M-C6UC	-SF2;-SF21	ABB	2
8	2CDS272061R0338	S202M-Z4UC	2P Automatinis jungiklis S202M-Z4UC	-SF1;-SF3	ABB	2
9	AE.CAS AM-40 140 VDC	AM-40	AM-40 Elektromagnetas 100% ED, 6W, 140V	-Q1-YQ1;-YG1	AE.CAS	2
10	4G10-5246-U	4G10-5246-U	4G10-5246-U Perjungiklis 4 grandinėm. kompl. Rankenėlė+ Plokštelė (1-2) In: 10A Un: 690V	-SR1	APATOR	1
11	ATB10-BSB 300/1/1A 16kA/3s	ATB10-BSB 300/1/1A 16kA/3s	Srovės transformatorius (su barjerais) 1-apvija 2,5VA, t.kl. 0,2sFS5; 2-apvija 5VA, t.kl. 5P20 16kA/3s 12/28/75 kV, 1.2xIn	-TA1...-TA3	ARTECHE	3
12	IKK-045P su IKR-21/11A	IKK-045P su IKR-21/11A	IKK-045P Izoliatoriaus koaksialinis kabelis ø 6mm -4,5metrų su plokščiu antgaliu; 10kV indikatoriams.	-KV1	ELGA	3
13	IKR-21-10-110VDC	IKR-21-10-110	Talpuminė 10kV įtampos indikacija su grafiniu LCD displėjumi, 4CO 24-140V ac/dc; IP54	-KV1	ELGA	1
14	MDCM-01-110	MDCM-01-110	Vežimėlio/Įžemiklio pavarų valdiklis 80..160V DC (su USN-120 versijos programine įranga)	-A1	ELGA	1
15	13163300	H-D BCEM AG 1.5	H-D BCEM AG 1.5 Kontaktas-lizdas (1.5mm²)	-XQ:1	EPIC	72
16	13162300	H-D SCEM AG 1.5	H-D SCEM AG 1.5 Kontaktas-kištukas (1.5mm²)	-XQ:1	EPIC	72
17	11286200	H-DD 72 BCM	H-DD 72 BCM kaladėlė lizdui 72P	-XQ:1	EPIC	1
18	11285200	H-DD 72 SCM	H-DD 72 SCM kaladėle kištukui 72P	-XQ:1	EPIC	1
19	55.34.9.110.0000	55.34.9.110.0000	Tarpinė relė, 4 pol., 7 A, 110V DC	-KL2;-KL3	FINDER	2
20	94.04	94.04	Tarpinės relės lizdas	-KL2;-KL3	Finder	2
21	RLXW20-11M-3	RLXW20-11M-3	Galinis jungiklis 1NO-1NC, 5A, 250V	-SGB1;-SGB2;-SQB1;-SQB3	GNBER	5
22	YUSLU20674W	LU2067-4W-6500K	LED paviršinis šviestuvas 4W, 220V AC, 50Hz	-EL1;-EL2	Ningbo	2
23	00555 100 2	00555 100 2	Laidų sujungimo kaladėlė 2 kontaktų (6,3x0,8mm pločiam liežuvėliui)	-ORSY	ORSY-WURTH	4
24	00555 100 21	00555 100 21	Laidų sujungimo kaladėlė 2 kontaktų (6,3x0,8mm pločiam kištuko lizdui)	-ORSY	ORSY-WURTH	4
25	0558 996 0	0558 996 0	Plokšti liežuvėliai 1,5-2,5mm² laidui	-ORSY	ORSY-WURTH	8

Specifikacija

Nr.	Užsak.Kodas	Tipas	Aprašymas	Raidinis žymuo	Gamintojas	Kiekis
26	00558 991 7	00558 991 7	Kištukų lizdai 1,5-2,5mm² laidui	-ORSY	ORSY-WURTH	8
27	LCH-E22003-120	LCH-E22003-120	LCH-E22003-120 Šildymo elementas 30W, 230-250V AC	-RH1	PTC	1
28	LCH-E22010-120	LCH-E22010-120	LCH-E22010-120 Šildymo elementas 100W, 230-250V AC	-RH2	PTC	1
29		CD 40x40	CD 40x40 Kabelių kanalas, perforuotas (plotis 40mm; aukštis 40mm)	-CD40x40	Phoenix Contact	2
30		CD 60x60	CD 60x60 Kabelių kanalas, perforuotas (plotis 60mm; aukštis 60mm)	-CD60x60	Phoenix Contact	2
31		CD 60x80	CD 60x80 Kabelių kanalas, perforuotas (plotis 60mm; aukštis 80mm)	-CD60x80	Phoenix Contact	2
32		CD 80x40	CD 80x40 Kabelių kanalas, perforuotas (plotis 80mm; aukštis 40mm)	-CD80x40	Phoenix Contact	2
33		CD 100x100	CD 100x100 Kabelių kanalas, perforuotas (plotis 100mm; aukštis 100mm)	-CD100x100	Phoenix Contact	1
34	FP 011 Rec 1M	FP 011 Rec 1M	Jungtukas pasukamas su fiksacija 1pol. su 1NA kontaktu	-S1	Promfactor Baltic	1
35	FP PCP bl 1M/40	FP PCP bl 1M/40	Mygtukas įgaubtas be fiksac. juodas su 1NA kontaktu	-SBL	Promfactor Baltic	1
36	53119040	GMP-GL-M 32x1.5	Kontraveržlė SKINTOP 32x1.5 pilka	-XQ:1	REIKU	1
37	83155343	PA-FOB-29	PA-FOB-29 Flanšinis antgalis kampinis 90° ø 29mm	-XQ:1	REIKU	1
38	83156295	PA-GOB-29M32	PA-GOB-29M32 Rankovės antgalis tiesus	-XQ:1	REIKU	1
39	83145107	PA-REB-29F	PA-REB-29F Poliamido rankovė juodos spalvos ø 29mm	-XQ:1	REIKU	1
40	SZ 2590.000	SZ 2590.000	SZ 2590.000 Žarna kabeliams ø48mm (išeiga narveliui 1m)	-SZ Žarna kabeliams D-48	RITTAL	1
41	56JS300K60ZY110-11030-R276	56JS300K60ZY110-11030-R276	Variklis PM DC planetary gear motor (110VDC); su žieminiu tepalu (-10°C) (USN-120 įžemikliams)	-SG-M	ShenZhen WICTA Co.	1
42	0485400000	ADP 3/HP3 1M	ADP 3/HP3 1M Plombavimo dangtelis	-ADP3	WEIDMULLER	1
43	0485760000	HP 3	HP 3 Plokštelė plombavimui (86,50 mm aukščio)	-HP3	WEIDMULLER	4
44	0485860000	HP 4	HP 4 Plokštelė plombavimui (66,50 mm aukščio)	-HP4	WEIDMULLER	2
45	1050000000	WAP 2.5-10	WAP 2.5-10 Galinis dangtelis, plokštelė (WDU 2.5_WTR 2.5_WPE 2.5 gnybtui)	-WAP2.5 – 10	WEIDMULLER	30
46	1107780000	WAP WT4/4AN/2	Galinis dangtelis dviaukščiam šynelių gnybtui (WT4 4AN/2)	-X4:1;-X4:11;-X4:21;-X4:31	WEIDMULLER	4
47	1020000000	WDU 2.5	WDU 2.5 Gnybtas paprastas-nepertraukiamas WDU 2.5, varžtinė jungtis, 2,5 mm², 800 V, 24 A	-X1:1...-X1:36;-XH:1...-XH:9	WEIDMULLER	45
48	1604270000	WKS 1/2	WKS 1/2 trumpiklis slankus 2-polis (WTL 6/3 gnybtui)	-WKS1/2	WEIDMULLER	1
49	1604310000	WKS 1/4	WKS 1/4 trumpiklis slankus 4-polis (WTL 6/3 gnybtui)	-WKS1/4;-X2:1;-X2:7	WEIDMULLER	3
50	1107800000	WP4/1AN/10	WP4/1AN/10 10-ies kištukų blokas	-X4:1;-X4:11;-X4:21;-X4:31	WEIDMULLER	8
51	1010000000	WPE 2.5	WPE 2.5 PE Gnybtas įžeminimo, varžtinis sujung., 2.5 mm², 300 A (2.5 mm²), žalias/geltonas	-XPE:1...-XPE:9	WEIDMULLER	9

Specifikacija

Nr.	Užsak.Kodas	Tipas	Aprašymas	Raidinis žymuo	Gamintojas	Kiekis
52	1053660000	WQV 2.5/2	WQV 2,5/2 2-polis varžtinis trumpiklis (WDU 2,5 ir WDK 2,5 gnybtui)	-WQV2,5/2	WEIDMULLER	5
53	1053760000	WQV 2.5/3	WQV 2,5/3 3-polis varžtinis trumpiklis (WDU 2,5 gnybtui)	-WQV2,5/3	WEIDMULLER	3
54	1053860000	WQV 2.5/4	WQV 2,5/4 varžtinis trumpiklis (WDU 2,5 gnybtui)	-WQV2,5/4	WEIDMULLER	1
55	1054460000	WQV 2.5/10	WQV 2,5/10 10-polis varžtinis trumpiklis (WDU 2,5 ir WDK 2,5 gnybtui)	-WQV2,5/10	WEIDMULLER	3
56	1051960000	WQV 4/2	WQV 4/2 Varžtinis trumpikis stac. 2-polis (WDU 4 gnybtui)	-WQV4/2	WEIDMULLER	4
57	1052360000	WQV 6/2	WQV 6/2 Varžtinis trumpikis stac. 2-polis (WTL 6/3 gnybtui)	-WQV6/2	WEIDMULLER	1
58	1054760000	WQV 6/3	WQV 6/3 Varžtinis trumpikis stac. 3-polis (WTL 6/3 gnybtui)	-WQV6/3	WEIDMULLER	2
59	1107680000	WT-4/4AN/2	WT-4/4AN/2 Gnybtas su kištukais	-X4:1...-X4:40	WEIDMULLER	40
60	1754970000	WTL 4/STB	WTL 4/STB Įtampos gnybtas	-X3:1...-X3:10	WEIDMULLER	10
61	1018600000	WTL 6/3 STB	WTL 6/3 STB Srovės gnybtas	-X2:1...-X2:15	WEIDMULLER	15
62	1855610000	WTR 2.5	WTR 2.5 Gnybtas pertraukiamas, varžtinė jungtis, 2.5 mm², 500 V, 24 A	-X1:37...-X1:166;-XB:1...-XB:16	WEIDMULLER	146
63	1608740000	ZAP/TW 1	Galinis dangtelis (WTL 4 gnybtui)	-X3:10;-ZAP/TW1	WEIDMULLER	2
64	9540000000	ZEW 35	ZEW 35 Galinis stabdis	-ZEW35	WEIDMULLER	20
65	1527540000	ZQV 2.5N/2	ZQV 2,5N/2 kišamas trumpiklis, 2-polis (WDU 2,5; WTR 2,5 gnybtams) Oranžinis.	-ZQV2.5N/2	WEIDMULLER	30
66	1527570000	ZQV 2.5N/3	ZQV 2,5N/3 kišamas trumpiklis, 3-polis (WDU 2,5; WTR 2,5 gnybtams) Oranžinis.	-ZQV2,5N/3	WEIDMULLER	3
67	1527590000	ZQV 2.5N/4	ZQV 2,5N/4 kišamas trumpiklis, 4-polis (WDU 2,5; WTR 2,5 gnybtams) Oranžinis.	-ZQV2,5N/4	WEIDMULLER	2
68	1527620000	ZQV 2.5N/5	ZQV 2,5N/5 kišamas trumpiklis, 5-polis (WDU 2,5; WTR 2,5 gnybtams) Oranžinis.	-ZQV2,5N/5	WEIDMULLER	1
69	1527630000	ZQV 2.5N/6	ZQV 2,5N/6 kišamas trumpiklis, 6-polis (WDU 2,5; WTR 2,5 gnybtams) Oranžinis.	-ZQV2,5N/6	WEIDMULLER	1
70	1527640000	ZQV 2.5N/7	ZQV 2,5N/7 kišamas trumpiklis, 7-polis (WDU 2,5; WTR 2,5 gnybtams) Oranžinis.	-ZQV2,5N/7	WEIDMULLER	1
71	1527670000	ZQV 2.5N/8	ZQV 2,5N/8 kišamas trumpiklis, 8-polis (WDU 2,5; WTR 2,5 gnybtams) Oranžinis.	-ZQV2,5N/8	WEIDMULLER	1
72	1527680000	ZQV 2.5N/9	ZQV 2,5N/9 kišamas trumpiklis, 9-polis (WDU 2,5; WTR 2,5 gnybtams) Oranžinis.	-ZQV2,5N/9	WEIDMULLER	1
73	1527690000	ZQV 2.5N/10	ZQV 2,5N/10 kišamas trumpiklis, 10-polis (WDU 2,5; WTR 2,5 gnybtams) Oranžinis.	-ZQV2,5N/10	WEIDMULLER	2
74	FK10-I-60-6NO	FK10-I-60	Padėties kontaktų blokas 6NA	-SG1;-SG2	XiangHong	2
75		H07V-K 1x1,5	H07V-K 1x1,5mm² Laidas minkštas-lankstus geltonai-žalias (S07Z1-K, PV3).	-H07V-K1x1,5		10
76		H07V-K 1x2,5	H07V-K 1x2,5mm² Laidas, minkštas-lankstus geltonai/žalias.	-H07V-K1x2,5		16
77		H07V-K 1x16	H07V-K 1x16mm² Laidas minkštas-lankstus gelt/žal.	-H07V-K1x16		20
78			DIN bėgelis 35x7,5mm, perforuotas USN-10 narveliams (ilgis po 2,5 metro)	-DIN35x7,5mm	ELGA	1
79	2848.01.91 + 2848.01.93		Laikiklis šildytuvo montavimui (automatikos sk.)	-LSiM1	iš ELGA	1

Specifikacija

Nr.	Užsak.Kodas	Tipas	Aprašymas	Raidinis žymuo	Gamintojas	Kiekis
80	2848.01.91 + 2848.01.93		Laikiklis šildytuvo montavimui (kabelių sk.)	-LSiM2	iš ELGA	1
81	2930.01.12d		Laikiklis šviestuvo montavimui (automatikos sk.)	-LSvM1	iš ELGA	1
82	2930.01.12d		Laikiklis šviestuvo montavimui (kabelių sk.)	-LSvM2	iš ELGA	1
83	nėra ELGA kodo	Avarinio išjungimo strypas	Avarinio išjungimo strypas.	-Atsargines dalys:	ELGA	1
84	83254480	Flexiprint LF 1BLYE-75-1,5-2,5	"FLEXIMARK® Flexiprint LF 1BLYE-75-1,5-2,5" -geltoni laidų markiravimo lapai (po 30 markiruočių)	-FLEX Mark	LAPP	20
85	1135402	ÖLFLEX® CLASSIC 110 CY	2x2,5mm² Ekranuotas, lankstus kabelis be g/ž gyslos; ÖLFLEX® CLASSIC 110 CY	-Ekranuotas2x2,5	LAPP	5
86	1136403	ÖLFLEX® CLASSIC 115 CY	3x2,5mm² Ekranuotas kabelis be g/ž (metrais)	-Ekranuotas3x2,5	LAPP	5
87	R-22kOhm/5W	R-22kOhm/5W	Varža	-R1;-R2	Lemona	2
88	1812L5	1812L5	38mm dvipusė lipni juosta (perforuotiems kanalams klijuoti)	-Lipni dvipusė juosta	Orabond	1
89	2592000	SZ.2592000	Apkaba gofrai (ø48mm)	-SZ.2592000	RITTAL	2
90	2005500000	CC 15/45 MM WS	CC 15/45 MM WS Popierinis lipdukas baltas 15x45mm, balta sp. (1pak.yra 450vnt.)	-CC15/45 MM WS	WEIDMULLER	10
91	1877310000	CC 15/60 K MC NE WS	CC 15/60 K MC NE WS Plastikinis Lipdukas (15/60) (dėž. yra 40vnt.)	-CC15/60 K MC	WEIDMULLER	15
92	1934390000	CC 30/60 K MC NE WS	CC 30/60 K MC NE WS Plastikinis Lipdukas (30/60) (dėž. yra 30vnt.)	-CC30/60 K MC	WEIDMULLER	10
93	1138430000	CC 85/54 K MC NE WS	Plastikinis lipdukas 85x54mm, balta sp. (naud.pagr. gaminio etiketei)	-CC85/54 K MC	WEIDMULLER	5
94	2005110000	ESG 6/17 MM GE	ESG 6/17 MM GE Popierinis lipdukas 6x17mm, geltona sp. (1pak. yra 3000vnt.)	-ESG6/17 MM GE	WEIDMULLER	55
95	1248620000	SM 19/42 K MC NE WS	Plastikinis Lipdukas (19x42mm)	-SM19/42 K MC	WEIDMULLER	20
96	1609860000	WS 12/5 MC NE WS	WS 12/5 Gnybtų markiravimo plokštelė (paprasti/atkertami gnybtai)	-WS12/5	WEIDMULLER	500
97	1609900000	WS 12/6 MC NE WS	WS 12/6 Gnybtų markiravimo plokštelė (pagr. įtampos gnybtai)	-WS12/6	WEIDMULLER	60
98	1609920000	WS 12/6.5 MC NE WS	WS 12/6.5 Gnybtų markiravimo plokštelė (pagr. srovės gnybtai)	-WS12/6,5	WEIDMULLER	30
99	nėra ELGA kodo	***A t s a r g i n ė s d a l y s***	***Atsarginių dalių komplektas kurį sudaro***	-Atsargines dalys:	ELGA	1
100	nėra ELGA kodo	Double-bit raktas	Double-bit raktas.	-Atsargines dalys:	ELGA	1
101	nėra ELGA kodo	Jungtuvo ištraukimo iš narvelio vežimėlis	Jungtuvo ištraukimo iš narvelio vežimėlis.	-Atsargines dalys:	ELGA	0
102	nėra ELGA kodo	Jungtuvo vežimėlio stūmimo rankena	Jungtuvo vežimėlio stūmimo rankena.	-Atsargines dalys:	ELGA	1
103	nėra ELGA kodo	Įžemiklio valdymo rankena	Įžemiklio valdymo rankena.	-Atsargines dalys:	ELGA	1
104	132831	JZ-500 80x1.5 mm²	JZ-500 80x1.5 mm² Kabelis varinis, minkštas, pilkas sunumeruotomis gyslomis ; gamintojo sertifikatas.	-JZ-500 80x1,5	HELUKABEL	4
105	-		Ø 24mm juodas apsauginis vamzdelis (kembrikas) Rulone 200m	-INF.PVCH 24mm	Inforumas	2

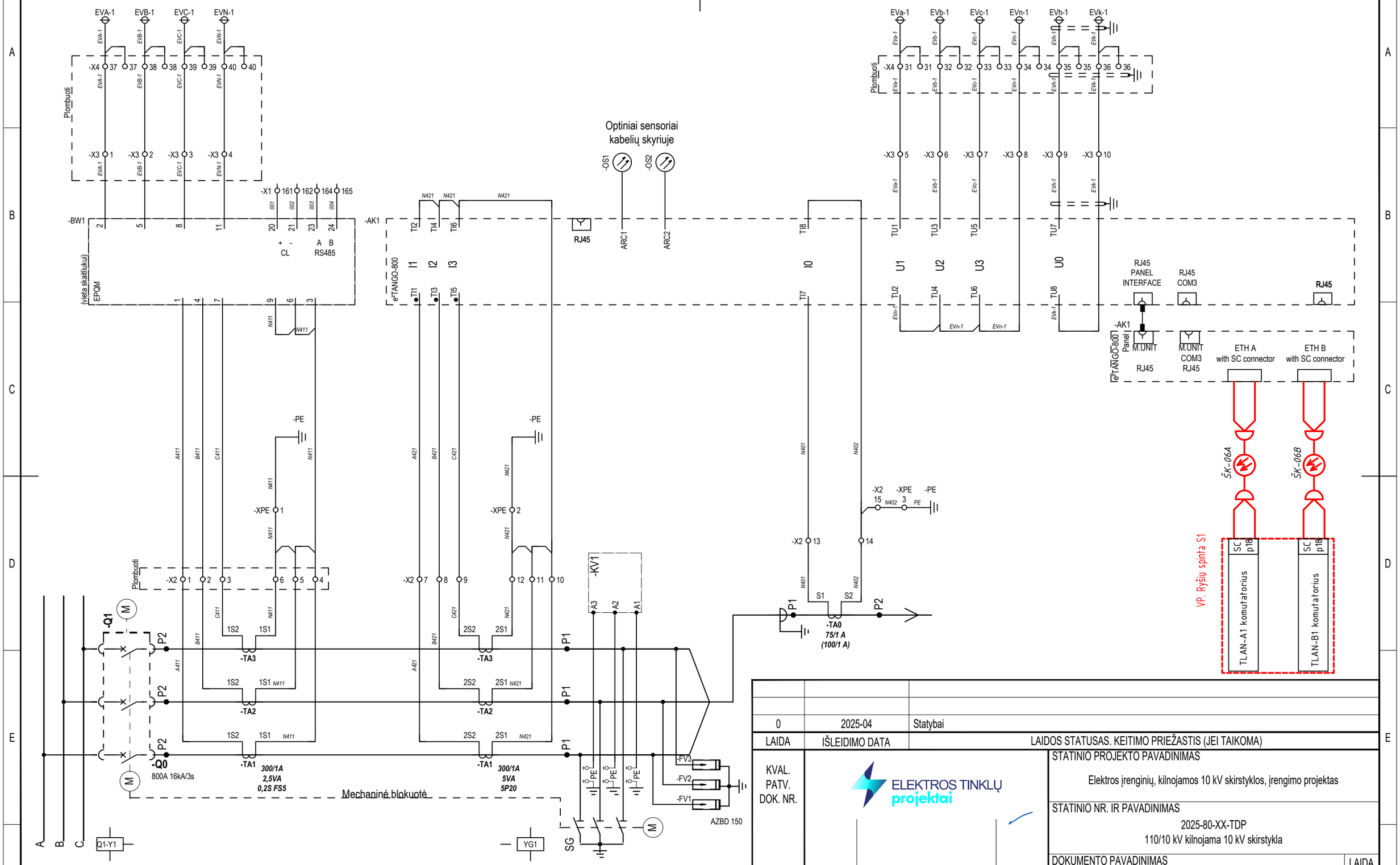

0	2025-04	Statybai
LAIDA	IŠLEIDIMO DATA	LAIDOS STATUSAS. KEITIMO PRIEŽASTIS (JEI TAIKOMA)

KVAL. PATV. DOK. NR.

ELEKTROS TINKLŲ projektai

STATINIO PROJEKTO PAVADINIMAS

Elektros įrenginių, kilnojamos 10 kV skirstyklos, įrengimo projektas

STATINIO NR. IR PAVADINIMAS

2025-80-XX-TDP

110/10 kV kilnojama 10 kV skirstykla

DOKUMENTO PAVADINIMAS

10 kV linijos narvelio Nr. 106 (L-106)
principinės ir montažinės schemos

LAIDA: 0

lt

STATYTOJAS / UŽSAKOVAS

AB „Energijos skirstymo operatorius“

DOKUMENTO ŽYMUO

2025-80-XX-TDP-RAV-T2_B-11

LAPAS: 1

LAPŲ: 16

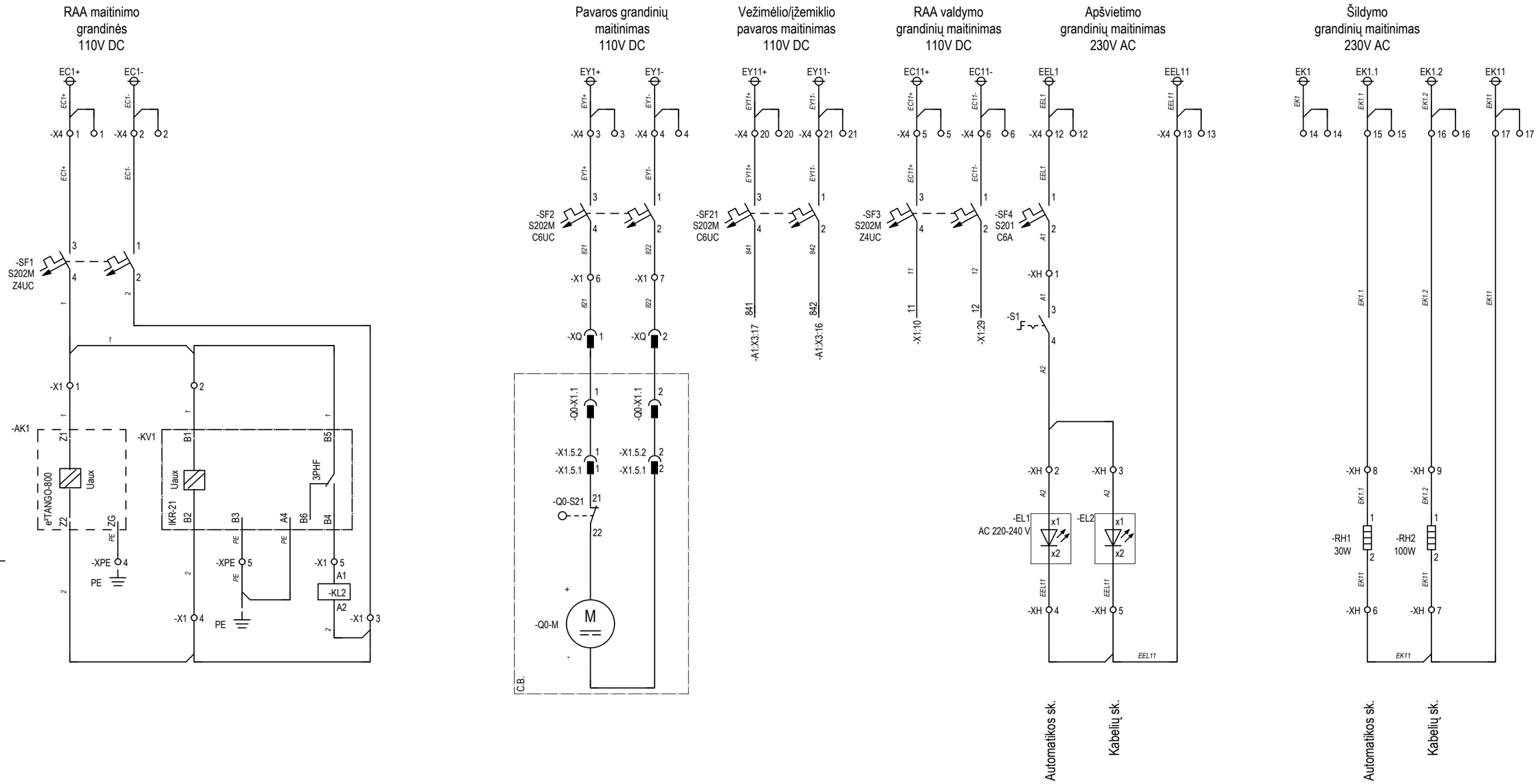

DOKUMENTO ŽYMUO	LAPAS	LAPŲ	LAIDA
2025-80-XX-TDP-RAV-T2_B-11	2	16	0

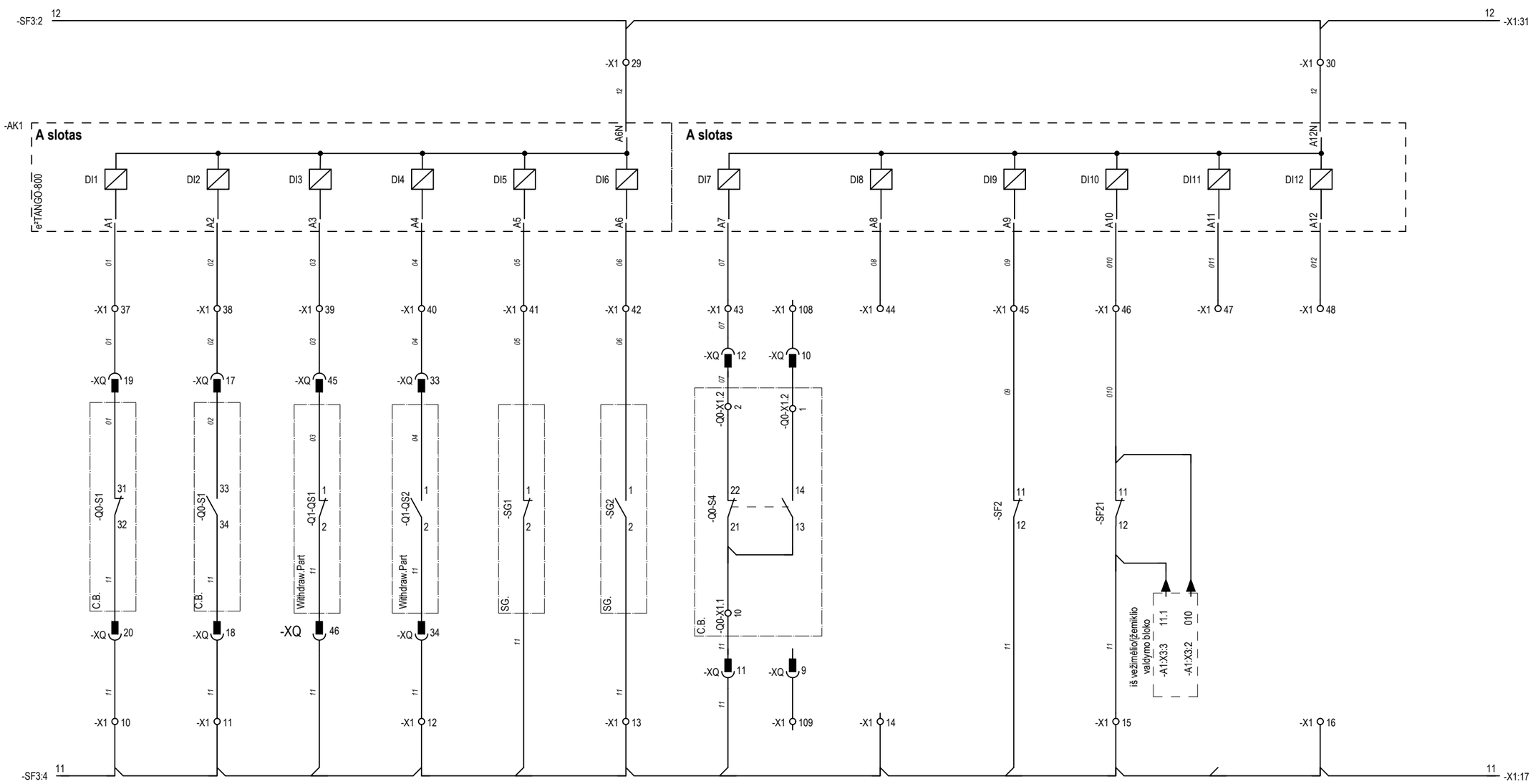

DOKUMENTO ŽYMUO	LAPAS	LAPŲ	LAIDA
2025-80-XX-TDP-RAV-T2_B-11	3	16	0

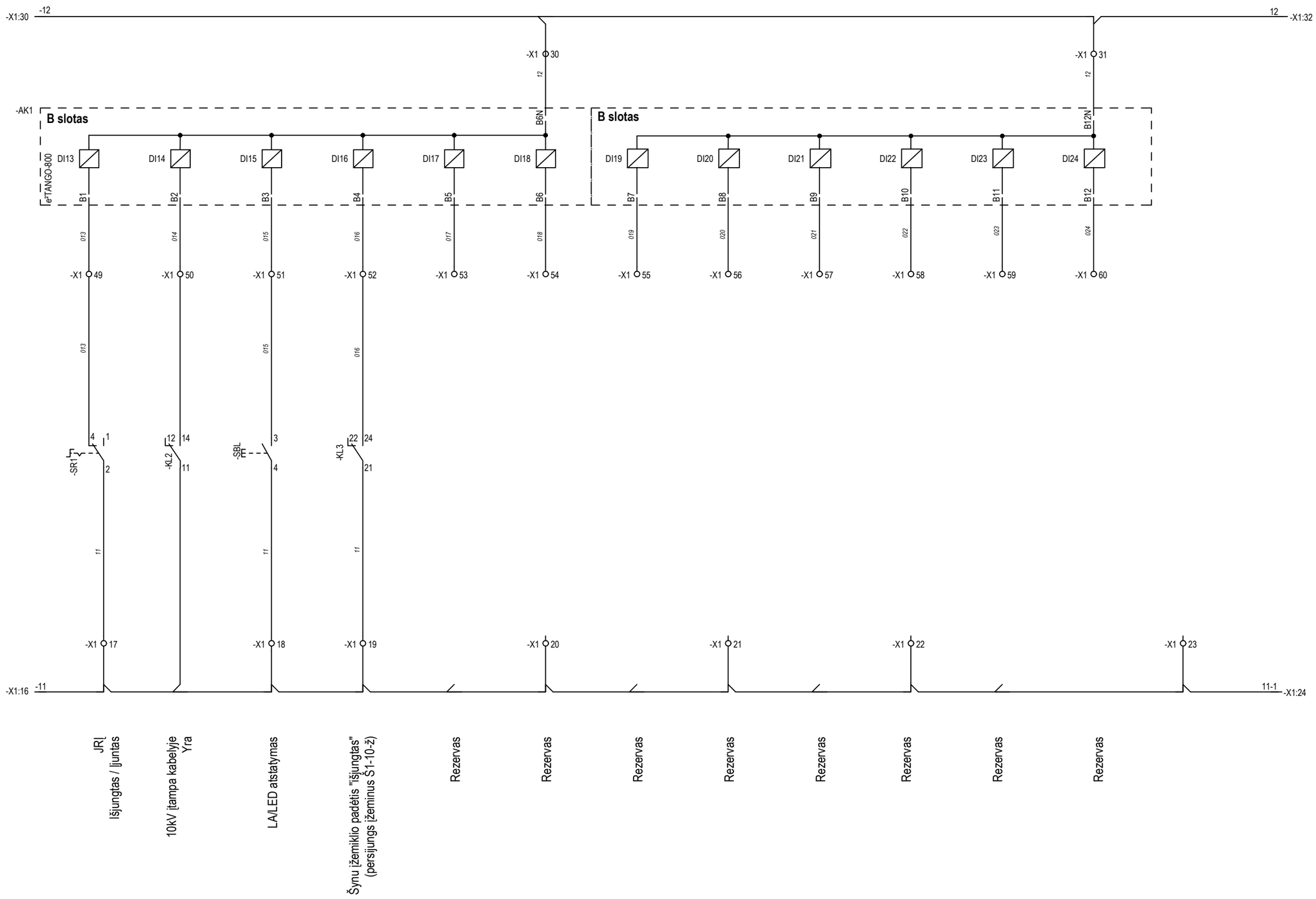

DOKUMENTO ŽYMUO	LAPAS	LAPŲ	LAIDA
2025-80-XX-TDP-RAV-T2_B-11	4	16	0

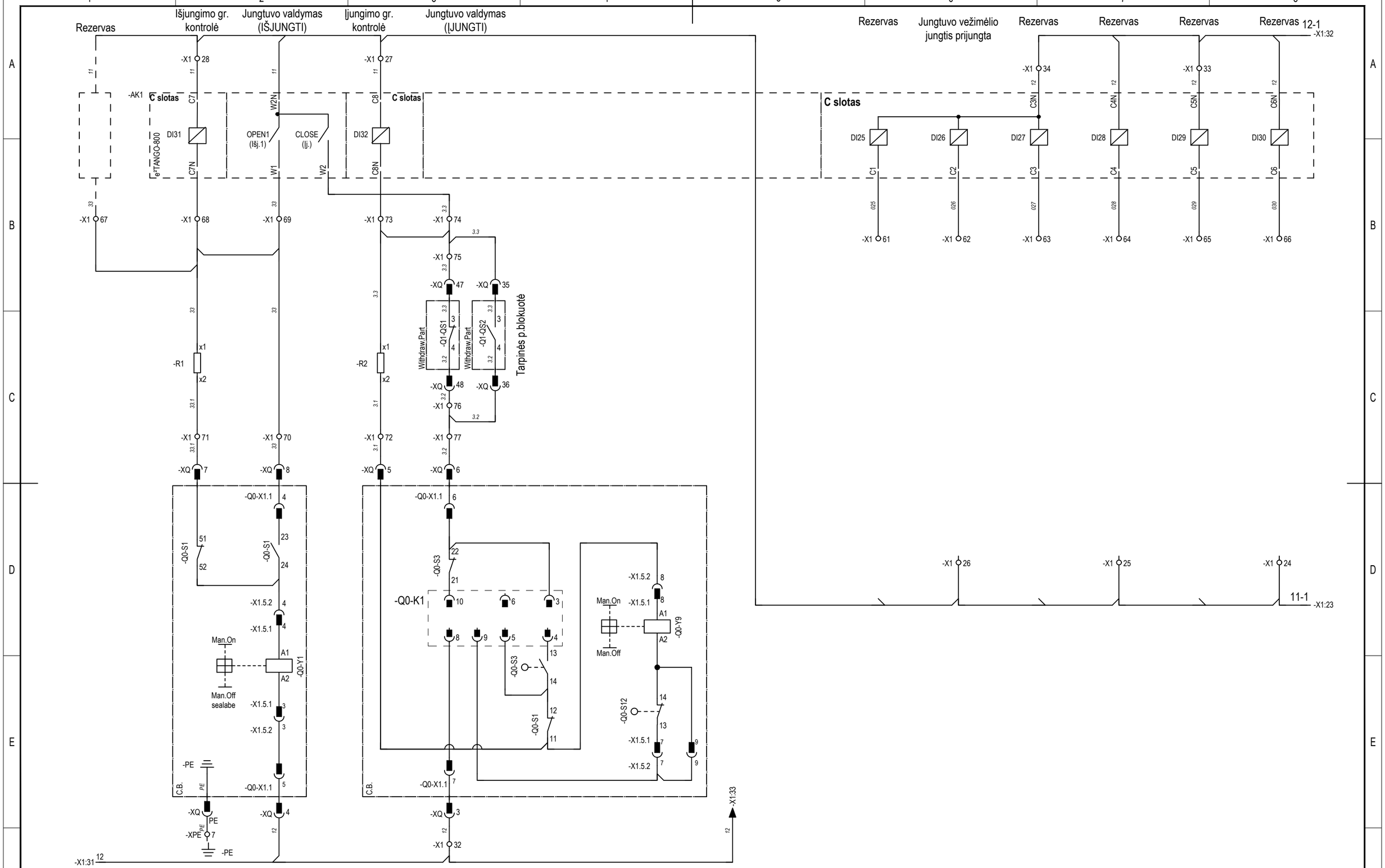

DOKUMENTO ŽYMUO	LAPAS	LAPŲ	LAIDA
2025-80-XX-TDP-RAV-T2_B-11	5	16	0

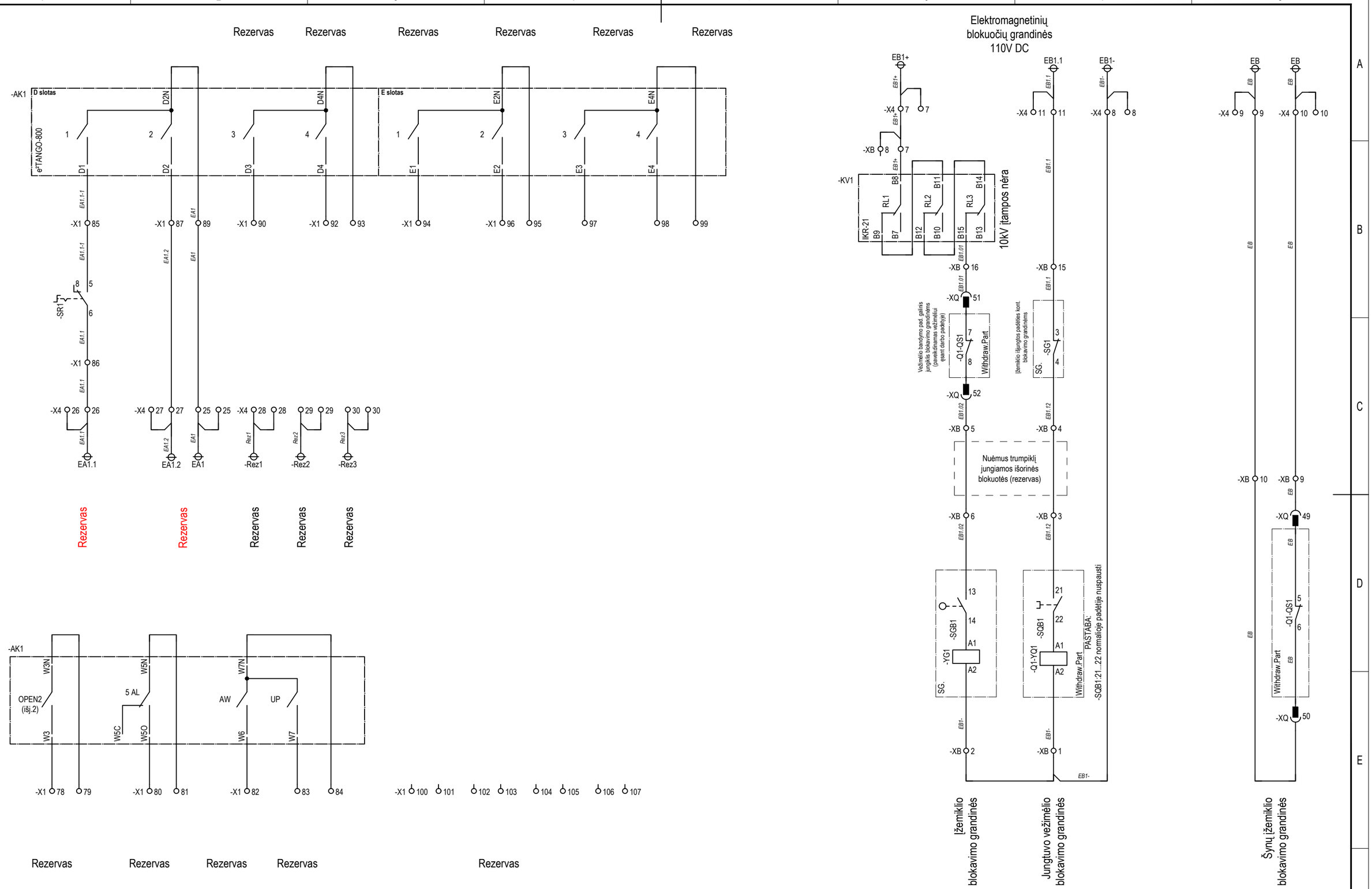

DOKUMENTO ŽYMUO	LAPAS	LAPŲ	LAIDA
2025-80-XX-TDP-RAV-T2_B-11	6	16	0

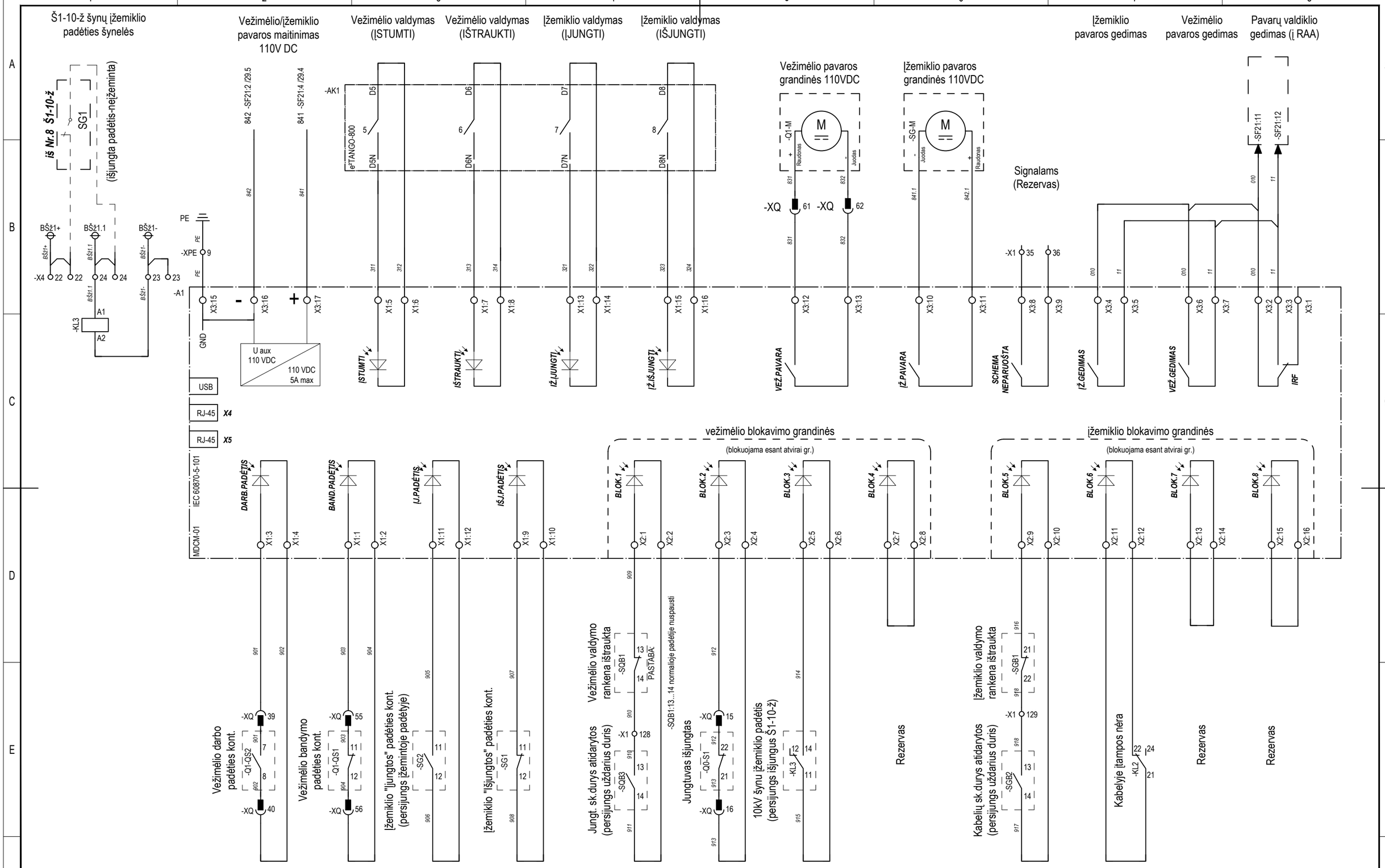

DOKUMENTO ŽYMUO	LAPAS	LAPŲ	LAIDA
2025-80-XX-TDP-RAV-T2_B-11	7	16	0

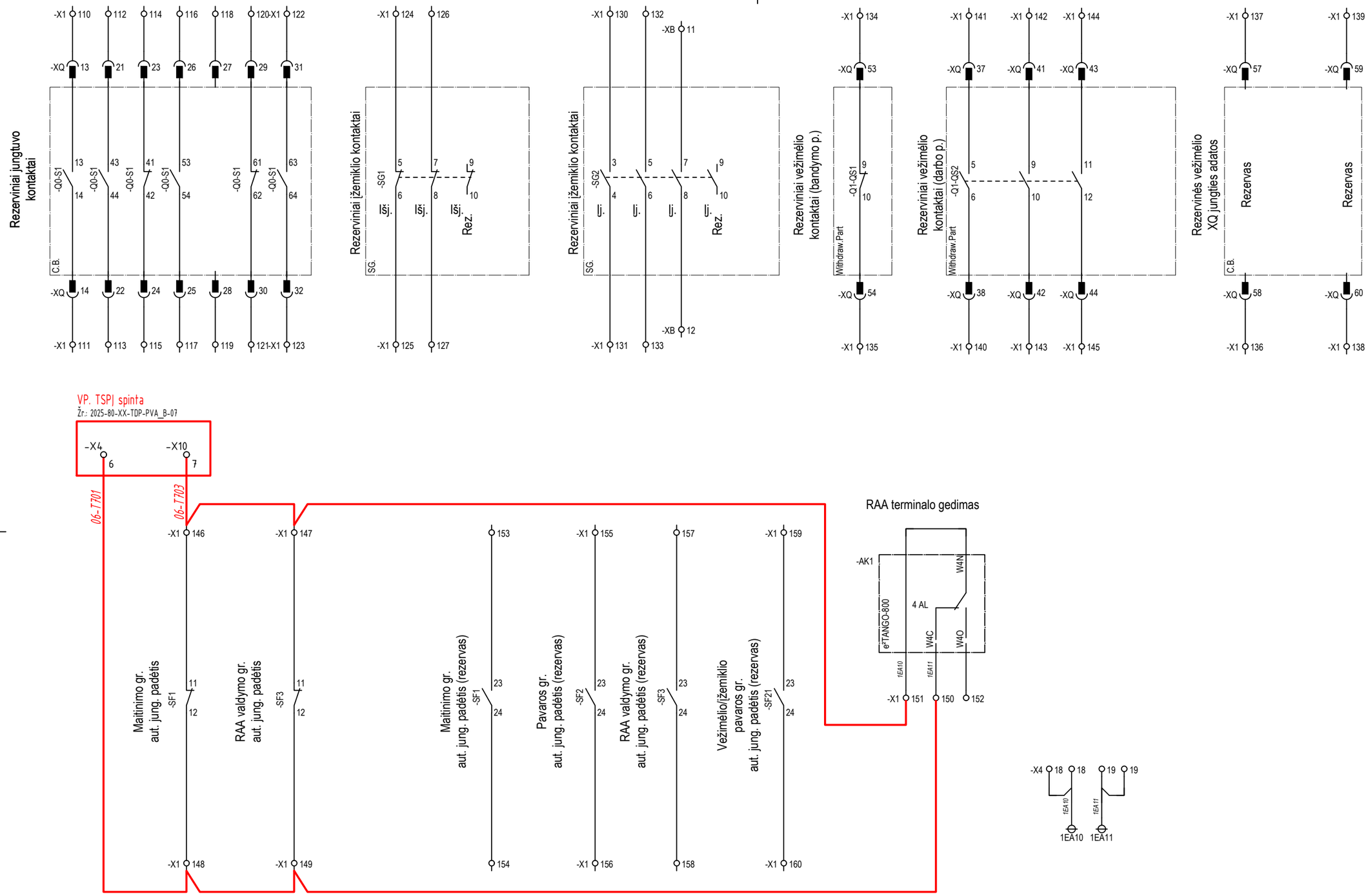

DOKUMENTO ŽYMUO	LAPAS	LAPŲ	LAIDA
2025-80-XX-TDP-RAV-T2_B-11	8	16	0

-X1

Pajungimo adresas	Gysla	Tipas		Trmpkl.	Gysla	Pajungimo adresas
-SF1:4	1		1		1	-AK1:Z1
-KV1:B1	1		2		1	-KV1:B5
-SF1:2	2		3		2	-KL2:A2
-KV1:B2	2		4		2	-AK1:Z2
-KL2:A1			5			-KV1:B4
-XQ:1	821		6		821	-SF2:4
-XQ:2	822		7		822	-SF2:2
			8			
			9			
-XQ:20	11		10		11	-SF3:4
-XQ:18	11		11		11	-XQ:46
-XQ:34	11		12		11	-SG1:2
-XQ:11	11		13		11	-SG2:2
-SF2:12	11		14			
			15		11	-SF21:12
			16			
-KL2:11			17		11	-SR1:2
-SBL:4	11		18			
			19		11	-KL3:21
			20			
			21			
			22			
			23			
			24			
			25			
			26			
-AK1:W2N	11		27		11	-AK1:C8
			28		11	-AK1:C7
-SF3:2	12		29		12	-AK1:A6N
-AK1:B6N	12		30		12	-AK1:A12N
-XQ:4	12		31		12	-AK1:B12N
-XQ:3	12		32			
-AK1:C6N	12		33		12	-AK1:C5N
-AK1:C4N	12		34		12	-AK1:C3N
-A1:X3:8			35			
-A1:X3:9			36			
-XQ:19	01		37		01	-AK1:A1
-XQ:17	02		38		02	-AK1:A2
-XQ:45	03		39		03	-AK1:A3
-XQ:33	04		40		04	-AK1:A4
-SG1:1	05		41		05	-AK1:A5
-SG2:1	06		42		06	-AK1:A6
-XQ:12	07		43		07	-AK1:A7
			44		08	-AK1:A8
-SF2:11	09		45		09	-AK1:A9
-SF21:11	010		46		010	-AK1:A10
			47		011	-AK1:A11
			48		012	-AK1:A12
-SR1:4	013		49		013	-AK1:B1
-KL2:14			50		014	-AK1:B2
-SBL:3	015		51		015	-AK1:B3
-KL3:24	016		52		016	-AK1:B4
			53		017	-AK1:B5
			54		018	-AK1:B6
			55		019	-AK1:B7
			56		020	-AK1:B8
			57		021	-AK1:B9
			58		022	-AK1:B10
			59		023	-AK1:B11
			60		024	-AK1:B12

Slankus trumpiklis sr. gr. WKS 1/2(4)
Gnybtas srovės gr. WTL 6/3 STB
Gnybtas įtampos gr. WTL 4 STB
Gnybtas įžeminimo gr. WPE-2,5
Pertraukiamas gnybtas WTR 2,5
2-aukštis gnybtas WTR 2,5/ZZ
Paprastas gnybtas WDU 2,5
Gnybtas su kištukais WT-4/4AN/2

PASTABA: trumpiklius naudoti nekarpomus.
2-polis -ZQV 2.5N/2 (geltonas)
3-polis -ZQV 2.5N/3 (geltonas)
4-polis -ZQV 2.5N/4 (geltonas arba oranžinis)
5-polis -ZQV 2.5N/5 (oranžinis)
7-polis -ZQV 2.5N/7 (oranžinis)
8-polis -ZQV 2.5N/8 (oranžinis)
9-polis -ZQV 2.5N/9 (oranžinis)

-X1

		61		025	-AK1:C1
		62		026	-AK1:C2
		63		027	-AK1:C3
		64		028	-AK1:C4
		65		029	-AK1:C5
		66		030	-AK1:C6
		67			
-AK1:C7N		68		33	-R1:x1
		69		33	-AK1:W1
-XQ:8	33	70			
-XQ:7	33.1	71		33.1	-R1:x2
-XQ:5	3.1	72		3.1	-R2:x2
-AK1:C8N		73		3.3	-R2:x1
		74		3.3	-AK1:W2
-XQ:47	3.3	75		3.3	-XQ:35
-XQ:48	3.2	76		3.2	-XQ:36
-XQ:6	3.2	77			
		78			-AK1:W3
		79			-AK1:W3N
		80			-AK1:W5O
		81			-AK1:W5N
		82			-AK1:W6
		83			-AK1:W7
		84			-AK1:W7N
-SR1:5	EA1.1-1	85		EA1.1-1	-AK1:D1
-SR1:6	EA1.1	86		EA1.1	-X4:26
-X4:27	EA1.2	87			-AK1:D2
-SR1:10		88			
-X4:25	EA1	89		EA1	-AK1:D2N
		90			-AK1:D3
-SR1:14		91			
		92			-AK1:D4
		93			-AK1:D4N
		94			-AK1:E1
		95			-AK1:E2N
		96			-AK1:E2
		97			-AK1:E3
		98			-AK1:E4
		99			-AK1:E4N
		100			
		101			
		102			
		103			
		104			
		105			
		106			
		107			
-XQ:10		108			
-XQ:9		109			
-XQ:13		110			
-XQ:14		111			
-XQ:21		112			
-XQ:22		113			
-XQ:23		114			
-XQ:24		115			
-XQ:26		116			
-XQ:25		117			
-XQ:27		118			
-XQ:28		119			
-XQ:29		120			
-XQ:30		121			
-XQ:31		122			

-X1

-XQ:32			123	•		
-SG1:5			124	•		
-SG1:6			125	•		
-SG1:7			126	•		
-SG1:8			127	•		
-SQB1:14	910		128	•	910	-SQB3:13
-SGB2:13	918		129	•	918	-SGB1:22
-SG2:3			130	•		
-SG2:4			131	•		
-SG2:5			132	•		
-SG2:6			133	•		
-XQ:53			134	•		
-XQ:54			135	•		
-XQ:58			136	•		
-XQ:57			137	•		
-XQ:60			138	•		
-XQ:59			139	•		
-XQ:38			140	•		
-XQ:37			141	•		
-XQ:41			142	•		
-XQ:42			143	•		
-XQ:43			144	•		
-XQ:44			145	•		
-SF1:11			146	•	06-T703	K06-250
-SF3:11			147	•		
-SF1:12			148	•	06-T701	K06-250
-SF3:12			149	•		
			150	•	06-T701	-AK1:W4C
			151	•	06-T703	-AK1:W4N
			152	•		-AK1:W4O
-SF1:23			153	•		
-SF1:24			154	•		
-SF2:23			155	•		
-SF2:24			156	•		
-SF3:23			157	•		
-SF3:24			158	•		
-SF21:23			159	•		
-SF21:24			160	•		
-BW1:20	001		161	•		
-BW1:21	002		162	•		
			163	•		
-BW1:23	003		164	•		
-BW1:24	004		165	•		
			166	•		

K06-250
VP. TSPI spinta T1

-X2

Plomb. dangtelis

Pajungimo adresas	Gysla	Tipas		Trmpkl.	Gysla	Pajungimo adresas
-TA1:1S2	A411		1	•	A411	-BW1:1
-TA2:1S2	B411		2	•	B411	-BW1:4
-TA3:1S2	C411		3	•	C411	-BW1:7
-TA1:1S1	N411		4	•	N411	-BW1:3
-TA2:1S1	N411		5	•		
-TA3:1S1	N411		6	•	N411	-XPE:1
-TA1:2S2	A421		7	•	A421	-AK1:TI1
-TA2:2S2	B421		8	•	B421	-AK1:TI3
-TA3:2S2	C421		9	•	C421	-AK1:TI5
-TA1:2S1	N421		10	•	N421	-AK1:TI6
-TA2:2S1	N421		11	•		
-TA3:2S1	N421		12	•	N421	-XPE:2
-TA0:S1	N401		13	•	N401	-AK1:TI7
-TA0:S2	N402		14	•	N402	-AK1:TI8
			15	•	N402	-XPE:3

-X3

Plomb.

Pajungimo adresas	Gysla	Tipas		Trmpkl.	Gysla	Pajungimo adresas
-X4:37	EVA-1		1	•	EVA-1	-BW1:2
-X4:38	EVB-1		2	•	EVB-1	-BW1:5
-X4:39	EVC-1		3	•	EVC-1	-BW1:8
-X4:40	EVN-1		4	•	EVN-1	-BW1:11
-X4:31	EVa-1		5	•	EVa-1	-AK1:TU1
-X4:32	EVb-1		6	•	EVb-1	-AK1:TU3
-X4:33	EVc-1		7	•	EVc-1	-AK1:TU5
-X4:34	EVn-1		8	•	EVn-1	-AK1:TU6
-X4:35	EVh-1		9	•	EVh-1	-AK1:TU7
-X4:36	EVk-1		10	•	EVk-1	-AK1:TU8

-XPE

Pajungimo adresas	Gysla	Tipas		Trmpkl.	Gysla	Pajungimo adresas
			1	•	N411	-X2:6
			2	•	N421	-X2:12
			3	•	N402	-X2:15
			4	•	PE	-AK1:ZG
-KV1:A4	PE		5	•	PE	-KV1:B3
			6	•		
-XQ:PE	PE		7	•		
			8	•	PE	-PE ŠYNA
			9	•	PE	-A1:X3:15

-XB

Pajungimo adresas	Gysla	Tipas		Trmpkl.	Gysla	Pajungimo adresas
-Q1-YQ1:A2	EB1-		1		EB1-	-X4:8
-YG1:A2	EB1-		2			
-SQB1:21	EB1.12		3			
-SG1:4	EB1.12		4			
-XQ:52	EB1.02		5			
-SGB1:13	EB1.02		6			
-X4:7	EB1+		7		EB1+	-KV1:B8
			8			
-XQ:49	EB		9	•	EB	-X4:10
-XQ:50	EB		10	•	EB	-X4:9
-SG2:7			11	•		
-SG2:8			12	•		
			13	•		
			14	•		
-SG1:3	EB1.1		15	•	EB1.1	-X4:11
-KV1:B15	EB1.01		16	•	EB1.01	-XQ:51

Slankus trumpiklis sr. gr. WKS 1/2(4)	*PASTABA: trumpiklius naudoti nekarpomus.*
Gnybtas srovės gr. WTL 6/3 STB	*2-polis -ZQV 2.5N/2 (geltonas)*
Gnybtas įtampos gr. WTL 4 STB	*3-polis -ZQV 2.5N/3 (geltonas)*
Gnybtas įžeminimo gr. WPE-2,5	*4-polis -ZQV 2.5N/4 (geltonas arba oranžinis)*
Pertraukiamas gnybtas WTR 2,5	*5-polis -ZQV 2.5N/5 (oranžinis)*
2-aukštis gnybtas WTR 2,5/ZZ	*7-polis -ZQV 2.5N/7 (oranžinis)*
Paprastas gnybtas WDU 2,5	*8-polis -ZQV 2.5N/8 (oranžinis)*
Gnybtas su kištukais WT-4/4AN/2	*9-polis -ZQV 2.5N/9 (oranžinis)*

DOKUMENTO ŽYMUO	LAPAS	LAPŲ	LAIDA
2025-80-XX-TDP-RAV-T2_B-11	10	16	0

-XH

Pajungimo adresas	Gysla	Tipas		Trmpkl.	Gysla	Pajungimo adresas
-S1:3	A1		1		A1	-SF4:2
-EL1:x1	A2		2		A2	-S1:4
-EL2:x1	A2		3			
-EL1:x2	EEL11		4			
-EL2:x2	EEL11		5		EEL11	-X4:13
-RH1:2	EK11		6			
-RH2:2	EK11		7		EK11	-X4:17
-RH1:1	EK1.1		8		EK1.1	-X4:15
-RH2:1	EK1.2		9		EK1.2	-X4:16

-X4

Pajungimo adresas	Gysla	Tipas		Trmpkl.	Gysla	Pajungimo adresas
-SF1:3	EC1+		1		EC1+	-EC1+
			1			
-SF1:1	EC1-		2		EC1-	-EC1-
			2			
-SF2:3	EY1+		3		EY1+	-EY1+
			3			
-SF2:1	EY1-		4		EY1-	-EY1-
			4			
-SF3:3	EC11+		5		EC11+	-EC11+
			5			
-SF3:1	EC11-		6		EC11-	-EC11-
			6			
-XB:7	EB1+		7		EB1+	-EB1+
			7			
-XB:1	EB1-		8		EB1-	-EB1-
			8			
-XB:10	EB		9		EB	-EB
			9			
-XB:9	EB		10		EB	-EB
			10			
-XB:15	EB1.1		11		EB1.1	-EB1.1
			11			
-SF4:1	EEL1		12		EEL1	-EEL1
			12			
-XH:5	EEL11		13		EEL11	-EEL11
			13			
			14		EK1	-EK1
			14			
-XH:8	EK1.1		15		EK1.1	-EK1.1
			15			
-XH:9	EK1.2		16		EK1.2	-EK1.2
			16			
-XH:7	EK11		17		EK11	-EK11
			17			
	1EA10		18		1EA10	-1EA10
			18			
	1EA11		19		1EA11	-1EA11
			19			
-SF21:3	EY11+		20		EY11+	-EY11+
			20			
-SF21:1	EY11-		21		EY11-	-EY11-
			21			
			22		BŠž1+	-BŠž1+

-X4

			22			
-KL3:A2	BŠž1-		23		BŠž1-	-BŠž1-
			23			
-KL3:A1	BŠž1.1		24		BŠž1.1	-BŠž1.1
			24			
-X1:89	EA1		25		EA1	-EA1
			25			
-X1:86	EA1.1		26		EA1.1	-EA1.1
			26			
-X1:87	EA1.2		27		EA1.2	-EA1.2
			27			
			28		Rez1	-Rez1
			28			
			29		Rez2	-Rez2
			29			
			30		Rez3	-Rez3
			30			
-X3:5	EVa-1		31		EVa-1	-EVa-1
			31			
-X3:6	EVb-1		32		EVb-1	-EVb-1
			32			
-X3:7	EVc-1		33		EVc-1	-EVc-1
			33			
-X3:8	EVn-1		34		EVn-1	-EVn-1
			34			
-X3:9	EVh-1		35		EVh-1	-EVh-1
			35			
-X3:10	EVk-1		36		EVk-1	-EVk-1
			36			
-X3:1	EVA-1		37		EVA-1	-EVA-1
			37			
-X3:2	EVB-1		38		EVB-1	-EVB-1
			38			
-X3:3	EVC-1		39		EVC-1	-EVC-1
			39			
-X3:4	EVN-1		40		EVN-1	-EVN-1
			40			

Plomb. dangtelis

Plomb. dangtelis

DOKUMENTO ŽYMUO	LAPAS	LAPŲ	LAIDA
2025-80-XX-TDP-RAV-T2_B-11	11	16	0

KIŠTUKO SUJUNGIMO DIAGRAMA

EPIC_H-DD_72_narvelio_jungtis_2024_KB

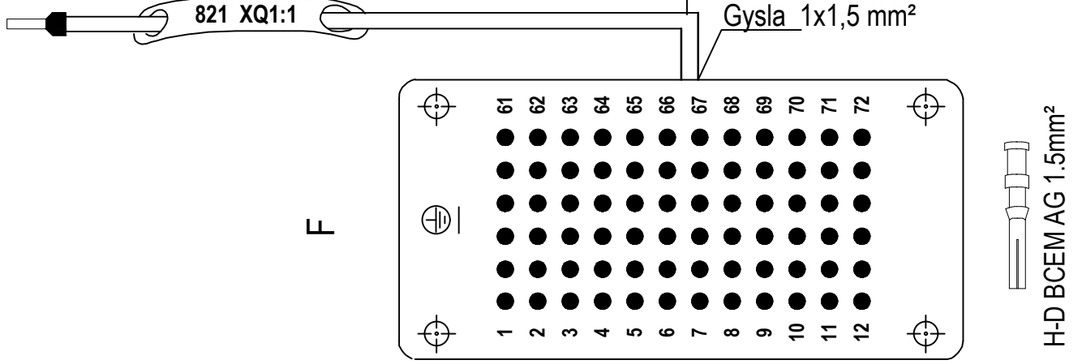

Laido gyslos numeris

=N2+-XQ

Numeris ant kaladėlės

Į AUTOMATIKO DĖŽĘ

Kištuko Nr.	Laido Nr.	Grandinės Nr.	Į (lizdas)
1	1	821	-X1:6
2	2	822	-X1:7
3	3	12	-X1:32
4	4	12	-X1:31
5	5	3.1	-X1:72
6	6	3.2	-X1:77
7	7	33.1	-X1:71
8	8	33	-X1:70
9	9		-X1:109
10	10		-X1:108
11	11	11	-X1:13
12	12	07	-X1:43
13	13		-X1:110
14	14		-X1:111
15	15	912	-A1:X2:3
16	16	913	-A1:X2:4
17	17	02	-X1:38
18	18	11	-X1:11
19	19	01	-X1:37
20	20	11	-X1:10
21	21		-X1:112
22	22		-X1:113
23	23		-X1:114
24	24		-X1:115
25	25		-X1:117
26	26		-X1:116
27	27		-X1:62
28	28		-X1:26
29	29		-X1:120
30	30		-X1:121
31	31		-X1:122
32	32		-X1:123
33	33	04	-X1:40
34	34	11	-X1:12
35	35	3.3	-X1:75
36	36	3.2	-X1:76
37	37		-X1:141
38	38		-X1:140
39	39	901	-A1:X1:3
40	40	902	-A1:X1:4
41	41		-X1:142
42	42		-X1:143
43	43		-X1:144
44	44		-X1:145
45	45	03	-X1:39
46	46	11	-X1:11
47	47	3.3	-X1:75
48	48	3.2	-X1:76
49	49	EB	-XB:9
50	50	EB	-XB:10
51	51	EB1.01	-XB:16
52	52	EB1.02	-XB:5
53	53		-X1:134
54	54		-X1:135
55	55	903	-A1:X1:1
56	56	904	-A1:X1:2
57	57		-X1:137
58	58		-X1:136
59	59		-X1:139
60	60		-X1:138
61	61	831	-A1:X3:12
62	62	832	-A1:X3:13
63	63		
64	64		
65	65		
66	66		
67	67		
68	68		
69	69		
70	70		
71	71		
72	72		
PE	GŽ	PE	-XPE:7

H-DD 72 BCM
kaladėlė lizdui 72P

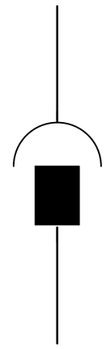

Kištuko Nr.	IŠ (kištukas)
1	-Q0-X1.1:1
2	-Q0-X1.1:2
3	-Q0-X1.1:7
4	-Q0-X1.1:5
5	-Q0-S1:11
6	-Q0-X1.1:6
7	-Q0-S1:51
8	-Q0-X1.1:4
9	
10	-Q0-X1.2:1
11	-Q0-X1.1:10
12	-Q0-X1.2:2
13	-Q0-S1:13
14	-Q0-S1:14
15	-Q0-S1:22
16	-Q0-S1:21
17	-Q0-S1:33
18	-Q0-S1:34
19	-Q0-S1:31
20	-Q0-S1:32
21	-Q0-S1:43
22	-Q0-S1:44
23	-Q0-S1:41
24	-Q0-S1:42
25	-Q0-S1:54
26	-Q0-S1:53
27	-XQ:28
28	-XQ:27
29	-Q0-S1:61
30	-Q0-S1:62
31	-Q0-S1:63
32	-Q0-S1:64
33	-Q1-QS2:1
34	-Q1-QS2:2
35	-Q1-QS2:3
36	-Q1-QS2:4
37	-Q1-QS2:5
38	-Q1-QS2:6
39	-Q1-QS2:7
40	-Q1-QS2:8
41	-Q1-QS2:9
42	-Q1-QS2:10
43	-Q1-QS2:11
44	-Q1-QS2:12
45	-Q1-QS1:1
46	-Q1-QS1:2
47	-Q1-QS1:3
48	-Q1-QS1:4
49	-Q1-QS1:5
50	-Q1-QS1:6
51	-Q1-QS1:7
52	-Q1-QS1:8
53	-Q1-QS1:9
54	-Q1-QS1:10
55	-Q1-QS1:11
56	-Q1-QS1:12
57	
58	
59	
60	
61	-Q1-M:+
62	-Q1-M:-
63	
64	
65	
66	
67	
68	
69	
70	
71	
72	
PE	-PE

H-DD 72 SCM
kaladėle kištukui 72P

Į VEŽIMĖLIO PUSĘ

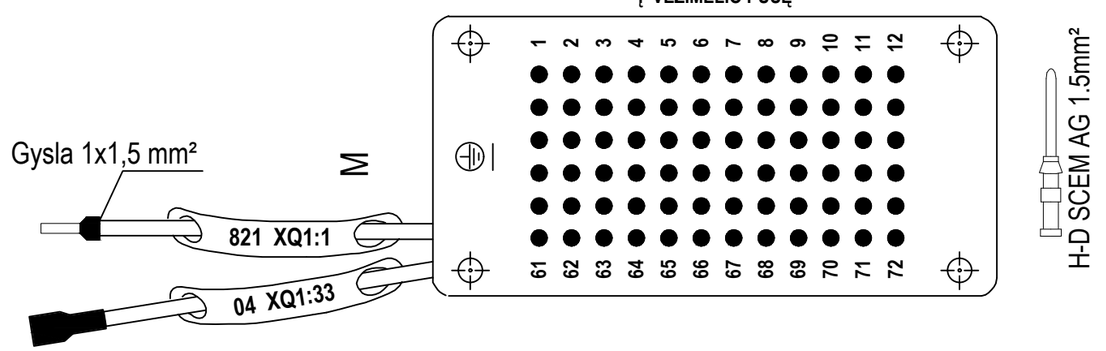

DOKUMENTO ŽYMUO	LAPAS	LAPŲ	LAIDA
2025-80-XX-TDP-RAV-T2_B-11	12	16	0

Specifikacija

Nr.	Užsak.Kodas	Tipas	Aprašymas	Raidinis žymuo	Gamintojas	Kiekis
1	AZBD150DH	AZBD150DH	Įtampos ribotuvas su sijonėliais, DH tipo Uc=12kV, Ur=15kV, 8/20µs/10kA =39.8kV	-FV1...-FV3	DERVASIL S.A.S	3
2			Nulinės sekos srovės transformatorius 75/1A (100/1A) 1VA 10P10, 16kA/1s; 1,2 In.	-TA0	ESITAS	1
3	ePTANGO-800-J10-TR-1A/5A-UNI(110VDC)-ETH+OPTO MM+RS485-Z-flush-S-1m, IP4X x-12IN-12IN-8IN-8OUT-8OUT-4OUTH-ARC-LST_EN_61850	ePTANGO-800-J10-TR-1A/5A-UNI(110VDC)-ETH+OPTO MM+RS485-Z-flush-S-1m, IP4X x-12IN-12IN-8IN-8OUT-8OUT-4OUTH-ARC-LST_EN_61850	RAA terminalas 32BI, 20BO, ARC, Uaux -UNI (110/230V AC/DC) (su valdymo kontaktais ≥ 2/1 A (110/220 DC V ir L/R = 40 ms)) LST EN 61850 ryšio protokolu; Iš ESO sąrašo.	-AK1	Elektrometal Energetyka SA	1
4	3AE5102-1AE40-0EA2_Z=F20+B24+D90	3AE5102-1AE40-0EA2_Z=F20+B24+D90	Vakuuminis jungtuvas 12kV 800A, 16kA, 3s (h=150; v=205) (110V dc) 6NO+6NC, 1st. shunt release; operating cycle - O-0.3s-CO-15s-CO	-Q0	Siemens	1
5	2CDS200946R0001	S2C-H6-H11R	S2C-H6-H11R Kontaktas papildomas S200 serijos a.j. 1NA/NU (galima uždėti 3-iš dešinės)	-SF1...-SF3;-SF21	ABB	4
6	2CDS251001R0064	S201-C6	1P Automatinis jungiklis S201-C6A	-SF4	ABB	1
7	2CDS272061R0064	S202M-C6UC	2P Automatinis jungiklis S202M-C6UC	-SF2;-SF21	ABB	2
8	2CDS272061R0338	S202M-Z4UC	2P Automatinis jungiklis S202M-Z4UC	-SF1;-SF3	ABB	2
9	AE.CAS AM-40 140 VDC	AM-40	AM-40 Elektromagnetas 100% ED, 6W, 140V	-Q1-YQ1;-YG1	AE.CAS	2
10	4G10-5246-U	4G10-5246-U	4G10-5246-U Perjungiklis 4 grandinėm. kompl. Rankenėlė+ Plokštelė (1-2) In: 10A Un: 690V	-SR1	APATOR	1
11	ATB10-BSB 300/1/1A 16kA/3s	ATB10-BSB 300/1/1A 16kA/3s	Srovės transformatorius (su barjerais) 1-apvija 2,5VA, t.kl. 0,2sFS5; 2-apvija 5VA, t.kl. 5P20 16kA/3s 12/28/75 kV, 1.2xIn	-TA1...-TA3	ARTECHE	3
12	IKK-045P su IKR-21/11A	IKK-045P su IKR-21/11A	IKK-045P Izoliatoriaus koaksialinis kabelis ø 6mm -4,5metrų su plokščiu antgaliu; 10kV indikatoriams.	-KV1	ELGA	3
13	IKR-21-10-110VDC	IKR-21-10-110	Talpuminė 10kV įtampos indikacija su grafiniu LCD displėjumi, 4CO 24-140V ac/dc; IP54	-KV1	ELGA	1
14	MDCM-01-110	MDCM-01-110	Vežimėlio/Įžemiklio pavarų valdiklis 80..160V DC (su USN-120 versijos programine įranga)	-A1	ELGA	1
15	13163300	H-D BCEM AG 1.5	H-D BCEM AG 1.5 Kontaktas-lizdas (1.5mm²)	-XQ:1	EPIC	72
16	13162300	H-D SCEM AG 1.5	H-D SCEM AG 1.5 Kontaktas-kištukas (1.5mm²)	-XQ:1	EPIC	72
17	11286200	H-DD 72 BCM	H-DD 72 BCM kaladėlė lizdui 72P	-XQ:1	EPIC	1
18	11285200	H-DD 72 SCM	H-DD 72 SCM kaladėle kištukui 72P	-XQ:1	EPIC	1
19	55.34.9.110.0000	55.34.9.110.0000	Tarpinė relė, 4 pol., 7 A, 110V DC	-KL2;-KL3	FINDER	2
20	94.04	94.04	Tarpinės relės lizdas	-KL2;-KL3	Finder	2
21	RLXW20-11M-3	RLXW20-11M-3	Galinis jungiklis 1NO-1NC, 5A, 250V	-SGB1;-SGB2;-SQB1;-SQB3	GNBER	5
22	YUSLU20674W	LU2067-4W-6500K	LED paviršinis šviestuvas 4W, 220V AC, 50Hz	-EL1;-EL2	Ningbo	2
23	00555 100 2	00555 100 2	Laidų sujungimo kaladėlė 2 kontaktų (6,3x0,8mm pločiam liežuvėliui)	-ORSY	ORSY-WURTH	4
24	00555 100 21	00555 100 21	Laidų sujungimo kaladėlė 2 kontaktų (6,3x0,8mm pločiam kištuko lizdui)	-ORSY	ORSY-WURTH	4
25	0558 996 0	0558 996 0	Plokšti liežuvėliai 1,5-2,5mm² laidui	-ORSY	ORSY-WURTH	8

Specifikacija

Nr.	Užsak.Kodas	Tipas	Aprašymas	Raidinis žymuo	Gamintojas	Kiekis
26	00558 991 7	00558 991 7	Kištukų lizdai 1,5-2,5mm² laidui	-ORSY	ORSY-WURTH	8
27	LCH-E22003-120	LCH-E22003-120	LCH-E22003-120 Šildymo elementas 30W, 230-250V AC	-RH1	PTC	1
28	LCH-E22010-120	LCH-E22010-120	LCH-E22010-120 Šildymo elementas 100W, 230-250V AC	-RH2	PTC	1
29		CD 40x40	CD 40x40 Kabelių kanalas, perforuotas (plotis 40mm; aukštis 40mm)	-CD40x40	Phoenix Contact	2
30		CD 60x60	CD 60x60 Kabelių kanalas, perforuotas (plotis 60mm; aukštis 60mm)	-CD60x60	Phoenix Contact	2
31		CD 60x80	CD 60x80 Kabelių kanalas, perforuotas (plotis 60mm; aukštis 80mm)	-CD60x80	Phoenix Contact	2
32		CD 80x40	CD 80x40 Kabelių kanalas, perforuotas (plotis 80mm; aukštis 40mm)	-CD80x40	Phoenix Contact	2
33		CD 100x100	CD 100x100 Kabelių kanalas, perforuotas (plotis 100mm; aukštis 100mm)	-CD100x100	Phoenix Contact	1
34	FP 011 Rec 1M	FP 011 Rec 1M	Jungtukas pasukamas su fiksacija 1pol. su 1NA kontaktu	-S1	Promfactor Baltic	1
35	FP PCP bl 1M/40	FP PCP bl 1M/40	Mygtukas įgaubtas be fiksac. juodas su 1NA kontaktu	-SBL	Promfactor Baltic	1
36	53119040	GMP-GL-M 32x1.5	Kontraveržlė SKINTOP 32x1.5 pilka	-XQ:1	REIKU	1
37	83155343	PA-FOB-29	PA-FOB-29 Flanšinis antgalis kampinis 90° ø 29mm	-XQ:1	REIKU	1
38	83156295	PA-GOB-29M32	PA-GOB-29M32 Rankovės antgalis tiesus	-XQ:1	REIKU	1
39	83145107	PA-REB-29F	PA-REB-29F Poliamido rankovė juodos spalvos ø 29mm	-XQ:1	REIKU	1
40	SZ 2590.000	SZ 2590.000	SZ 2590.000 Žarna kabeliams ø48mm (išeiga narveliui 1m)	-SZ Žarna kabeliams D-48	RITTAL	1
41	56JS300K60ZY110-11030-R276	56JS300K60ZY110-11030-R276	Variklis PM DC planetary gear motor (110VDC); su žieminiu tepalu (-10°C) (USN-120 įžemikliams)	-SG-M	ShenZhen WICTA Co.	1
42	0485400000	ADP 3/HP3 1M	ADP 3/HP3 1M Plombavimo dangtelis	-ADP3	WEIDMULLER	1
43	0485760000	HP 3	HP 3 Plokštelė plombavimui (86,50 mm aukščio)	-HP3	WEIDMULLER	4
44	0485860000	HP 4	HP 4 Plokštelė plombavimui (66,50 mm aukščio)	-HP4	WEIDMULLER	2
45	1050000000	WAP 2.5-10	WAP 2.5-10 Galinis dangtelis, plokštelė (WDU 2.5_WTR 2.5_WPE 2.5 gnybtui)	-WAP2.5 – 10	WEIDMULLER	30
46	1107780000	WAP WT4/4AN/2	Galinis dangtelis dviaukščiam šynelių gnybtui (WT4 4AN/2)	-X4:1;-X4:11;-X4:21;-X4:31	WEIDMULLER	4
47	1020000000	WDU 2.5	WDU 2.5 Gnybtas paprastas-nepertraukiamas WDU 2.5, varžtinė jungtis, 2,5 mm², 800 V, 24 A	-X1:1...-X1:36;-XH:1...-XH:9	WEIDMULLER	45
48	1604270000	WKS 1/2	WKS 1/2 trumpiklis slankus 2-polis (WTL 6/3 gnybtui)	-WKS1/2	WEIDMULLER	1
49	1604310000	WKS 1/4	WKS 1/4 trumpiklis slankus 4-polis (WTL 6/3 gnybtui)	-WKS1/4;-X2:1;-X2:7	WEIDMULLER	3
50	1107800000	WP4/1AN/10	WP4/1AN/10 10-ies kištukų blokas	-X4:1;-X4:11;-X4:21;-X4:31	WEIDMULLER	8
51	1010000000	WPE 2.5	WPE 2.5 PE Gnybtas įžeminimo, varžtinis sujung., 2.5 mm², 300 A (2.5 mm²), žalias/geltonas	-XPE:1...-XPE:9	WEIDMULLER	9

Specifikacija

Nr.	Užsak.Kodas	Tipas	Aprašymas	Raidinis žymuo	Gamintojas	Kiekis
52	1053660000	WQV 2.5/2	WQV 2,5/2 2-polis varžtinis trumpiklis (WDU 2,5 ir WDK 2,5 gnybtui)	-WQV2,5/2	WEIDMULLER	5
53	1053760000	WQV 2.5/3	WQV 2,5/3 3-polis varžtinis trumpiklis (WDU 2,5 gnybtui)	-WQV2,5/3	WEIDMULLER	3
54	1053860000	WQV 2.5/4	WQV 2,5/4 varžtinis trumpiklis (WDU 2,5 gnybtui)	-WQV2,5/4	WEIDMULLER	1
55	1054460000	WQV 2.5/10	WQV 2,5/10 10-polis varžtinis trumpiklis (WDU 2,5 ir WDK 2,5 gnybtui)	-WQV2,5/10	WEIDMULLER	3
56	1051960000	WQV 4/2	WQV 4/2 Varžtinis trumpikis stac. 2-polis (WDU 4 gnybtui)	-WQV4/2	WEIDMULLER	4
57	1052360000	WQV 6/2	WQV 6/2 Varžtinis trumpikis stac. 2-polis (WTL 6/3 gnybtui)	-WQV6/2	WEIDMULLER	1
58	1054760000	WQV 6/3	WQV 6/3 Varžtinis trumpikis stac. 3-polis (WTL 6/3 gnybtui)	-WQV6/3	WEIDMULLER	2
59	1107680000	WT-4/4AN/2	WT-4/4AN/2 Gnybtas su kištukais	-X4:1...-X4:40	WEIDMULLER	40
60	1754970000	WTL 4/STB	WTL 4/STB Įtampos gnybtas	-X3:1...-X3:10	WEIDMULLER	10
61	1018600000	WTL 6/3 STB	WTL 6/3 STB Srovės gnybtas	-X2:1...-X2:15	WEIDMULLER	15
62	1855610000	WTR 2.5	WTR 2.5 Gnybtas pertraukiamas, varžtinė jungtis, 2.5 mm², 500 V, 24 A	-X1:37...-X1:166;-XB:1...-XB:16	WEIDMULLER	146
63	1608740000	ZAP/TW 1	Galinis dangtelis (WTL 4 gnybtui)	-X3:10;-ZAP/TW1	WEIDMULLER	2
64	9540000000	ZEW 35	ZEW 35 Galinis stabdis	-ZEW35	WEIDMULLER	20
65	1527540000	ZQV 2.5N/2	ZQV 2,5N/2 kišamas trumpiklis, 2-polis (WDU 2,5; WTR 2,5 gnybtams) Oranžinis.	-ZQV2.5N/2	WEIDMULLER	30
66	1527570000	ZQV 2.5N/3	ZQV 2,5N/3 kišamas trumpiklis, 3-polis (WDU 2,5; WTR 2,5 gnybtams) Oranžinis.	-ZQV2,5N/3	WEIDMULLER	3
67	1527590000	ZQV 2.5N/4	ZQV 2,5N/4 kišamas trumpiklis, 4-polis (WDU 2,5; WTR 2,5 gnybtams) Oranžinis.	-ZQV2,5N/4	WEIDMULLER	2
68	1527620000	ZQV 2.5N/5	ZQV 2,5N/5 kišamas trumpiklis, 5-polis (WDU 2,5; WTR 2,5 gnybtams) Oranžinis.	-ZQV2,5N/5	WEIDMULLER	1
69	1527630000	ZQV 2.5N/6	ZQV 2,5N/6 kišamas trumpiklis, 6-polis (WDU 2,5; WTR 2,5 gnybtams) Oranžinis.	-ZQV2,5N/6	WEIDMULLER	1
70	1527640000	ZQV 2.5N/7	ZQV 2,5N/7 kišamas trumpiklis, 7-polis (WDU 2,5; WTR 2,5 gnybtams) Oranžinis.	-ZQV2,5N/7	WEIDMULLER	1
71	1527670000	ZQV 2.5N/8	ZQV 2,5N/8 kišamas trumpiklis, 8-polis (WDU 2,5; WTR 2,5 gnybtams) Oranžinis.	-ZQV2,5N/8	WEIDMULLER	1
72	1527680000	ZQV 2.5N/9	ZQV 2,5N/9 kišamas trumpiklis, 9-polis (WDU 2,5; WTR 2,5 gnybtams) Oranžinis.	-ZQV2,5N/9	WEIDMULLER	1
73	1527690000	ZQV 2.5N/10	ZQV 2,5N/10 kišamas trumpiklis, 10-polis (WDU 2,5; WTR 2,5 gnybtams) Oranžinis.	-ZQV2,5N/10	WEIDMULLER	2
74	FK10-I-60-6NO	FK10-I-60	Padėties kontaktų blokas 6NA	-SG1;-SG2	XiangHong	2
75		H07V-K 1x1,5	H07V-K 1x1,5mm² Laidas minkštas-lankstus geltonai-žalias (S07Z1-K, PV3).	-H07V-K1x1,5		10
76		H07V-K 1x2,5	H07V-K 1x2,5mm² Laidas, minkštas-lankstus geltonai/žalias.	-H07V-K1x2,5		16
77		H07V-K 1x16	H07V-K 1x16mm² Laidas minkštas-lankstus gelt/žal.	-H07V-K1x16		20
78			DIN bėgelis 35x7,5mm, perforuotas USN-10 narveliams (ilgis po 2,5 metro)	-DIN35x7,5mm	ELGA	1
79	2848.01.91 + 2848.01.93		Laikiklis šildytuvo montavimui (automatikos sk.)	-LSiM1	iš ELGA	1

Specifikacija

Nr.	Užsak.Kodas	Tipas	Aprašymas	Raidinis žymuo	Gamintojas	Kiekis
80	2848.01.91 + 2848.01.93		Laikiklis šildytuvo montavimui (kabelių sk.)	-LSiM2	iš ELGA	1
81	2930.01.12d		Laikiklis šviestuvo montavimui (automatikos sk.)	-LSvM1	iš ELGA	1
82	2930.01.12d		Laikiklis šviestuvo montavimui (kabelių sk.)	-LSvM2	iš ELGA	1
83	nėra ELGA kodo	Avarinio išjungimo strypas	Avarinio išjungimo strypas.	-Atsargines dalys:	ELGA	1
84	83254480	Flexiprint LF 1BLYE-75-1,5-2,5	"FLEXIMARK® Flexiprint LF 1BLYE-75-1,5-2,5" -geltoni laidų markiravimo lapai (po 30 markiruočių)	-FLEX Mark	LAPP	20
85	1135402	ÖLFLEX® CLASSIC 110 CY	2x2,5mm² Ekranuotas, lankstus kabelis be g/ž gyslos; ÖLFLEX® CLASSIC 110 CY	-Ekranuotas2x2,5	LAPP	5
86	1136403	ÖLFLEX® CLASSIC 115 CY	3x2,5mm² Ekranuotas kabelis be g/ž (metrais)	-Ekranuotas3x2,5	LAPP	5
87	R-22kOhm/5W	R-22kOhm/5W	Varža	-R1;-R2	Lemona	2
88	1812L5	1812L5	38mm dvipusė lipni juosta (perforuotiems kanalams klijuoti)	-Lipni dvipusė juosta	Orabond	1
89	2592000	SZ.2592000	Apkaba gofrai (ø48mm)	-SZ.2592000	RITTAL	2
90	2005500000	CC 15/45 MM WS	CC 15/45 MM WS Popierinis lipdukas baltas 15x45mm, balta sp. (1pak.yra 450vnt.)	-CC15/45 MM WS	WEIDMULLER	10
91	1877310000	CC 15/60 K MC NE WS	CC 15/60 K MC NE WS Plastikinis Lipdukas (15/60) (dėž. yra 40vnt.)	-CC15/60 K MC	WEIDMULLER	15
92	1934390000	CC 30/60 K MC NE WS	CC 30/60 K MC NE WS Plastikinis Lipdukas (30/60) (dėž. yra 30vnt.)	-CC30/60 K MC	WEIDMULLER	10
93	1138430000	CC 85/54 K MC NE WS	Plastikinis lipdukas 85x54mm, balta sp. (naud.pagr. gaminio etiketei)	-CC85/54 K MC	WEIDMULLER	5
94	2005110000	ESG 6/17 MM GE	ESG 6/17 MM GE Popierinis lipdukas 6x17mm, geltona sp. (1pak. yra 3000vnt.)	-ESG6/17 MM GE	WEIDMULLER	55
95	1248620000	SM 19/42 K MC NE WS	Plastikinis Lipdukas (19x42mm)	-SM19/42 K MC	WEIDMULLER	20
96	1609860000	WS 12/5 MC NE WS	WS 12/5 Gnybtų markiravimo plokštelė (paprasti/atkertami gnybtai)	-WS12/5	WEIDMULLER	500
97	1609900000	WS 12/6 MC NE WS	WS 12/6 Gnybtų markiravimo plokštelė (pagr. įtampos gnybtai)	-WS12/6	WEIDMULLER	60
98	1609920000	WS 12/6.5 MC NE WS	WS 12/6.5 Gnybtų markiravimo plokštelė (pagr. srovės gnybtai)	-WS12/6,5	WEIDMULLER	30
99	nėra ELGA kodo	***A t s a r g i n ė s d a l y s***	***Atsarginių dalių komplektas kurį sudaro***	-Atsargines dalys:	ELGA	1
100	nėra ELGA kodo	Double-bit raktas	Double-bit raktas.	-Atsargines dalys:	ELGA	1
101	nėra ELGA kodo	Jungtuvo ištraukimo iš narvelio vežimėlis	Jungtuvo ištraukimo iš narvelio vežimėlis.	-Atsargines dalys:	ELGA	0
102	nėra ELGA kodo	Jungtuvo vežimėlio stūmimo rankena	Jungtuvo vežimėlio stūmimo rankena.	-Atsargines dalys:	ELGA	1
103	nėra ELGA kodo	Įžemiklio valdymo rankena	Įžemiklio valdymo rankena.	-Atsargines dalys:	ELGA	1
104	132831	JZ-500 80x1.5 mm²	JZ-500 80x1.5 mm² Kabelis varinis, minkštas, pilkas sunumeruotomis gyslomis ; gamintojo sertifikatas.	-JZ-500 80x1,5	HELUKABEL	4
105	-		Ø 24mm juodas apsauginis vamzdelis (kembrikas) Rulone 200m	-INF.PVCH 24mm	Inforumas	2

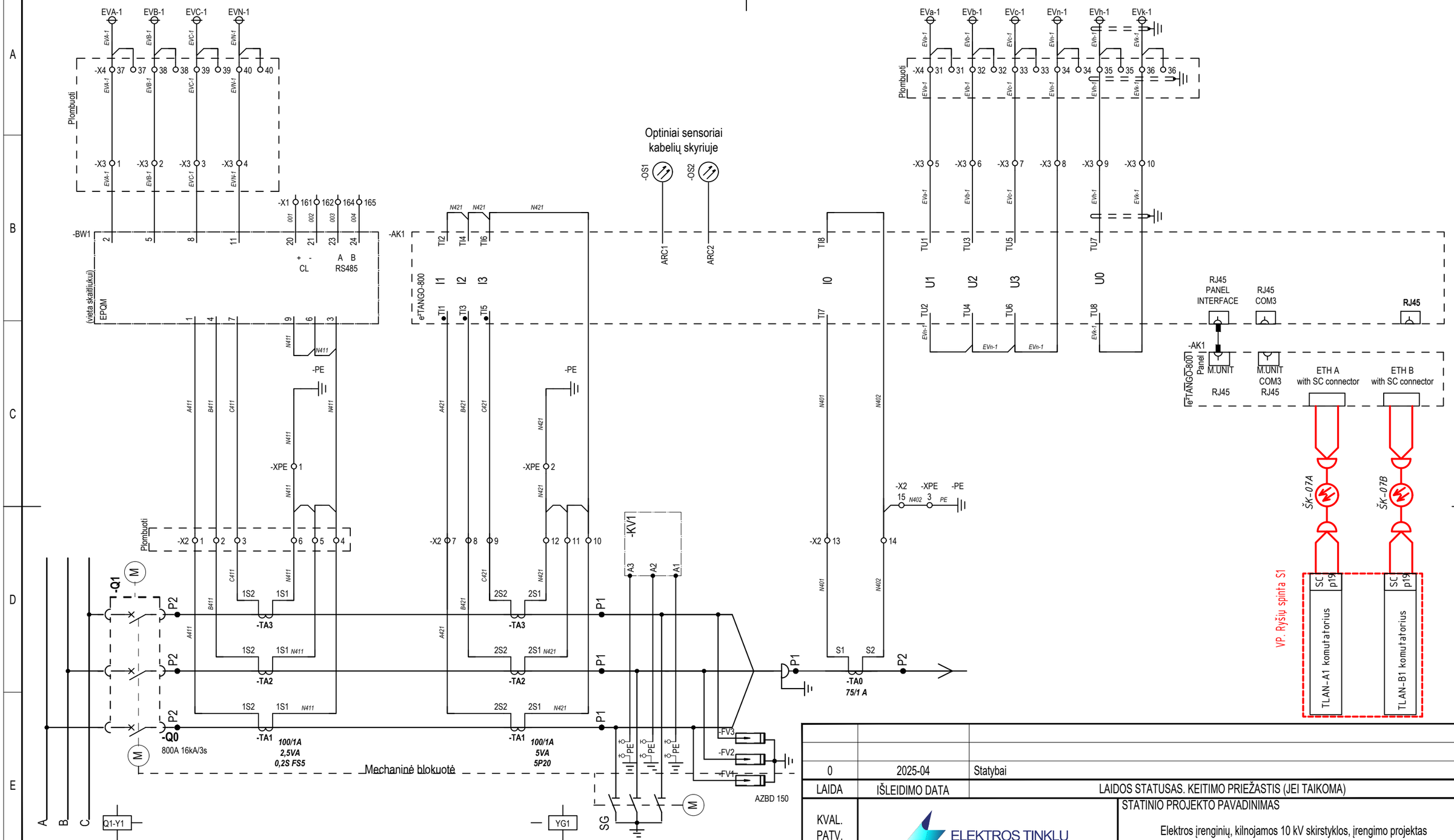

LAIDA	IŠLEIDIMO DATA	LAIDOS STATUSAS. KEITIMO PRIEŽASTIS (JEI TAIKOMA)
0	2025-04	Statybai

KVAL. PATV. DOK. NR.

ELEKTROS TINKLŲ projektai

STATINIO PROJEKTO PAVADINIMAS

Elektros įrenginių, kilnojamos 10 kV skirstyklos, įrengimo projektas

STATINIO NR. IR PAVADINIMAS

2025-80-XX-TDP
110/10 kV kilnojama 10 kV skirstykla

DOKUMENTO PAVADINIMAS

30 kV savų reikmių transformatoriaus narvelio Nr. 107 (SRT/KRT-11) principinės ir montažinės schemos

LAIDA: 0

lt

STATYTOJAS / UŽSAKOVAS

AB „Energijos skirstymo operatorius“

DOKUMENTO ŽYMUO

2025-80-XX-TDP-RAV-T2_B-12

LAPAS: 1

LAPŲ: 16

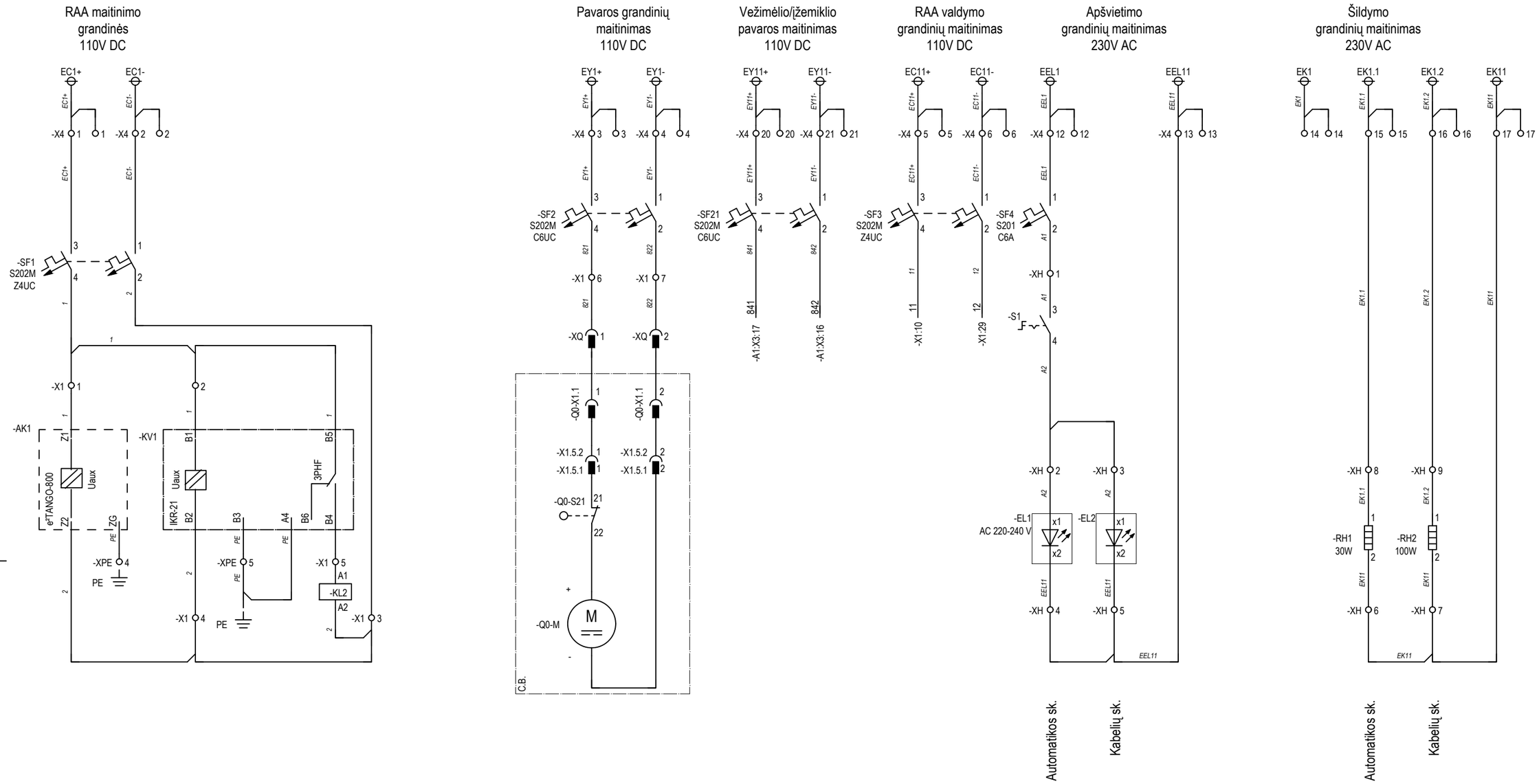

DOKUMENTO ŽYMUO	LAPAS	LAPŲ	LAIDA
2025-80-XX-TDP-RAV-T2_B-12	2	16	0

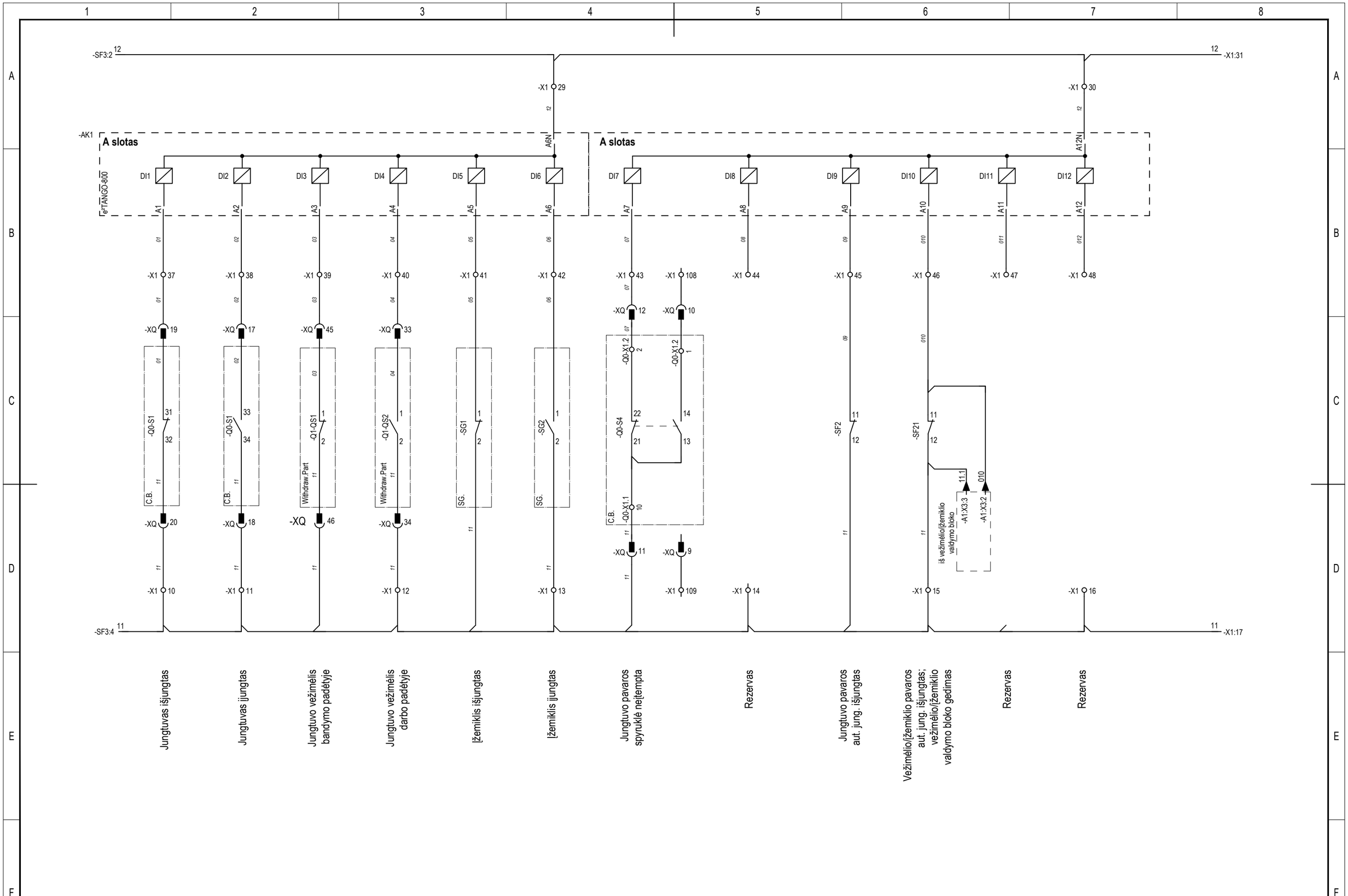

DOKUMENTO ŽYMUO	LAPAS	LAPŲ	LAIDA
2025-80-XX-TDP-RAV-T2_B-12	3	16	0

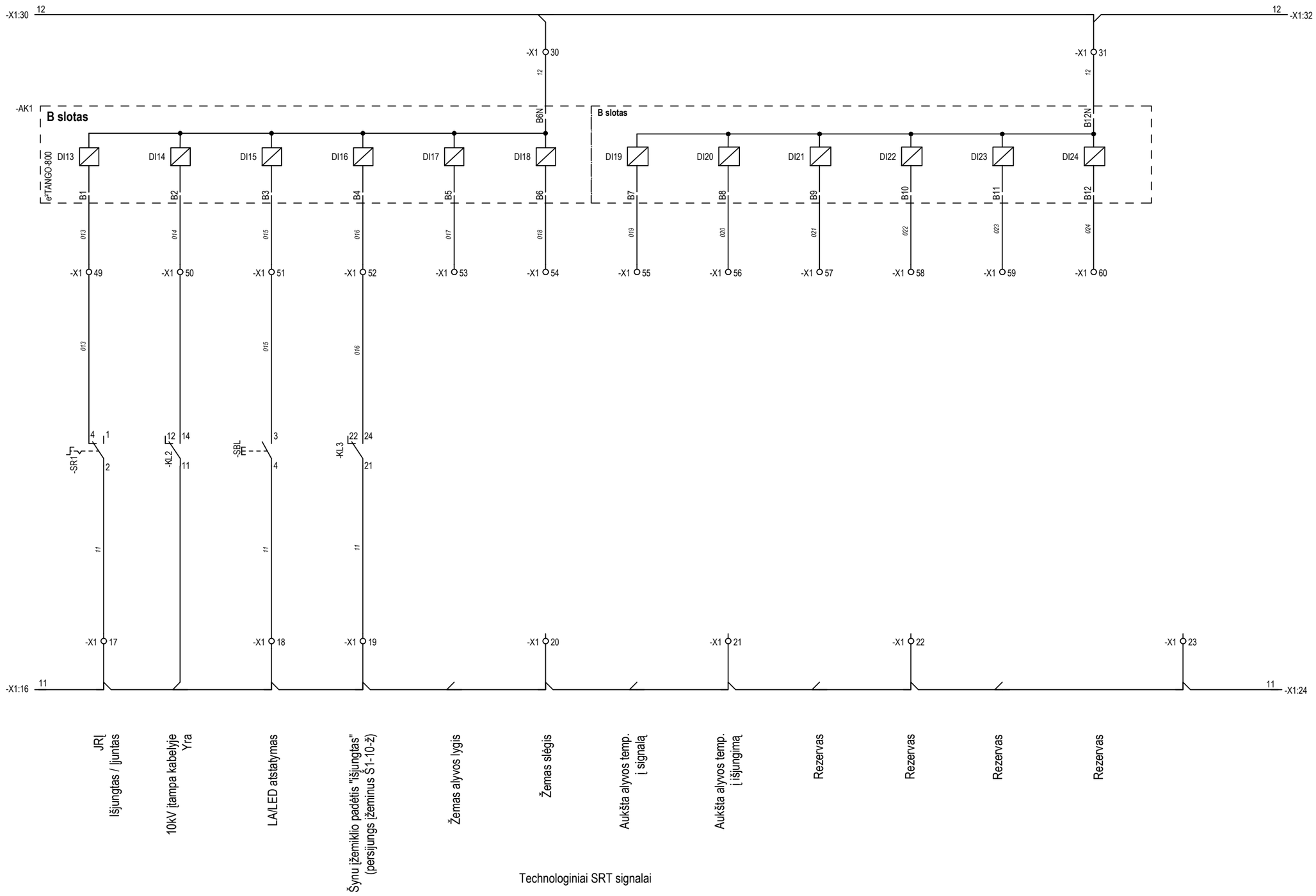

DOKUMENTO ŽYMUO	LAPAS	LAPŲ	LAIDA
2025-80-XX-TDP-RAV-T2_B-12	4	16	0

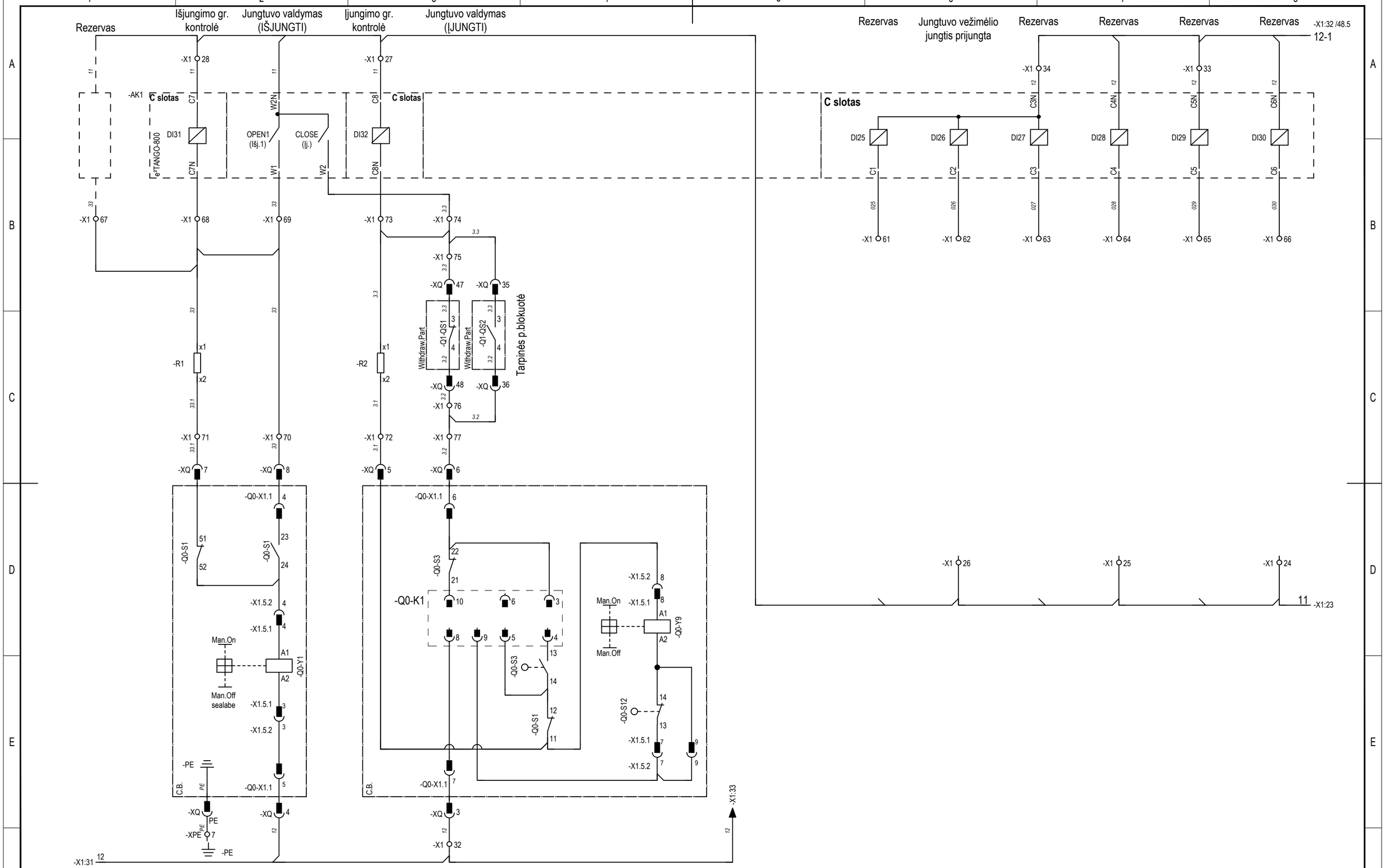

DOKUMENTO ŽYMUO	LAPAS	LAPŲ	LAIDA
2025-80-XX-TDP-RAV-T2_B-12	5	16	0

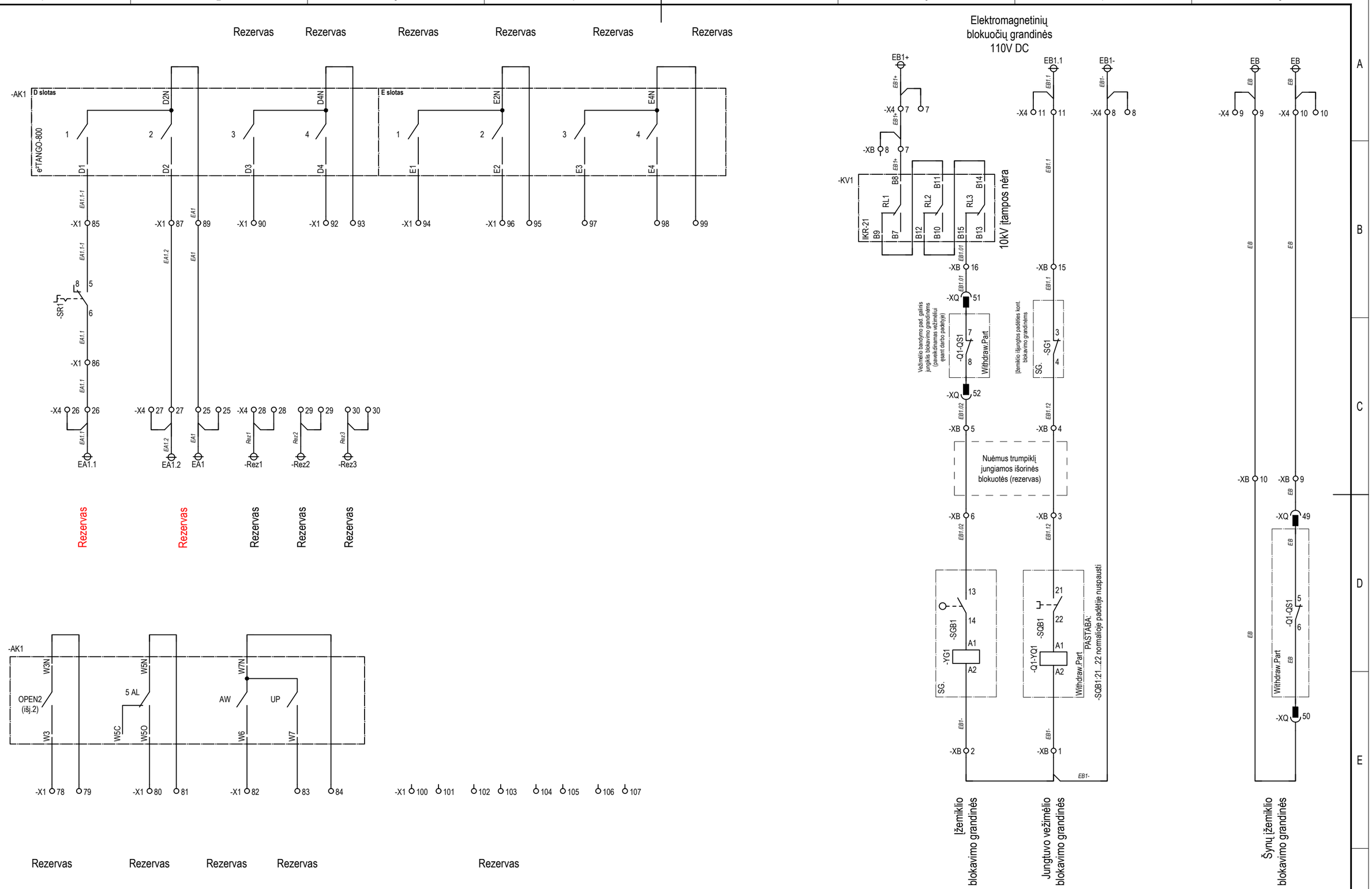

DOKUMENTO ŽYMUO	LAPAS	LAPŲ	LAIDA
2025-80-XX-TDP-RAV-T2_B-12	6	16	0

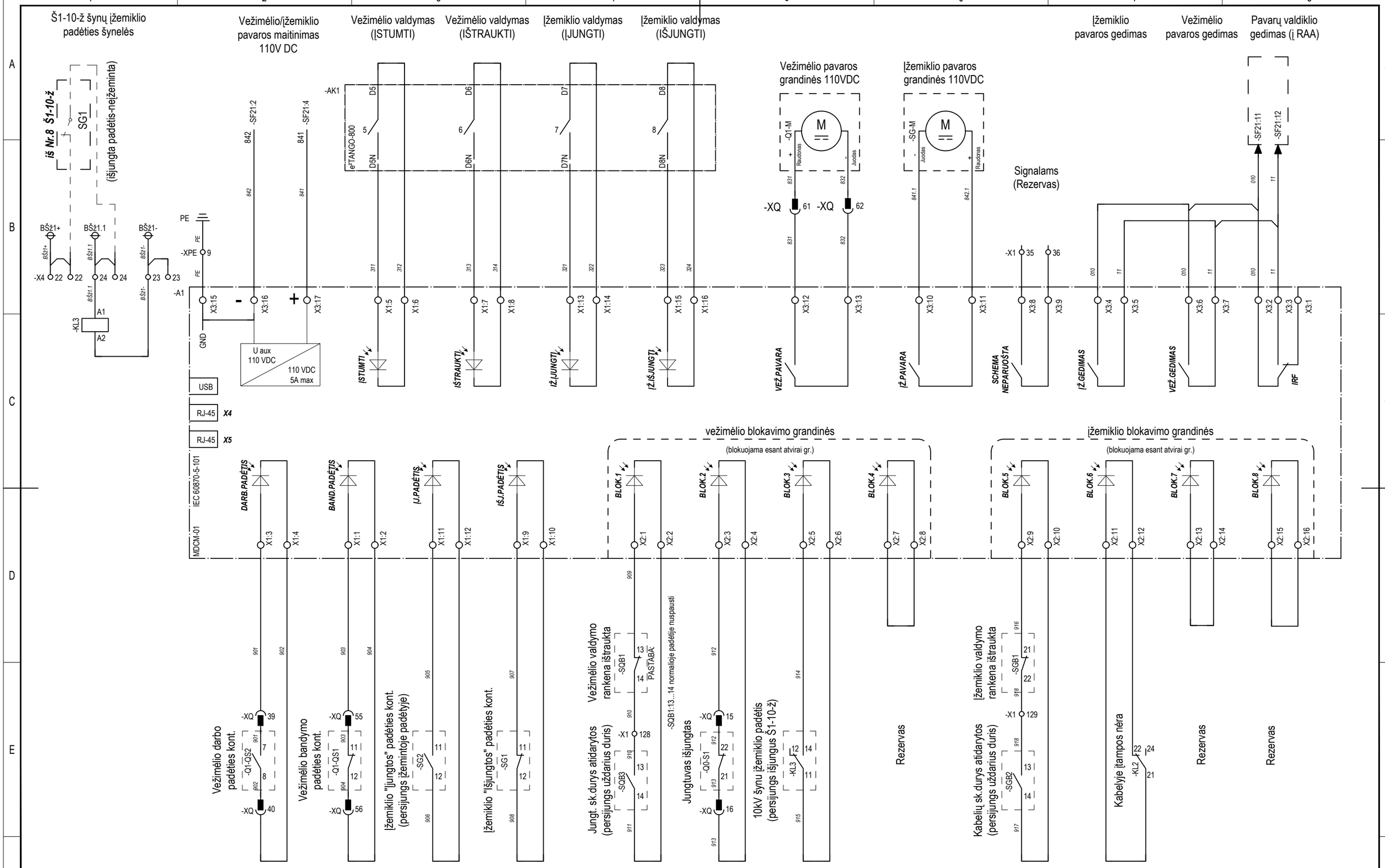

DOKUMENTO ŽYMUO	LAPAS	LAPŲ	LAIDA
2025-80-XX-TDP-RAV-T2_B-12	7	16	0

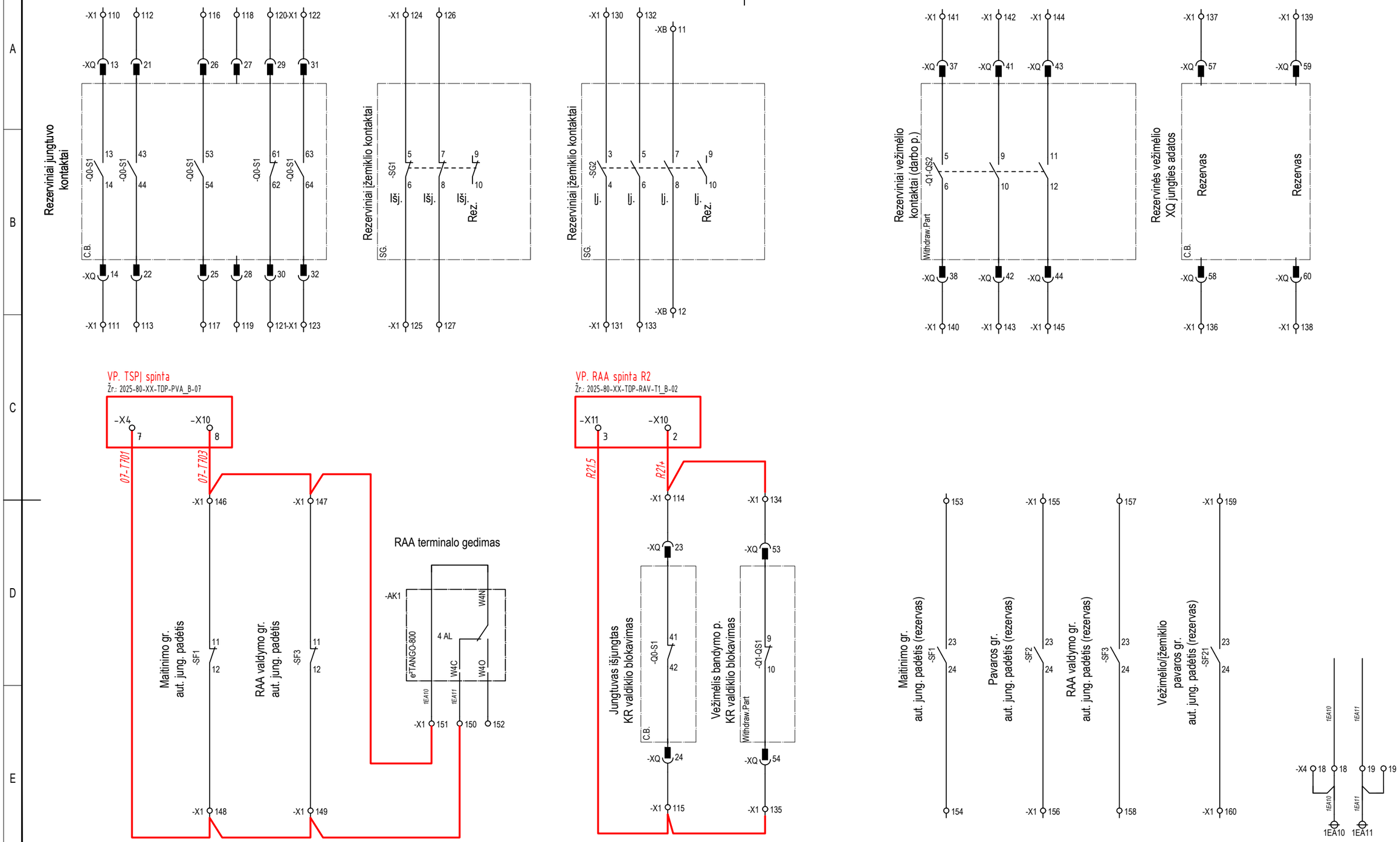

DOKUMENTO ŽYMUO	LAPAS	LAPŲ	LAIDA
2025-80-XX-TDP-RAV-T2_B-12	8	16	0

-X1

Pajungimo adresas	Gysla	Tipas		Trmpkl.	Gysla	Pajungimo adresas
-SF1:4	1		1		1	-AK1:Z1
-KV1:B1	1		2		1	-KV1:B5
-SF1:2	2		3		2	-KL2:A2
-KV1:B2	2		4		2	-AK1:Z2
-KL2:A1			5			-KV1:B4
-XQ:1	821		6		821	-SF2:4
-XQ:2	822		7		822	-SF2:2
			8			
			9			
-XQ:20	11		10		11	-SF3:4
-XQ:18	11		11		11	-XQ:46
-XQ:34	11		12		11	-SG1:2
-XQ:11	11		13		11	-SG2:2
-SF2:12	11		14			
			15		11	-SF21:12
			16			
-KL2:11			17		11	-SR1:2
-SBL:4	11		18			
			19		11	-KL3:21
			20			
			21			
			22			
			23			
			24			
			25			
			26			
-AK1:W2N	11		27		11	-AK1:C8
			28		11	-AK1:C7
-SF3:2	12		29		12	-AK1:A6N
-AK1:B6N	12		30		12	-AK1:A12N
-XQ:4	12		31		12	-AK1:B12N
-XQ:3	12		32			
-AK1:C6N	12		33		12	-AK1:C5N
-AK1:C4N	12		34		12	-AK1:C3N
-A1:X3:8			35			
-A1:X3:9			36			
-XQ:19	01		37		01	-AK1:A1
-XQ:17	02		38		02	-AK1:A2
-XQ:45	03		39		03	-AK1:A3
-XQ:33	04		40		04	-AK1:A4
-SG1:1	05		41		05	-AK1:A5
-SG2:1	06		42		06	-AK1:A6
-XQ:12	07		43		07	-AK1:A7
			44		08	-AK1:A8
-SF2:11	09		45		09	-AK1:A9
-SF21:11	010		46		010	-AK1:A10
			47		011	-AK1:A11
			48		012	-AK1:A12
-SR1:4	013		49		013	-AK1:B1
-KL2:14			50		014	-AK1:B2
-SBL:3	015		51		015	-AK1:B3
-KL3:24	016		52		016	-AK1:B4
			53		017	-AK1:B5
			54		018	-AK1:B6
			55		019	-AK1:B7
			56		020	-AK1:B8
			57		021	-AK1:B9
			58		022	-AK1:B10
			59		023	-AK1:B11
			60		024	-AK1:B12

Slankus trumpiklis sr. gr. WKS 1/2(4)
Gnybtas srovės gr. WTL 6/3 STB
Gnybtas įtampos gr. WTL 4 STB
Gnybtas įžeminimo gr. WPE-2,5
Pertraukiamas gnybtas WTR 2,5
2-aukštis gnybtas WTR 2,5/ZZ
Paprastas gnybtas WDU 2,5
Gnybtas su kištukais WT-4/4AN/2

PASTABA: trumpiklius naudoti nekarpomus.
2-polis -ZQV 2.5N/2 (geltonas)
3-polis -ZQV 2.5N/3 (geltonas)
4-polis -ZQV 2.5N/4 (geltonas arba oranžinis)
5-polis -ZQV 2.5N/5 (oranžinis)
7-polis -ZQV 2.5N/7 (oranžinis)
8-polis -ZQV 2.5N/8 (oranžinis)
9-polis -ZQV 2.5N/9 (oranžinis)

-X1

			61		025	-AK1:C1
			62		026	-AK1:C2
			63		027	-AK1:C3
			64		028	-AK1:C4
			65		029	-AK1:C5
			66		030	-AK1:C6
			67			
-AK1:C7N			68		33	-R1:x1
			69		33	-AK1:W1
-XQ:8	33		70			
-XQ:7	33.1		71		33.1	-R1:x2
-XQ:5	3.1		72		3.1	-R2:x2
-AK1:C8N			73		3.3	-R2:x1
			74		3.3	-AK1:W2
-XQ:47	3.3		75		3.3	-XQ:35
-XQ:48	3.2		76		3.2	-XQ:36
-XQ:6	3.2		77			
			78			-AK1:W3
			79			-AK1:W3N
			80			-AK1:W5O
			81			-AK1:W5N
			82			-AK1:W6
			83			-AK1:W7
			84			-AK1:W7N
-SR1:5	EA1.1-1		85		EA1.1-1	-AK1:D1
-SR1:6	EA1.1		86		EA1.1	-X4:26
-X4:27	EA1.2		87			-AK1:D2
-SR1:10			88			
-X4:25	EA1		89		EA1	-AK1:D2N
			90			-AK1:D3
-SR1:14			91			
			92			-AK1:D4
			93			-AK1:D4N
			94			-AK1:E1
			95			-AK1:E2N
			96			-AK1:E2
			97			-AK1:E3
			98			-AK1:E4
			99			-AK1:E4N
			100			
			101			
			102			
			103			
			104			
			105			
			106			
			107			
-XQ:10			108			
-XQ:9			109			
-XQ:13			110			
-XQ:14			111			
-XQ:21			112			
-XQ:22			113			
-XQ:23			114		+R21	X1:134 / T1-103
-XQ:24			115		R21.5	X1:135 / T1-103
-XQ:26			116			
-XQ:25			117			
-XQ:27			118			
-XQ:28			119			
-XQ:29			120			
-XQ:30			121			
-XQ:31			122			

T1-103
VP. RAA spinta R2

DOKUMENTO ŽYMUO	LAPAS	LAPŲ	LAIDA
2025-80-XX-TDP-RAV-T2_B-12	9	16	0

-X1

-XQ:32		123				
-SG1:5		124				
-SG1:6		125				
-SG1:7		126				
-SG1:8		127				
-SQB1:14	910	128		910	-SQB3:13	
-SGB2:13	918	129		918	-SGB1:22	
-SG2:3		130				
-SG2:4		131				
-SG2:5		132				
-SG2:6		133				
-XQ:53		134		+R21		X1:114
-XQ:54		135		R21.5		X1:115
-XQ:58		136				
-XQ:57		137				
-XQ:60		138				
-XQ:59		139				
-XQ:38		140				
-XQ:37		141				
-XQ:41		142				
-XQ:42		143				
-XQ:43		144				
-XQ:44		145				
-SF1:11		146		07-T703		K07-250
-SF3:11		147				
-SF1:12		148		07-T701		K07-250
-SF3:12		149				
		150		07-T701	-AK1:W4C	
		151		07-T703	-AK1:W4N	
		152			-AK1:W4O	
-SF1:23		153				
-SF1:24		154				
-SF2:23		155				
-SF2:24		156				
-SF3:23		157				
-SF3:24		158				
-SF21:23		159				
-SF21:24		160				
-BW1:20	001	161				
-BW1:21	002	162				
		163				
-BW1:23	003	164				
-BW1:24	004	165				
		166				

K07-250
VP. TSPĮ spinta T1

-X2

Plomb. dangtelis

Pajungimo adresas	Gysla	Tipas		Trmpkl.	Gysla	Pajungimo adresas
-TA1:1S2	A411		1		A411	-BW1:1
-TA2:1S2	B411		2		B411	-BW1:4
-TA3:1S2	C411		3		C411	-BW1:7
-TA1:1S1	N411		4		N411	-BW1:3
-TA2:1S1	N411		5			
-TA3:1S1	N411		6		N411	-XPE:1
-TA1:2S2	A421		7		A421	-AK1:TI1
-TA2:2S2	B421		8		B421	-AK1:TI3
-TA3:2S2	C421		9		C421	-AK1:TI5
-TA1:2S1	N421		10		N421	-AK1:TI6
-TA2:2S1	N421		11			
-TA3:2S1	N421		12		N421	-XPE:2
-TA0:S1	N401		13		N401	-AK1:TI7
-TA0:S2	N402		14		N402	-AK1:TI8
			15		N402	-XPE:3

-X3

Plomb.

Pajungimo adresas	Gysla	Tipas		Trmpkl.	Gysla	Pajungimo adresas
-X4:37	EVA-1		1		EVA-1	-BW1:2
-X4:38	EVB-1		2		EVB-1	-BW1:5
-X4:39	EVC-1		3		EVC-1	-BW1:8
-X4:40	EVN-1		4		EVN-1	-BW1:11
-X4:31	EVa-1		5		EVa-1	-AK1:TU1
-X4:32	EVb-1		6		EVb-1	-AK1:TU3
-X4:33	EVc-1		7		EVc-1	-AK1:TU5
-X4:34	EVn-1		8		EVn-1	-AK1:TU6
-X4:35	EVh-1		9		EVh-1	-AK1:TU7
-X4:36	EVk-1		10		EVk-1	-AK1:TU8

=N7+-XPE

Pajungimo adresas	Gysla	Tipas		Trmpkl.	Gysla	Pajungimo adresas
			1		N411	-X2:6
			2		N421	-X2:12
			3		N402	-X2:15
			4		PE	-AK1:ZG
-KV1:A4	PE		5		PE	-KV1:B3
			6			
-XQ:PE	PE		7			
			8		PE	-PE ŠYNA
			9		PE	-A1:X3:15

-XB

Pajungimo adresas	Gysla	Tipas		Trmpkl.	Gysla	Pajungimo adresas
-Q1-YQ1:A2	EB1-		1		EB1-	-X4:8
-YG1:A2	EB1-		2			
-SQB1:21	EB1.12		3			
-SG1:4	EB1.12		4			
-XQ:52	EB1.02		5			
-SGB1:13	EB1.02		6			
-X4:7	EB1+		7		EB1+	-KV1:B8
			8			
-XQ:49	EB		9		EB	-X4:10
-XQ:50	EB		10		EB	-X4:9
-SG2:7			11			
-SG2:8			12			
			13			
			14			
-SG1:3	EB1.1		15		EB1.1	-X4:11
-KV1:B15	EB1.01		16		EB1.01	-XQ:51

Slankus trumpiklis sr. gr. WKS 1/2(4)	*PASTABA: trumpiklius naudoti nekarpomus.*
Gnybtas srovės gr. WTL 6/3 STB	*2-polis -ZQV 2.5N/2 (geltonas)*
Gnybtas įtampos gr. WTL 4 STB	*3-polis -ZQV 2.5N/3 (geltonas)*
Gnybtas įžeminimo gr. WPE-2,5	*4-polis -ZQV 2.5N/4 (geltonas arba oranžinis)*
Pertraukiamas gnybtas WTR 2,5	*5-polis -ZQV 2.5N/5 (oranžinis)*
2-aukštis gnybtas WTR 2,5/ZZ	*7-polis -ZQV 2.5N/7 (oranžinis)*
Paprastas gnybtas WDU 2,5	*8-polis -ZQV 2.5N/8 (oranžinis)*
Gnybtas su kištukais WT-4/4AN/2	*9-polis -ZQV 2.5N/9 (oranžinis)*

DOKUMENTO ŽYMUO	LAPAS	LAPŲ	LAIDA
2025-80-XX-TDP-RAV-T2_B-12	10	16	0

=N7+-XH

Pajungimo adresas	Gysla	Tipas		Trmpkl.	Gysla	Pajungimo adresas
-S1:3	A1		1		A1	-SF4:2
-EL1:x1	A2		2		A2	-S1:4
-EL2:x1	A2		3			
-EL1:x2	EEL11		4			
-EL2:x2	EEL11		5		EEL11	-X4:13
-RH1:2	EK11		6			
-RH2:2	EK11		7		EK11	-X4:17
-RH1:1	EK1.1		8		EK1.1	-X4:15
-RH2:1	EK1.2		9		EK1.2	-X4:16

=N7+-X4

Pajungimo adresas	Gysla	Tipas		Trmpkl.	Gysla	Pajungimo adresas
-SF1:3	EC1+		1		EC1+	-EC1+
			1			
-SF1:1	EC1-		2		EC1-	-EC1-
			2			
-SF2:3	EY1+		3		EY1+	-EY1+
			3			
-SF2:1	EY1-		4		EY1-	-EY1-
			4			
-SF3:3	EC11+		5		EC11+	-EC11+
			5			
-SF3:1	EC11-		6		EC11-	-EC11-
			6			
-XB:7	EB1+		7		EB1+	-EB1+
			7			
-XB:1	EB1-		8		EB1-	-EB1-
			8			
-XB:10	EB		9		EB	-EB
			9			
-XB:9	EB		10		EB	-EB
			10			
-XB:15	EB1.1		11		EB1.1	-EB1.1
			11			
-SF4:1	EEL1		12		EEL1	-EEL1
			12			
-XH:5	EEL11		13		EEL11	-EEL11
			13			
			14		EK1	-EK1
			14			
-XH:8	EK1.1		15		EK1.1	-EK1.1
			15			
-XH:9	EK1.2		16		EK1.2	-EK1.2
			16			
-XH:7	EK11		17		EK11	-EK11
			17			
	1EA10		18		1EA10	-1EA10
			18			
	1EA11		19		1EA11	-1EA11
			19			
-SF21:3	EY11+		20		EY11+	-EY11+
			20			
-SF21:1	EY11-		21		EY11-	-EY11-
			21			
			22		BŠž1+	-BŠž1+

			22			
-KL3:A2	BŠž1-		23		BŠž1-	-BŠž1-
			23			
-KL3:A1	BŠž1.1		24		BŠž1.1	-BŠž1.1
			24			
-X1:89	EA1		25		EA1	-EA1
			25			
-X1:86	EA1.1		26		EA1.1	-EA1.1
			26			
-X1:87	EA1.2		27		EA1.2	-EA1.2
			27			
			28		Rez1	-Rez1
			28			
			29		Rez2	-Rez2
			29			
			30		Rez3	-Rez3
			30			
-X3:5	EVa-1		31		EVa-1	-EVa-1
			31			
-X3:6	EVb-1		32		EVb-1	-EVb-1
			32			
-X3:7	EVc-1		33		EVc-1	-EVc-1
			33			
-X3:8	EVn-1		34		EVn-1	-EVn-1
			34			
-X3:9	EVh-1		35		EVh-1	-EVh-1
			35			
-X3:10	EVk-1		36		EVk-1	-EVk-1
			36			
-X3:1	EVA-1		37		EVA-1	-EVA-1
			37			
-X3:2	EVB-1		38		EVB-1	-EVB-1
			38			
-X3:3	EVC-1		39		EVC-1	-EVC-1
			39			
-X3:4	EVN-1		40		EVN-1	-EVN-1
			40			

Plomb. dangtelis

Plomb. dangtelis

DOKUMENTO ŽYMUO	LAPAS	LAPŲ	LAIDA
2025-80-XX-TDP-RAV-T2_B-12	11	16	0

KIŠTUKO SUJUNGIMO DIAGRAMA

EPIC_H-DD_72_narvelio_jungtis_2024_KB

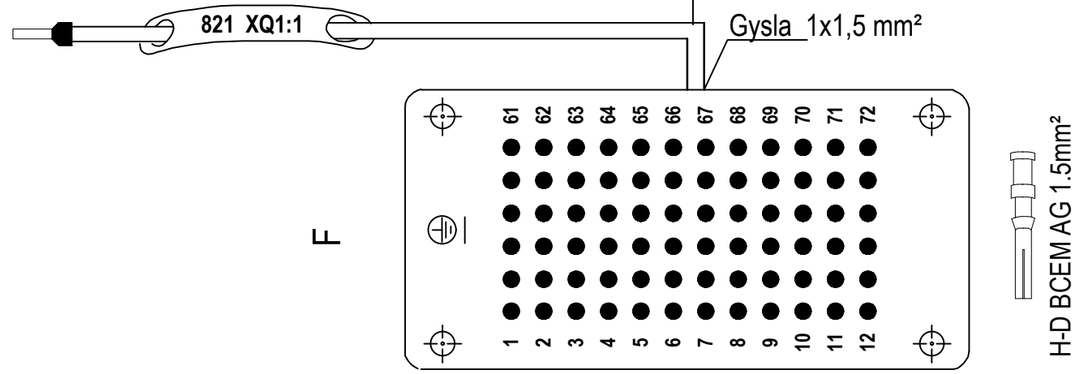

Laido gyslos numeris

=N7+-XQ

Numeris ant kaladėlės

Į AUTOMATIKO DĖŽĘ

Kištuko Nr.	Laido Nr.	Grandinės Nr.	Į (lizdas)
1	1	821	-X1:6
2	2	822	-X1:7
3	3	12	-X1:32
4	4	12	-X1:31
5	5	3.1	-X1:72
6	6	3.2	-X1:77
7	7	33.1	-X1:71
8	8	33	-X1:70
9	9		-X1:109
10	10		-X1:108
11	11	11	-X1:13
12	12	07	-X1:43
13	13		-X1:110
14	14		-X1:111
15	15	912	-A1:X2:3
16	16	913	-A1:X2:4
17	17	02	-X1:38
18	18	11	-X1:11
19	19	01	-X1:37
20	20	11	-X1:10
21	21		-X1:112
22	22		-X1:113
23	23		-X1:114
24	24		-X1:115
25	25		-X1:117
26	26		-X1:116
27	27		-X1:62
28	28		-X1:26
29	29		-X1:120
30	30		-X1:121
31	31		-X1:122
32	32		-X1:123
33	33	04	-X1:40
34	34	11	-X1:12
35	35	3.3	-X1:75
36	36	3.2	-X1:76
37	37		-X1:141
38	38		-X1:140
39	39	901	-A1:X1:3
40	40	902	-A1:X1:4
41	41		-X1:142
42	42		-X1:143
43	43		-X1:144
44	44		-X1:145
45	45	03	-X1:39
46	46	11	-X1:11
47	47	3.3	-X1:75
48	48	3.2	-X1:76
49	49	EB	-XB:9
50	50	EB	-XB:10
51	51	EB1.01	-XB:16
52	52	EB1.02	-XB:5
53	53		-X1:134
54	54		-X1:135
55	55	903	-A1:X1:1
56	56	904	-A1:X1:2
57	57		-X1:137
58	58		-X1:136
59	59		-X1:139
60	60		-X1:138
61	61	831	-A1:X3:12
62	62	832	-A1:X3:13
63	63		
64	64		
65	65		
66	66		
67	67		
68	68		
69	69		
70	70		
71	71		
72	72		
PE	GŽ	PE	-XPE:7

H-DD 72 BCM
kaladėlė lizdui 72P

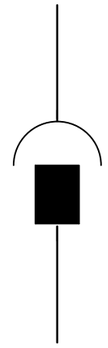

Kištuko Nr.	IŠ (kištukas)
1	-Q0-X1.1:1
2	-Q0-X1.1:2
3	-Q0-X1.1:7
4	-Q0-X1.1:5
5	-Q0-S1:11
6	-Q0-X1.1:6
7	-Q0-S1:51
8	-Q0-X1.1:4
9	
10	-Q0-X1.2:1
11	-Q0-X1.1:10
12	-Q0-X1.2:2
13	-Q0-S1:13
14	-Q0-S1:14
15	-Q0-S1:22
16	-Q0-S1:21
17	-Q0-S1:33
18	-Q0-S1:34
19	-Q0-S1:31
20	-Q0-S1:32
21	-Q0-S1:43
22	-Q0-S1:44
23	-Q0-S1:41
24	-Q0-S1:42
25	-Q0-S1:54
26	-Q0-S1:53
27	-XQ:28
28	-XQ:27
29	-Q0-S1:61
30	-Q0-S1:62
31	-Q0-S1:63
32	-Q0-S1:64
33	-Q1-QS2:1
34	-Q1-QS2:2
35	-Q1-QS2:3
36	-Q1-QS2:4
37	-Q1-QS2:5
38	-Q1-QS2:6
39	-Q1-QS2:7
40	-Q1-QS2:8
41	-Q1-QS2:9
42	-Q1-QS2:10
43	-Q1-QS2:11
44	-Q1-QS2:12
45	-Q1-QS1:1
46	-Q1-QS1:2
47	-Q1-QS1:3
48	-Q1-QS1:4
49	-Q1-QS1:5
50	-Q1-QS1:6
51	-Q1-QS1:7
52	-Q1-QS1:8
53	-Q1-QS1:9
54	-Q1-QS1:10
55	-Q1-QS1:11
56	-Q1-QS1:12
57	
58	
59	
60	
61	-Q1-M:+
62	-Q1-M:-
63	
64	
65	
66	
67	
68	
69	
70	
71	
72	
PE	-PE

H-DD 72 SCM
kaladėle kištukui 72P

Į VEŽIMĖLIO PUSĘ

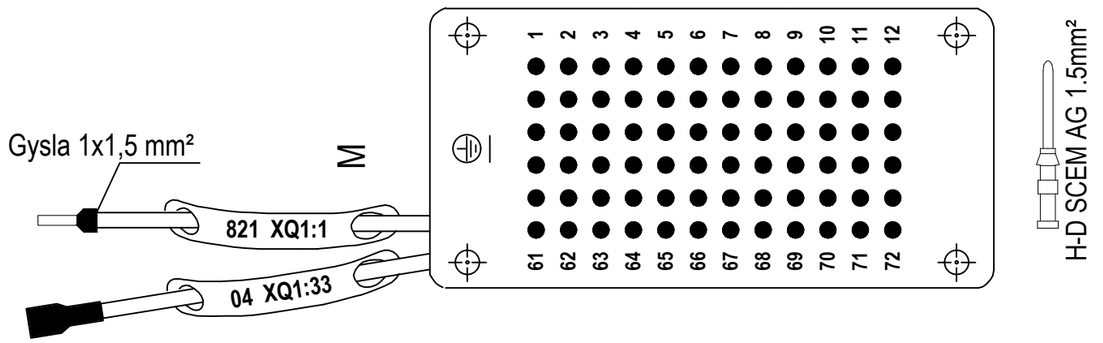

DOKUMENTO ŽYMUO	LAPAS	LAPŲ	LAIDA
2025-80-XX-TDP-RAV-T2_B-12	12	16	0

Specifikacija

Nr.	Užsak.Kodas	Tipas	Aprašymas	Raidinis žymuo	Gamintojas	Kiekis
1	AZBD150DH	AZBD150DH	Įtampos ribotuvas su sijonėliais, DH tipo Uc=12kV, Ur=15kV, 8/20µs/10kA =39.8kV	-FV1...-FV3	DERVASIL S.A.S	3
2	RCT300x200-80_75/1A_16kA_1s	RCT300x200-80_75/1A_16kA_1s	Nulinės sekos srovės transformatorius 75/1A 1VA 10P10, (ø300x200mm) 16kA/1s; 1,2 In.	-TA0	ESITAS	1
3	ePTANGO-800-J10-TR-1A/5A-UNI(110VDC)-ETH+OPTO MM+RS485-Z-flush-S-1m, IP4X x-12IN-12IN-8IN-8OUT-8OUTH-ARC-LST_EN_61850	ePTANGO-800-J10-TR-1A/5A-UNI(110VDC)-ETH+OPTO MM+RS485-Z-flush-S-1m, IP4X x-12IN-12IN-8IN-8OUT-8OUTH-ARC-LST_EN_61850	RAA terminalas 32BI, 20BO, ARC, Uaux -UNI (110/230V AC/DC) (su valdymo kontaktais ≥ 2/1 A (110/220 DC V ir L/R = 40 ms)) LST EN 61850 ryšio protokolu; Iš ESO sąrašo.	-AK1	Elektrometal Energetyka SA	1
4	3AE5102-1AE40-0EA2_Z=F20+B24+D90	3AE5102-1AE40-0EA2_Z=F20+B24+D90	Vakuuminis jungtuvas 12kV 800A, 16kA, 3s (h=150; v=205) (110V dc) 6NO+6NC, 1st. shunt release; operating cycle - O-0.3s-CO-15s-CO	-Q0	Siemens	1
5	2CDS200946R0001	S2C-H6-H11R	S2C-H6-H11R Kontaktas papildomas S200 serijos a.j. 1NA/NU (galima uždėti 3-iš dešinės)	-SF1...-SF3;-SF21	ABB	4
6	2CDS251001R0064	S201-C6	1P Automatinis jungiklis S201-C6A	-SF4	ABB	1
7	2CDS272061R0064	S202M-C6UC	2P Automatinis jungiklis S202M-C6UC	-SF2;-SF21	ABB	2
8	2CDS272061R0338	S202M-Z4UC	2P Automatinis jungiklis S202M-Z4UC	-SF1;-SF3	ABB	2
9	AE.CAS AM-40 140 VDC	AM-40	AM-40 Elektromagnetas 100% ED, 6W, 140V	-Q1-YQ1;-YG1	AE.CAS	2
10	4G10-5246-U	4G10-5246-U	4G10-5246-U Perjungiklis 4 grandinėm. kompl. Rankenėlė+ Plokštelė (1-2) In: 10A Un: 690V	-SR1	APATOR	1
11	ATB10-BSB 100/1/1A 16kA/3s	ATB10-BSB 100/1/1A 16kA/3s	Srovės transformatorius (su barjerais) 1-apvija 2,5VA, t.kl. 0,2sFS5; 2-apvija 5VA, t.kl. 5P20 16kA/3s 12/28/75 kV, 1.2xIn	-TA1...-TA3	ARTECHE	3
12	IKK-045P su IKR-21/11A	IKK-045P su IKR-21/11A	IKK-045P Izoliatoriaus koaksialinis kabelis ø 6mm -4,5metrų su plokščiu antgaliu; 10kV indikatoriams.	-KV1	ELGA	3
13	IKR-21-10-110VDC	IKR-21-10-110	Talpuminė 10kV įtampos indikacija su grafiniu LCD displėjumi, 4CO 24-140V ac/dc; IP54	-KV1	ELGA	1
14	MDCM-01-110	MDCM-01-110	Vežimėlio/Įžemiklio pavarų valdiklis 80..160V DC (su USN-120 versijos programine įranga)	-A1	ELGA	1
15	13163300	H-D BCEM AG 1.5	H-D BCEM AG 1.5 Kontaktas-lizdas (1.5mm²)	-XQ:1	EPIC	72
16	13162300	H-D SCEM AG 1.5	H-D SCEM AG 1.5 Kontaktas-kištukas (1.5mm²)	-XQ:1	EPIC	72
17	11286200	H-DD 72 BCM	H-DD 72 BCM kaladėlė lizdui 72P	-XQ:1	EPIC	1
18	11285200	H-DD 72 SCM	H-DD 72 SCM kaladėle kištukui 72P	-XQ:1	EPIC	1
19	55.34.9.110.0000	55.34.9.110.0000	Tarpinė relė, 4 pol., 7 A, 110V DC	-KL2;-KL3	FINDER	2
20	94.04	94.04	Tarpinės relės lizdas	-KL2;-KL3	Finder	2
21	RLXW20-11M-3	RLXW20-11M-3	Galinis jungiklis 1NO-1NC, 5A, 250V	-SGB1;-SGB2;-SQB1;-SQB3	GNBER	5
22	YUSLU20674W	LU2067-4W-6500K	LED paviršinis šviestuvas 4W, 220V AC, 50Hz	-EL1;-EL2	Ningbo	2
23	00555 100 2	00555 100 2	Laidų sujungimo kaladėlė 2 kontaktų (6,3x0,8mm pločiam liežuvėliui)	-ORSY	ORSY-WURTH	4
24	00555 100 21	00555 100 21	Laidų sujungimo kaladėlė 2 kontaktų (6,3x0,8mm pločiam kištuko lizdui)	-ORSY	ORSY-WURTH	4
25	0558 996 0	0558 996 0	Plokšti liežuvėliai 1,5-2,5mm² laidui	-ORSY	ORSY-WURTH	8

Specifikacija

Nr.	Užsak.Kodas	Tipas	Aprašymas	Raidinis žymuo	Gamintojas	Kiekis
26	00558 991 7	00558 991 7	Kištukų lizdai 1,5-2,5mm² laidui	-ORSY	ORSY-WURTH	8
27	LCH-E22003-120	LCH-E22003-120	LCH-E22003-120 Šildymo elementas 30W, 230-250V AC	-RH1	PTC	1
28	LCH-E22010-120	LCH-E22010-120	LCH-E22010-120 Šildymo elementas 100W, 230-250V AC	-RH2	PTC	1
29		CD 40x40	CD 40x40 Kabelių kanalas, perforuotas (plotis 40mm; aukštis 40mm)	-CD40x40	Phoenix Contact	2
30		CD 60x60	CD 60x60 Kabelių kanalas, perforuotas (plotis 60mm; aukštis 60mm)	-CD60x60	Phoenix Contact	2
31		CD 60x80	CD 60x80 Kabelių kanalas, perforuotas (plotis 60mm; aukštis 80mm)	-CD60x80	Phoenix Contact	2
32		CD 80x40	CD 80x40 Kabelių kanalas, perforuotas (plotis 80mm; aukštis 40mm)	-CD80x40	Phoenix Contact	2
33		CD 100x100	CD 100x100 Kabelių kanalas, perforuotas (plotis 100mm; aukštis 100mm)	-CD100x100	Phoenix Contact	1
34	FP 011 Rec 1M	FP 011 Rec 1M	Jungtukas pasukamas su fiksacija 1pol. su 1NA kontaktu	-S1	Promfactor Baltic	1
35	FP PCP bl 1M/40	FP PCP bl 1M/40	Mygtukas įgaubtas be fiksac. juodas su 1NA kontaktu	-SBL	Promfactor Baltic	1
36	53119040	GMP-GL-M 32x1.5	Kontraveržlė SKINTOP 32x1.5 pilka	-XQ:1	REIKU	1
37	83155343	PA-FOB-29	PA-FOB-29 Flanšinis antgalis kampinis 90° ø 29mm	-XQ:1	REIKU	1
38	83156295	PA-GOB-29M32	PA-GOB-29M32 Rankovės antgalis tiesus	-XQ:1	REIKU	1
39	83145107	PA-REB-29F	PA-REB-29F Poliamido rankovė juodos spalvos ø 29mm	-XQ:1	REIKU	1
40	SZ 2590.000	SZ 2590.000	SZ 2590.000 Žarna kabeliams ø48mm (išeiga narveliui 1m)	-SZ Žarna kabeliams D-48	RITTAL	1
41	56JS300K60ZY110-11030-R276	56JS300K60ZY110-11030-R276	Variklis PM DC planetary gear motor (110VDC); su žieminiu tepalu (-10°C) (USN-120 įžemikliams)	-SG-M	ShenZhen WICTA Co.	1
42	0485400000	ADP 3/HP3 1M	ADP 3/HP3 1M Plombavimo dangtelis	-ADP3	WEIDMULLER	1
43	0485760000	HP 3	HP 3 Plokštelė plombavimui (86,50 mm aukščio)	-HP3	WEIDMULLER	4
44	0485860000	HP 4	HP 4 Plokštelė plombavimui (66,50 mm aukščio)	-HP4	WEIDMULLER	2
45	1050000000	WAP 2.5-10	WAP 2.5-10 Galinis dangtelis, plokštelė (WDU 2.5_WTR 2.5_WPE 2.5 gnybtui)	-WAP2.5 – 10	WEIDMULLER	30
46	1107780000	WAP WT4/4AN/2	Galinis dangtelis dviaukščiam šynelių gnybtui (WT4 4AN/2)	-X4:1;-X4:11;-X4:21;-X4:31	WEIDMULLER	4
47	1020000000	WDU 2.5	WDU 2.5 Gnybtas paprastas-nepertraukiamas WDU 2.5, varžtinė jungtis, 2,5 mm², 800 V, 24 A	-X1:1...-X1:36;-XH:1...-XH:9	WEIDMULLER	45
48	1604270000	WKS 1/2	WKS 1/2 trumpiklis slankus 2-polis (WTL 6/3 gnybtui)	-WKS1/2	WEIDMULLER	1
49	1604310000	WKS 1/4	WKS 1/4 trumpiklis slankus 4-polis (WTL 6/3 gnybtui)	-WKS1/4;-X2:1;-X2:7	WEIDMULLER	3
50	1107800000	WP4/1AN/10	WP4/1AN/10 10-ies kištukų blokas	-X4:1;-X4:11;-X4:21;-X4:31	WEIDMULLER	8
51	1010000000	WPE 2.5	WPE 2.5 PE Gnybtas įžeminimo, varžtinis sujung., 2.5 mm², 300 A (2.5 mm²), žalias/geltonas	-XPE:1...-XPE:9	WEIDMULLER	9

Specifikacija

Nr.	Užsak.Kodas	Tipas	Aprašymas	Raidinis žymuo	Gamintojas	Kiekis
52	1053660000	WQV 2.5/2	WQV 2,5/2 2-polis varžtinis trumpiklis (WDU 2,5 ir WDK 2,5 gnybtui)	-WQV2,5/2	WEIDMULLER	5
53	1053760000	WQV 2.5/3	WQV 2,5/3 3-polis varžtinis trumpiklis (WDU 2,5 gnybtui)	-WQV2,5/3	WEIDMULLER	3
54	1053860000	WQV 2.5/4	WQV 2,5/4 varžtinis trumpiklis (WDU 2,5 gnybtui)	-WQV2,5/4	WEIDMULLER	1
55	1054460000	WQV 2.5/10	WQV 2,5/10 10-polis varžtinis trumpiklis (WDU 2,5 ir WDK 2,5 gnybtui)	-WQV2,5/10	WEIDMULLER	3
56	1051960000	WQV 4/2	WQV 4/2 Varžtinis trumpikis stac. 2-polis (WDU 4 gnybtui)	-WQV4/2	WEIDMULLER	4
57	1052360000	WQV 6/2	WQV 6/2 Varžtinis trumpikis stac. 2-polis (WTL 6/3 gnybtui)	-WQV6/2	WEIDMULLER	1
58	1054760000	WQV 6/3	WQV 6/3 Varžtinis trumpikis stac. 3-polis (WTL 6/3 gnybtui)	-WQV6/3	WEIDMULLER	2
59	1107680000	WT-4/4AN/2	WT-4/4AN/2 Gnybtas su kištukais	-X4:1...-X4:40	WEIDMULLER	40
60	1754970000	WTL 4/STB	WTL 4/STB Įtampos gnybtas	-X3:1...-X3:10	WEIDMULLER	10
61	1018600000	WTL 6/3 STB	WTL 6/3 STB Srovės gnybtas	-X2:1...-X2:15	WEIDMULLER	15
62	1855610000	WTR 2.5	WTR 2.5 Gnybtas pertraukiamas, varžtinė jungtis, 2.5 mm², 500 V, 24 A	-X1:37...-X1:166;-XB:1...-XB:16	WEIDMULLER	146
63	1608740000	ZAP/TW 1	Galinis dangtelis (WTL 4 gnybtui)	-X3:10;-ZAP/TW1	WEIDMULLER	2
64	9540000000	ZEW 35	ZEW 35 Galinis stabdis	-ZEW35	WEIDMULLER	20
65	1527540000	ZQV 2.5N/2	ZQV 2,5N/2 kišamas trumpiklis, 2-polis (WDU 2,5; WTR 2,5 gnybtams) Oranžinis.	-ZQV2.5N/2	WEIDMULLER	30
66	1527570000	ZQV 2.5N/3	ZQV 2,5N/3 kišamas trumpiklis, 3-polis (WDU 2,5; WTR 2,5 gnybtams) Oranžinis.	-ZQV2,5N/3	WEIDMULLER	3
67	1527590000	ZQV 2.5N/4	ZQV 2,5N/4 kišamas trumpiklis, 4-polis (WDU 2,5; WTR 2,5 gnybtams) Oranžinis.	-ZQV2,5N/4	WEIDMULLER	2
68	1527620000	ZQV 2.5N/5	ZQV 2,5N/5 kišamas trumpiklis, 5-polis (WDU 2,5; WTR 2,5 gnybtams) Oranžinis.	-ZQV2,5N/5	WEIDMULLER	1
69	1527630000	ZQV 2.5N/6	ZQV 2,5N/6 kišamas trumpiklis, 6-polis (WDU 2,5; WTR 2,5 gnybtams) Oranžinis.	-ZQV2,5N/6	WEIDMULLER	1
70	1527640000	ZQV 2.5N/7	ZQV 2,5N/7 kišamas trumpiklis, 7-polis (WDU 2,5; WTR 2,5 gnybtams) Oranžinis.	-ZQV2,5N/7	WEIDMULLER	1
71	1527670000	ZQV 2.5N/8	ZQV 2,5N/8 kišamas trumpiklis, 8-polis (WDU 2,5; WTR 2,5 gnybtams) Oranžinis.	-ZQV2,5N/8	WEIDMULLER	1
72	1527680000	ZQV 2.5N/9	ZQV 2,5N/9 kišamas trumpiklis, 9-polis (WDU 2,5; WTR 2,5 gnybtams) Oranžinis.	-ZQV2,5N/9	WEIDMULLER	1
73	1527690000	ZQV 2.5N/10	ZQV 2,5N/10 kišamas trumpiklis, 10-polis (WDU 2,5; WTR 2,5 gnybtams) Oranžinis.	-ZQV2,5N/10	WEIDMULLER	2
74	FK10-I-60-6NO	FK10-I-60	Padėties kontaktų blokas 6NA	-SG1;-SG2	XiangHong	2
75		H07V-K 1x1,5	H07V-K 1x1,5mm² Laidas minkštas-lankstus geltonai-žalias (S07Z1-K, PV3).	-H07V-K1x1,5		10
76		H07V-K 1x2,5	H07V-K 1x2,5mm² Laidas, minkštas-lankstus geltonai/žalias.	-H07V-K1x2,5		16
77		H07V-K 1x16	H07V-K 1x16mm² Laidas minkštas-lankstus gelt/žal.	-H07V-K1x16		20
78			DIN bėgelis 35x7,5mm, perforuotas USN-10 narveliams (ilgis po 2,5 metro)	-DIN35x7,5mm	ELGA	1
79	2848.01.91 + 2848.01.93		Laikiklis šildytuvo montavimui (automatikos sk.)	-LSiM1	iš ELGA	1

Specifikacija

Nr.	Užsak.Kodas	Tipas	Aprašymas	Raidinis žymuo	Gamintojas	Kiekis
80	2848.01.91 + 2848.01.93		Laikiklis šildytuvo montavimui (kabelių sk.)	-LSiM2	iš ELGA	1
81	2930.01.12d		Laikiklis šviestuvo montavimui (automatikos sk.)	-LSvM1	iš ELGA	1
82	2930.01.12d		Laikiklis šviestuvo montavimui (kabelių sk.)	-LSvM2	iš ELGA	1
83	nėra ELGA kodo	Avarinio išjungimo strypas	Avarinio išjungimo strypas.	-Atsargines dalys:	ELGA	1
84	83254480	Flexiprint LF 1BLYE-75-1,5-2,5	"FLEXIMARK® Flexiprint LF 1BLYE-75-1,5-2,5" -geltoni laidų markiravimo lapai (po 30 markiruočių)	-FLEX Mark	LAPP	20
85	1135402	ÖLFLEX® CLASSIC 110 CY	2x2,5mm² Ekranuotas, lankstus kabelis be g/ž gyslos; ÖLFLEX® CLASSIC 110 CY	-Ekranuotas2x2,5	LAPP	5
86	1136403	ÖLFLEX® CLASSIC 115 CY	3x2,5mm² Ekranuotas kabelis be g/ž (metrais)	-Ekranuotas3x2,5	LAPP	5
87	R-22kOhm/5W	R-22kOhm/5W	Varža	-R1;-R2	Lemona	2
88	1812L5	1812L5	38mm dvipusė lipni juosta (perforuotiems kanalams klijuoti)	-Lipni dvipusė juosta	Orabond	1
89	2592000	SZ.2592000	Apkaba gofrai (ø48mm)	-SZ.2592000	RITTAL	2
90	2005500000	CC 15/45 MM WS	CC 15/45 MM WS Popierinis lipdukas baltas 15x45mm, balta sp. (1pak.yra 450vnt.)	-CC15/45 MM WS	WEIDMULLER	10
91	1877310000	CC 15/60 K MC NE WS	CC 15/60 K MC NE WS Plastikinis Lipdukas (15/60) (dėž. yra 40vnt.)	-CC15/60 K MC	WEIDMULLER	15
92	1934390000	CC 30/60 K MC NE WS	CC 30/60 K MC NE WS Plastikinis Lipdukas (30/60) (dėž. yra 30vnt.)	-CC30/60 K MC	WEIDMULLER	10
93	1138430000	CC 85/54 K MC NE WS	Plastikinis lipdukas 85x54mm, balta sp. (naud.pagr. gaminio etiketei)	-CC85/54 K MC	WEIDMULLER	5
94	2005110000	ESG 6/17 MM GE	ESG 6/17 MM GE Popierinis lipdukas 6x17mm, geltona sp. (1pak. yra 3000vnt.)	-ESG6/17 MM GE	WEIDMULLER	55
95	1248620000	SM 19/42 K MC NE WS	Plastikinis Lipdukas (19x42mm)	-SM19/42 K MC	WEIDMULLER	20
96	1609860000	WS 12/5 MC NE WS	WS 12/5 Gnybtų markiravimo plokštelė (paprasti/atkertami gnybtai)	-WS12/5	WEIDMULLER	500
97	1609900000	WS 12/6 MC NE WS	WS 12/6 Gnybtų markiravimo plokštelė (pagr. įtampos gnybtai)	-WS12/6	WEIDMULLER	60
98	1609920000	WS 12/6.5 MC NE WS	WS 12/6.5 Gnybtų markiravimo plokštelė (pagr. srovės gnybtai)	-WS12/6,5	WEIDMULLER	30
99	nėra ELGA kodo	***A t s a r g i n ė s d a l y s***	***Atsarginių dalių komplektas kurį sudaro***	-Atsargines dalys:	ELGA	1
100	nėra ELGA kodo	Double-bit raktas	Double-bit raktas.	-Atsargines dalys:	ELGA	1
101	nėra ELGA kodo	Jungtuvo ištraukimo iš narvelio vežimėlis	Jungtuvo ištraukimo iš narvelio vežimėlis.	-Atsargines dalys:	ELGA	0
102	nėra ELGA kodo	Jungtuvo vežimėlio stūmimo rankena	Jungtuvo vežimėlio stūmimo rankena.	-Atsargines dalys:	ELGA	1
103	nėra ELGA kodo	Įžemiklio valdymo rankena	Įžemiklio valdymo rankena.	-Atsargines dalys:	ELGA	1
104	132831	JZ-500 80x1.5 mm²	JZ-500 80x1.5 mm² Kabelis varinis, minkštas, pilkas sunumeruotomis gyslomis ; gamintojo sertifikatas.	-JZ-500 80x1,5	HELUKABEL	4
105	-		Ø 24mm juodas apsauginis vamzdelis (kembrikas) Rulone 200m	-INF.PVCH 24mm	Inforumas	2

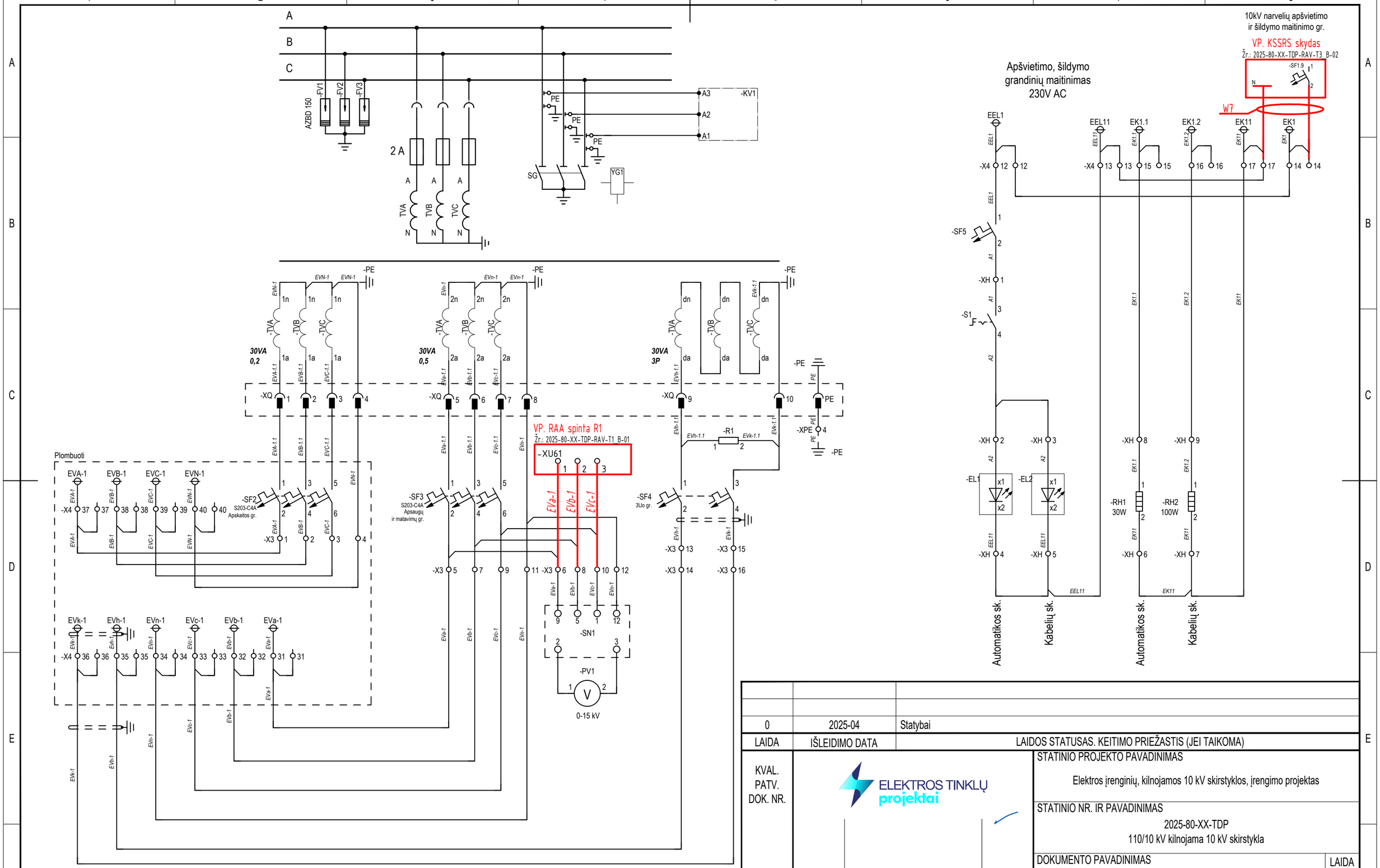

0	2025-04	Statybai
LAIDA	IŠLEIDIMO DATA	LAIDOS STATUSAS. KEITIMO PRIEŽASTIS (JEI TAIKOMA)

KVAL. PATV. DOK. NR.

ELEKTROS TINKLŲ projektai

STATINIO PROJEKTO PAVADINIMAS

Elektros įrenginių, kilnojamos 10 kV skirstyklos, įrengimo projektas

STATINIO NR. IR PAVADINIMAS

2025-80-XX-TDP
110/10 kV kilnojama 10 kV skirstykla

DOKUMENTO PAVADINIMAS

10 kV įtampos transformatoriaus narvelio Nr. 108 (ĮT-11)
principinės ir montažinės schemos

LAIDA: 0

lt

STATYTOJAS / UŽSAKOVAS

AB „Energijos skirstymo operatorius“

DOKUMENTO ŽYMUO

2025-80-XX-TDP-RAV-T2_B-13

LAPAS: 1

LAPŲ: 10

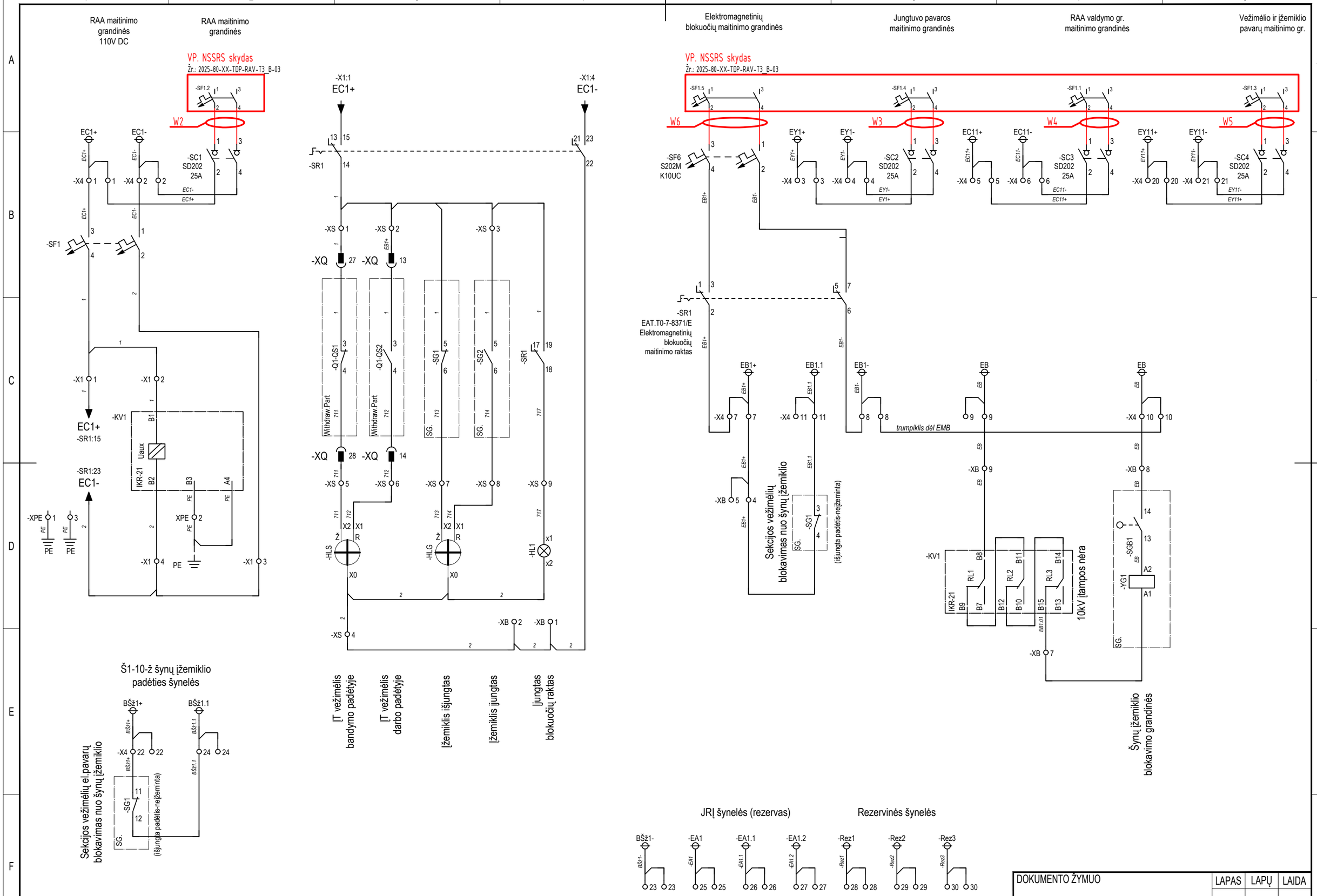

DOKUMENTO ŽYMUO	LAPAS	LAPŲ	LAIDA
2025-80-XX-TDP-RAV-T2_B-13	2	10	0

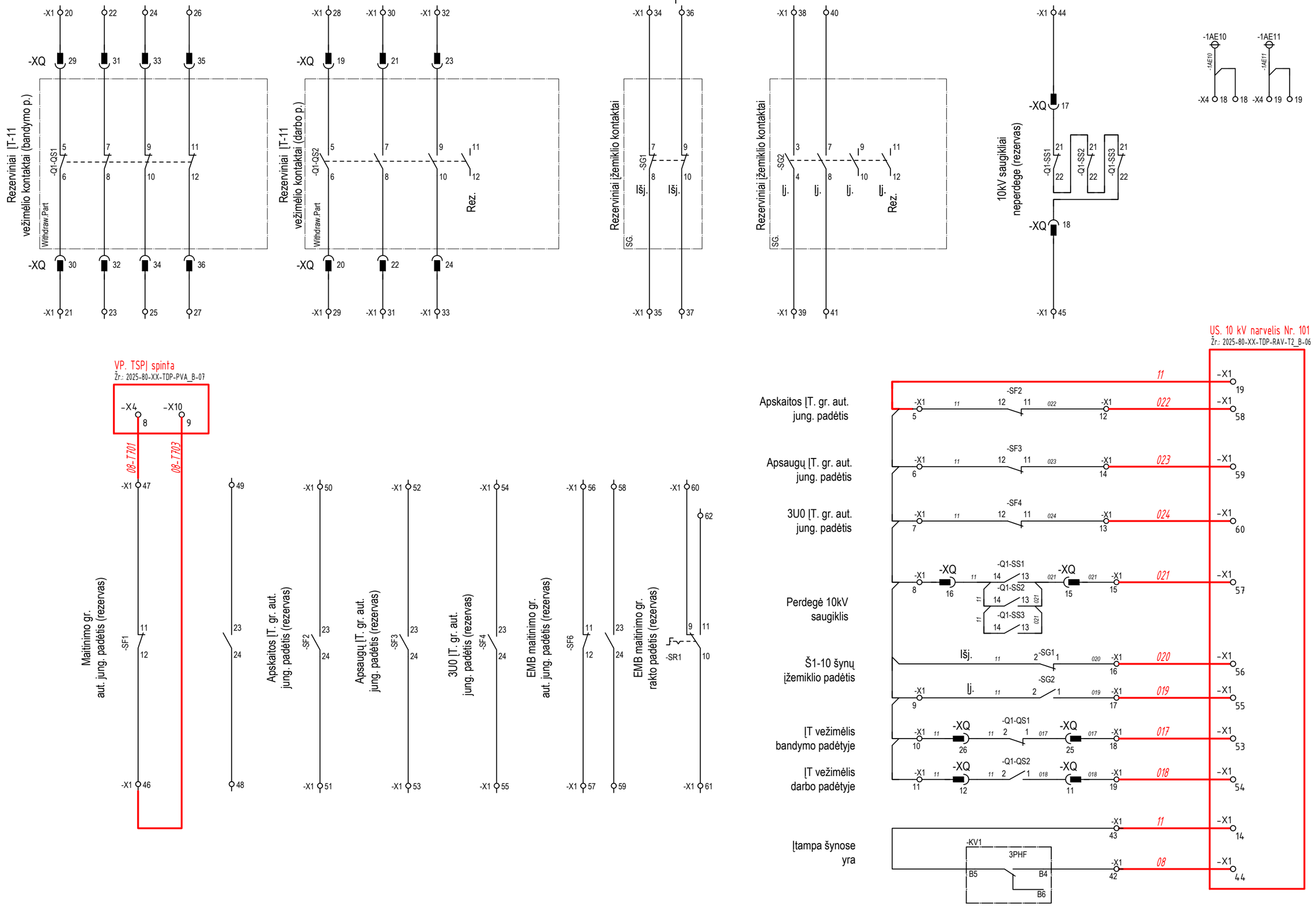

DOKUMENTO ŽYMUO	LAPAS	LAPŲ	LAIDA
2025-80-XX-TDP-RAV-T2_B-13	3	10	0

-X1

Pajungimo adresas	Gysla	Tipas		Trmpkl.	Gysla	Pajungimo adresas
-SF1:4	1		1		1	-SR1:15
			2		1	-KV1:B1
-SF1:2	2		3			
-KV1:B2	2		4		2	-SR1:23
-SF2:12	11		5		11	W1
-SF3:12	11		6			
-SF4:12	11		7			
-XQ:16	11		8		11	-SG1:2
-SG2:2	11		9			
-XQ:26	11		10			
-XQ:12	11		11			
-SF2:11	022		12	•	022	W1
-SF4:11	024		13	•	024	W1
-SF3:11	023		14	•	023	W1
-XQ:15	021		15	•	021	W1
-SG1:1	020		16	•	020	W1
-SG2:1	019		17	•	019	W1
-XQ:25	017		18	•	017	W1
-XQ:11	018		19	•	018	W1
-XQ:29			20	•		
-XQ:30			21	•		
-XQ:31			22	•		
-XQ:32			23	•		
-XQ:33			24	•		
-XQ:34			25	•		
-XQ:35			26	•		
-XQ:36			27	•		
-XQ:19			28	•		
-XQ:20			29	•		
-XQ:21			30	•		
-XQ:22			31	•		
-XQ:23			32	•		
-XQ:24			33	•		
-SG1:7			34	•		
-SG1:8			35	•		
-SG1:9			36	•		
-SG1:10			37	•		
-SG2:3			38	•		
-SG2:4			39	•		
-SG2:7			40	•		
-SG2:8			41	•		
-KV1:B4	08		42	•	08	W1
-KV1:B5	11		43	•	11	W1
-XQ:17			44	•		
-XQ:18			45	•		
-SF1:12			46	•	08-T703	K08-250
-SF1:11			47	•	08-T701	K08-250
-SF1:24			48	•		
-SF1:23			49	•		
-SF2:23			50	•		
-SF2:24			51	•		
-SF3:23			52	•		
-SF3:24			53	•		
-SF4:23			54	•		
-SF4:24			55	•		
-SF6:11			56	•		
-SF6:12			57	•		
-SF6:23			58	•		
-SF6:24			59	•		
-SR1:9			60	•		
-SR1:10			61	•		
-SR1:11			62	•		

K08-250 VP. TSPĮ spinta T1

W1 US. 10 kV narv. Nr. 101

-X3

– Plomb. –

Pajungimo adresas	Gysla	Tipas		Trmpkl.	Gysla	Pajungimo adresas
-SF2:2	EVA-1		1	•	EVA-1	-X4:37
-SF2:4	EVB-1		2	•	EVB-1	-X4:38
-SF2:6	EVC-1		3	•	EVC-1	-X4:39
-XQ:4	EVN-1		4	•	EVN-1	-X4:40
-SF3:2			5		EVa-1	-X4:31
JT11-101	EVa-1		6		EVa-1	-SN1:9
-SF3:4			7		EVb-1	-X4:32
JT11-101	EVb-1		8		EVb-1	-SN1:5
-SF3:6			9		EVc-1	-X4:33
JT11-101	EVc-1		10		EVc-1	-SN1:1
-XQ:8	EVn-1		11		EVn-1	-X4:34
			12		EVn-1	-SN1:12
-SF4:2	EVh-1		13			
			14		EVh-1	-X4:35
-SF4:4	EVk-1		15			
			16		EVk-1	-X4:36

-XPE

Pajungimo adresas	Gysla	Tipas		Trmpkl.	Gysla	Pajungimo adresas
			1	•		
-KV1:A4	PE		2	•	PE	-KV1:B3
			3	•		
-XQ:PE	PE		4	•		
			5	•	PE	-PE ŠYNA

-XB

Pajungimo adresas	Gysla	Tipas		Trmpkl.	Gysla	Pajungimo adresas
			1		2	-SR1:22
			2		2	-XS:4
			3	•		
-SG1:4	EB1+		4		EB1+	-X4:7
			5			
			6	•		
-YG1:A1			7	•	EB1.01	-KV1:B15
-SGB1:14	EB		8	•	EB	-X4:10
-KV1:B8	EB		9	•	EB	-X4:9

-XH

Pajungimo adresas	Gysla	Tipas		Trmpkl.	Gysla	Pajungimo adresas
-S1:3	A1		1	•	A1	-SF5:2
-EL1:x1	A2		2		A2	-S1:4
-EL2:x1	A2		3			
-EL1:x2	EEL11		4			
-EL2:x2	EEL11		5		EEL11	-X4:13
-RH1:2	EK11		6			
-RH2:2	EK11		7		EK11	-X4:17
-RH1:1	EK1.1		8	•	EK1.1	-X4:15
-RH2:1	EK1.2		9	•	EK1.2	-X4:16

-XS

Pajungimo adresas	Gysla	Tipas		Trmpkl.	Gysla	Pajungimo adresas
-XQ:27	1		1		1	-SR1:14
-XQ:13	EB1+		2		1	-SG1:5
-SG2:5	1		3		1	-SR1:19
-XB:2	2		4	•	2	-HLS:X0
-XQ:28	711		5	•	711	-HLS:X2
-XQ:14	712		6	•	712	-HLS:X1
-SG1:6	713		7	•	713	-HLG:X2
-SG2:6	714		8	•	714	-HLG:X1
-SR1:18	717		9	•	717	-HL1:x1

JT11-101 VP. RAA spinta R1

Slankus trumpiklis sr. gr. WKS 1/2(4)
Gnybtas srovės gr. WTL 6/3 STB
Gnybtas įtampos gr. WTL 4 STB
Gnybtas įžeminimo gr. WPE-2,5
Pertraukiamas gnybtas WTR 2,5
2-aukštis gnybtas WTR 2,5/ZZ
Paprastas gnybtas WDU 2,5
Gnybtas su kištukais WT-4/4AN/2

PASTABA: trumpiklius naudoti nekarpomus.
2-polis -ZQV 2.5N/2 (geltonas)
3-polis -ZQV 2.5N/3 (geltonas)
4-polis -ZQV 2.5N/4 (geltonas arba oranžinis)
5-polis -ZQV 2.5N/5 (oranžinis)
7-polis -ZQV 2.5N/7 (oranžinis)
8-polis -ZQV 2.5N/8 (oranžinis)
9-polis -ZQV 2.5N/9 (oranžinis)

DOKUMENTO ŽYMUO	LAPAS	LAPŲ	LAIDA
2025-80-XX-TDP-RAV-T2_B-13	4	10	0

-X4

Pajungimo adresas	Gysla	Tipas		Trmpkl.	Gysla	Pajungimo adresas
-SF1:3	EC1+		1		EC1+	-EC1+
-SC1:2	EC1+		1			
-SF1:1	EC1-		2		EC1-	-EC1-
-SC1:4	EC1-		2			
			3		EY1+	-EY1+
-SC2:2	EY1+		3			
			4		EY1-	-EY1-
-SC2:4	EY1-		4			
			5		EC11+	-EC11+
-SC3:2	EC11+		5			
			6		EC11-	-EC11-
-SC3:4	EC11-		6			
-XB:4	EB1+		7		EB1+	-EB1+
-SR1:2	EB1+		7			
-SR1:6	EB1-		8		EB1-	-EB1-
			8			
-XB:9	EB		9		EB	-EB
			9			
-XB:8	EB		10		EB	-EB
			10			
-SG1:3	EB1.1		11		EB1.1	-EB1.1
			11			
-SF5:1	EEL1		12		EEL1	-EEL1
			12			
-XH:5	EEL11		13		EEL11	-EEL11
			13			
			14		EK1	-EK1
			14		EK1	W7
-XH:8	EK1.1		15		EK1.1	-EK1.1
			15			
-XH:9	EK1.2		16		EK1.2	-EK1.2
			16			
-XH:7	EK11		17		EK11	-EK11
			17		EK11	W7
			18		-1AE10	-1AE10
			18			
			19		-1AE11	-1AE11
			19			
			20		EY11+	-EY11+
-SC4:2	EY11+		20			
			21		EY11-	-EY11-
-SC4:4	EY11-		21			
-SG1:11	BŠž1+		22		BŠž1+	-BŠž1+
			22			
			23		BŠž1-	-BŠž1-
			23			
-SG1:12	BŠž1.1		24		BŠž1.1	-BŠž1.1
			24			
			25		-EA1	-EA1
			25			
			26		-EA1.1	-EA1.1

-X4

Pajungimo adresas	Gysla	Tipas		Trmpkl.	Gysla	Pajungimo adresas
			26			
			27		-EA1.2	-EA1.2
			27			
			28		-Rez1	-Rez1
			28			
			29		-Rez2	-Rez2
			29			
			30		-Rez3	-Rez3
			30			
-X3:5	EVa-1		31		EVa-1	-EVa-1
			31			
-X3:7	EVb-1		32		EVb-1	-EVb-1
			32			
-X3:9	EVc-1		33		EVc-1	-EVc-1
			33			
-X3:11	EVn-1		34		EVn-1	-EVn-1
			34			
-X3:14	EVh-1		35		Evh-1	-EVh-1
			35			
-X3:16	EVk-1		36		EVk-1	-EVk-1
			36			
-X3:1	EVA-1		37		EVA-1	-EVA-1
			37			
-X3:2	EVB-1		38		EVB-1	-EVB-1
			38			
-X3:3	EVC-1		39		EVC-1	-EVC-1
			39			
-X3:4	EVN-1		40		EVN-1	-EVN-1
			40			

Plomb. dangtelis

Plomb. dangtelis

W7
VP. KSSR skydas

Slankus trumpiklis sr. gr. WKS 1/2(4)
Gnybtas srovės gr. WTL 6/3 STB
Gnybtas įtampos gr. WTL 4 STB
Gnybtas įžeminimo gr. WPE-2,5
Pertraukiamas gnybtas WTR 2,5
2-aukštis gnybtas WTR 2,5/ZZ
Paprastas gnybtas WDU 2,5
Gnybtas su kištukais WT-4/4AN/2

PASTABA: trumpiklius naudoti nekarpomus.
2-polis -ZQV 2.5N/2 (geltonas)
3-polis -ZQV 2.5N/3 (geltonas)
4-polis -ZQV 2.5N/4 (geltonas arba oranžinis)
5-polis -ZQV 2.5N/5 (oranžinis)
7-polis -ZQV 2.5N/7 (oranžinis)
8-polis -ZQV 2.5N/8 (oranžinis)
9-polis -ZQV 2.5N/9 (oranžinis)

KIŠTUKO SUJUNGIMO DIAGRAMA

EPIC_H-DD_72_[T_narvelio_jungtis_2024_KB

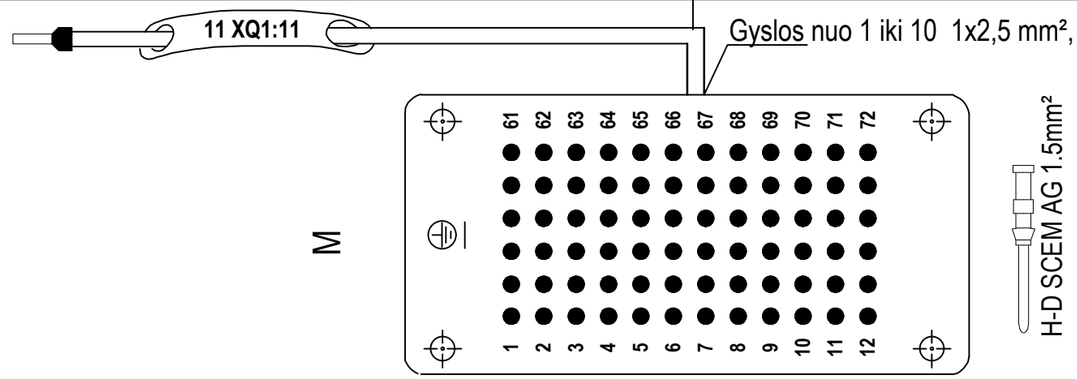

Į AUTOMATIKO DĖŽĘ

Laido gyslos numeris

=N8+-XQ

Numeris ant kaladėlės

Kištuko Nr.	Laido Nr.	Grandinės Nr.	Į (lizdas)
1	1	EVA-1.1	-SF2:1
2	2	EVB-1.1	-SF2:3
3	3	EVC-1.1	-SF2:5
4	4	EVN-1	-X3:4
5	5	EVa-1.1	-SF3:1
6	6	EVb-1.1	-SF3:3
7	7	EVc-1.1	-SF3:5
8	8	EVn-1	-X3:11
9	9	EVh-1.1	-SF4:1
10	10	EVk-1.1	-SF4:3
11	11	018	-X1:19
12	12	11	-X1:11
13	13	1	-XS:2
14	14	712	-XS:6
15	15	021	-X1:15
16	16	11	-X1:8
17	17		-X1:44
18	18		-X1:45
19	19		-X1:28
20	20		-X1:29
21	21		-X1:30
22	22		-X1:31
23	23		-X1:32
24	24		-X1:33
25	25	017	-X1:18
26	26	11	-X1:10
27	27	1	-XS:1
28	28	711	-XS:5
29	29		-X1:20
30	30		-X1:21
31	31		-X1:22
32	32		-X1:23
33	33		-X1:24
34	34		-X1:25
35	35		-X1:26
36	36		-X1:27
37	37		
38	38		
39	39		
40	40		
41	41		
42	42		
43	43		
44	44		
45	45		
46	46		
47	47		
48	48		
49	49		
50	50		
51	51		
52	52		
53	53		
54	54		
55	55		
56	56		
57	57		
58	58		
59	59		
60	60		
61	61		
62	62		
63	63		
64	64		
65	65		
66	66		
67	67		
68	68		
69	69		
70	70		
71	71		
72	72		
PE	GŽ	PE	-XPE:4

H-DD 72 SCM
kaladėle kištukui 72P

H-DD 72 BCM
kaladėlė lizdui

Kištuko Nr.	Laido Nr.	Grandinės Nr.	Į (lizdas)
1	1	EVA-1.1	-SF2:1
2	2	EVB-1.1	-SF2:3
3	3	EVC-1.1	-SF2:5
4	4	EVN-1	-X3:4
5	5	EVa-1.1	-SF3:1
6	6	EVb-1.1	-SF3:3
7	7	EVc-1.1	-SF3:5
8	8	EVn-1	-X3:11
9	9	EVh-1.1	-SF4:1
10	10	EVk-1.1	-SF4:3
11	11	018	-X1:19
12	12	11	-X1:11
13	13	1	-XS:2
14	14	712	-XS:6
15	15	021	-X1:15
16	16	11	-X1:8
17	17		-X1:44
18	18		-X1:45
19	19		-X1:28
20	20		-X1:29
21	21		-X1:30
22	22		-X1:31
23	23		-X1:32
24	24		-X1:33
25	25	017	-X1:18
26	26	11	-X1:10
27	27	1	-XS:1
28	28	711	-XS:5
29	29		-X1:20
30	30		-X1:21
31	31		-X1:22
32	32		-X1:23
33	33		-X1:24
34	34		-X1:25
35	35		-X1:26
36	36		-X1:27
37	37		
38	38		
39	39		
40	40		
41	41		
42	42		
43	43		
44	44		
45	45		
46	46		
47	47		
48	48		
49	49		
50	50		
51	51		
52	52		
53	53		
54	54		
55	55		
56	56		
57	57		
58	58		
59	59		
60	60		
61	61		
62	62		
63	63		
64	64		
65	65		
66	66		
67	67		
68	68		
69	69		
70	70		
71	71		
72	72		
PE	GŽ	PE	-XPE:4

IŠ (kištukas)
-TVA:1a
-TVB:1a
-TVC:1a
-TVC:1n
-TVA:2a
-TVB:2a
-TVC:2a
-TVC:2n
-TVA:da
-TVC:dn
-Q1-QS2:1
-Q1-QS2:2
-Q1-QS2:3
-Q1-QS2:4
-Q1-SS1:13
-Q1-SS1:14
-Q1-SS1:21
-Q1-SS3:22
-Q1-QS2:5
-Q1-QS2:6
-Q1-QS2:7
-Q1-QS2:8
-Q1-QS2:9
-Q1-QS2:10
-Q1-QS1:1
-Q1-QS1:2
-Q1-QS1:3
-Q1-QS1:4
-Q1-QS1:5
-Q1-QS1:6
-Q1-QS1:7
-Q1-QS1:8
-Q1-QS1:9
-Q1-QS1:10
-Q1-QS1:11
-Q1-QS1:12
-PE

Į ĮTAMPOS VEŽIMĖLIO PUSĘ

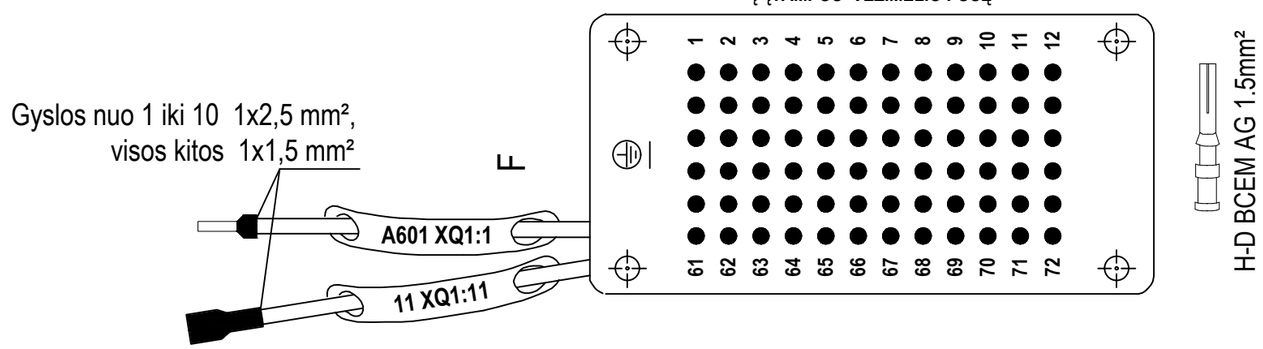

DOKUMENTO ŽYMUO	LAPAS	LAPŲ	LAIDA
2025-80-XX-TDP-RAV-T2_B-13	6	10	0

Specifikacija

Nr.	Užsak.Kodas	Tipas	Aprašymas	Raidinis žymuo	Gamintojas	Kiekis
1	AZBD150DH	AZBD150DH	Įtampos ribotuvas su sijonėliais, DH tipo Uc=12kV, Ur=15kV, 8/20µs/10kA =39.8kV	-FV1...-FV3	DERVASIL S.A.S	3
2	GSES-24D 10/√3 : 0,1/√3 : 10/√3 : 0.1/3 kV	GSES-24D 10/√3 : 0,1/√3 : 10/√3 : 0.1/3 kV	Įtampos transformatorius 1 apvija -100/√3V 30VA t.kl. 0,2 2 apvija -100/√3V 30VA t.kl. 0,5 3 apvija -100/3V 30VA t.kl. 3P (Terminis atsparumas srovei (4A\7A 8h U=1.9*Un)	-TVA;-TVB;-TVC	RITZ	3
3	2CDS200946R0001	S2C-H6-H11R	S2C-H6-H11R Kontaktas papildomas S200 serijos a.j. 1NA/NU (galima uždėti 3-iš dešinės)	-SF1...-SF4;-SF6	ABB	5
4	2CDS251001R0064	S201-C6	1P Automatinis jungiklis S201-C6A	-SF5	ABB	1
5	2CDS252001R0044	S202-C4	2P Automatinis jungiklis S202-C4A	-SF4	ABB	1
6	2CDS272061R0427	S202M-K10UC	2P Automatinis jungiklis S202M-K10UC	-SF6	ABB	1
7	2CDS272061R0338	S202M-Z4UC	2P Automatinis jungiklis S202M-Z4UC	-SF1	ABB	1
8	2CDS253001R0044	S203-C4	3P Automatinis jungiklis S203-C4A	-SF2;-SF3	ABB	2
9	2CDD282101R0025	SD202/25	Dvipolis kirtiklis SD202/25 25A	-SC1...-SC4	ABB	4
10	AE.CAS AM-40 140 VDC	AM-40	AM-40 Elektromagnetas 100% ED, 6W, 140V	-YG1	AE.CAS	1
11	ALCE ARTICLE NO : 5000892	TKR-8S	TKR-8S Apsauga transformatoriui 25Ω 800W	-R1	ALCE	1
12	4G10-66-U	4G10-66-U	Voltmetrinis perjungiklis. Kompl: Rankenėlė; Plokštelė A-B, B-C, C-A, O, A-N, B-N, C-N.	-SN1	APATOR	1
13	016003	T0-7-8371/E	Valdymo raktas 7gr. 2padėčių 90° (1-2) 20A	-SR1	EATON	1
14	IKK-045P su IKR-21/11A	IKK-045P su IKR-21/11A	IKK-045P Izoliatoriaus koaksialinis kabelis ø 6mm -4,5metrų su plokščiu antgaliu; 10kV indikatoriams.	-KV1	ELGA	3
15	IKR-21-10-110VDC	IKR-21-10-110	Talpuminė 10kV įtampos indikacija su grafiniu LCD displėjumi, 4CO 24-140V ac/dc; IP54	-KV1	ELGA	1
16	13163300	H-D BCEM AG 1.5	H-D BCEM AG 1.5 Kontaktas-lizdas (1.5mm²)	-XQ:1	EPIC	72
17	13163400	H-D BCEM AG 1.5_(2.5mm²)	Kontaktas-lizdas (2.5mm²)	-XQ:1	EPIC	10
18	13162300	H-D SCEM AG 1.5	H-D SCEM AG 1.5 Kontaktas-kištukas (1.5mm²)	-XQ:1	EPIC	72
19	13162400	H-D SCEM AG 1.5_(2.5mm²)	Kontaktas-kištukas (2.5mm²)	-XQ:1	EPIC	10
20	11286200	H-DD 72 BCM	H-DD 72 BCM kaladėlė lizdui 72P	-XQ:1	EPIC	1
21	11285200	H-DD 72 SCM	H-DD 72 SCM kaladėle kištukui 72P	-XQ:1	EPIC	1
22	004236003	VVT-D 6/12kV 80N 2A	Saugiklis Un=6/12kV; In=2A su 80N išmušikliu, (d=53mm; e=292mm)	-SFU1;-SFU2;-SFU3	ETI	3
23	RLXW20-11M-3	RLXW20-11M-3	Galinis jungiklis 1NO-1NC, 5A, 250V	-Q1-SS1...-Q1-SS3;-SGB1	GNBER	4
24	AD16-22WF/G_110VAC/DC	AD16-22WF/G_110VAC/DC	AD16-22WF/G Padėties indikatorius 110V AC/DC red+green light color.	-HLG;-HLS	LIYOND	2
25	EA 19 0-15kV	EA 19 0-15kV	Voltmetras skalė 0-15 kV 1kl. 50Hz 10 000/100 V/V	-PV1	LUMEL	1
26	YUSLU20674W	LU2067-4W-6500K	LED paviršinis šviestuvas 4W, 220V AC, 50Hz	-EL1;-EL2	Ningbo	2
27	00555 100 2	00555 100 2	Laidų sujungimo kaladėlė 2 kontaktų (6,3x0,8mm pločiam liežuvėliui)	-ORSY	ORSY-WURTH	4

Specifikacija

Nr.	Užsak.Kodas	Tipas	Aprašymas	Raidinis žymuo	Gamintojas	Kiekis
28	00555 100 21	00555 100 21	Laidų sujungimo kaladėlė 2 kontaktų (6,3x0,8mm pločiam kištuko lizdui)	-ORSY	ORSY-WURTH	4
29	0558 996 0	0558 996 0	Plokšti liežuvėliai 1,5-2,5mm² laidui	-ORSY	ORSY-WURTH	8
30	00558 991 7	00558 991 7	Kištukų lizdai 1,5-2,5mm² laidui	-ORSY	ORSY-WURTH	8
31	LCH-E22003-120	LCH-E22003-120	LCH-E22003-120 Šildymo elementas 30W, 230-250V AC	-RH1	PTC	1
32	LCH-E22010-120	LCH-E22010-120	LCH-E22010-120 Šildymo elementas 100W, 230-250V AC	-RH2	PTC	1
33		CD 40x40	CD 40x40 Kabelių kanalas, perforuotas (plotis 40mm; aukštis 40mm)	-CD40x40	Phoenix Contact	2
34		CD 60x60	CD 60x60 Kabelių kanalas, perforuotas (plotis 60mm; aukštis 60mm)	-CD60x60	Phoenix Contact	2
35		CD 60x80	CD 60x80 Kabelių kanalas, perforuotas (plotis 60mm; aukštis 80mm)	-CD60x80	Phoenix Contact	2
36		CD 80x40	CD 80x40 Kabelių kanalas, perforuotas (plotis 80mm; aukštis 40mm)	-CD80x40	Phoenix Contact	2
37		CD 100x100	CD 100x100 Kabelių kanalas, perforuotas (plotis 100mm; aukštis 100mm)	-CD100x100	Phoenix Contact	1
38	FP 011 Rec 1M	FP 011 Rec 1M	Jungtukas pasukamas su fiksacija 1pol. su 1NA kontaktu	-S1	Promfactor Baltic	1
39	FP L-110-Y	FP L-110-YELLOW	Indikacinė lemputė LED (110V dc)	-HL1	Promfactor Baltic	1
40	53119040	GMP-GL-M 32x1.5	Kontraveržlė SKINTOP 32x1.5 pilka	-XQ:1	REIKU	2
41	83155343	PA-FOB-29	PA-FOB-29 Flanšinis antgalis kampinis 90° ø 29mm	-XQ:1	REIKU	1
42	83156295	PA-GOB-29M32	PA-GOB-29M32 Rankovės antgalis tiesus	-XQ:1	REIKU	2
43	83145107	PA-REB-29F	PA-REB-29F Poliamido rankovė juodos spalvos ø 29mm	-XQ:1	REIKU	1
44	SZ 2590.000	SZ 2590.000	SZ 2590.000 Žarna kabeliams ø48mm (išeiga narveliui 1m)	-SZ Žarna kabeliams D-48	RITTAL	1
45	0485400000	ADP 3/HP3 1M	ADP 3/HP3 1M Plombavimo dangtelis	-ADP3	WEIDMULLER	1
46	0485760000	HP 3	HP 3 Plokštelė plombavimui (86,50 mm aukščio)	-HP3	WEIDMULLER	4
47	0485860000	HP 4	HP 4 Plokštelė plombavimui (66,50 mm aukščio)	-HP4	WEIDMULLER	2
48	1050000000	WAP 2.5-10	WAP 2.5-10 Galinis dangtelis, plokštelė (WDU 2.5_WTR 2.5_WPE 2.5 gnybtui)	-WAP2.5 – 10	WEIDMULLER	30
49	1020000000	WDU 2.5	WDU 2.5 Gnybtas paprastas-nepertraukiamas WDU 2.5, varžtinė jungtis, 2,5 mm², 800 V, 24 A	-X1:1...-X1:11;-XH:1...-XH:9;-XS:1...-XS:9	WEIDMULLER	29
50	1604270000	WKS 1/2	WKS 1/2 trumpiklis slankus 2-polis (WTL 6/3 gnybtui)	-WKS1/2	WEIDMULLER	1
51	1604310000	WKS 1/4	WKS 1/4 trumpiklis slankus 4-polis (WTL 6/3 gnybtui)	-WKS1/4	WEIDMULLER	1
52	1107800000	WP4/1AN/10	WP4/1AN/10 10-ies kištukų blokas	-X4:1;-X4:11;-X4:21;-X4:31	WEIDMULLER	8
53	1010000000	WPE 2.5	WPE 2.5 PE Gnybtas įžeminimo, varžtinis sujung., 2.5 mm², 300 A (2.5 mm²), žalias/geltonas	-XPE:1...-XPE:5	WEIDMULLER	5
54	1053660000	WQV 2.5/2	WQV 2,5/2 2-polis varžtinis trumpiklis (WDU 2,5 ir WDK 2,5 gnybtui)	-WQV2,5/2	WEIDMULLER	5

Specifikacija

Nr.	Užsak.Kodas	Tipas	Aprašymas	Raidinis žymuo	Gamintojas	Kiekis
55	1053760000	WQV 2.5/3	WQV 2,5/3 3-polis varžtinis trumpiklis (WDU 2,5 gnybtui)	-WQV2,5/3	WEIDMULLER	3
56	1053860000	WQV 2.5/4	WQV 2,5/4 varžtinis trumpiklis (WDU 2,5 gnybtui)	-WQV2,5/4	WEIDMULLER	1
57	1054460000	WQV 2.5/10	WQV 2,5/10 10-polis varžtinis trumpiklis (WDU 2,5 ir WDK 2,5 gnybtui)	-WQV2,5/10	WEIDMULLER	3
58	1051960000	WQV 4/2	WQV 4/2 Varžtinis trumpikis stac. 2-polis (WDU 4 gnybtui)	-WQV4/2	WEIDMULLER	4
59	1052360000	WQV 6/2	WQV 6/2 Varžtinis trumpikis stac. 2-polis (WTL 6/3 gnybtui)	-WQV6/2	WEIDMULLER	1
60	1054760000	WQV 6/3	WQV 6/3 Varžtinis trumpikis stac. 3-polis (WTL 6/3 gnybtui)	-WQV6/3	WEIDMULLER	2
61	1754970000	WTL 4/STB	WTL 4/STB Įtampos gnybtas	-X3:1...-X3:16	WEIDMULLER	16
62	1855610000	WTR 2.5	WTR 2.5 Gnybtas pertraukiamas, varžtinė jungtis, 2.5 mm², 500 V, 24 A	-X1:12...-X1:62;-XB:1...-XB:9	WEIDMULLER	60
63	1608740000	ZAP/TW 1	Galinis dangtelis (WTL 4 gnybtui)	-X3:16;-ZAP/TW1	WEIDMULLER	2
64	9540000000	ZEW 35	ZEW 35 Galinis stabdis	-ZEW35	WEIDMULLER	20
65	1527540000	ZQV 2.5N/2	ZQV 2,5N/2 kišamas trumpiklis, 2-polis (WDU 2,5; WTR 2,5 gnybtams) Oranžinis.	-ZQV2.5N/2	WEIDMULLER	30
66	1527570000	ZQV 2.5N/3	ZQV 2,5N/3 kišamas trumpiklis, 3-polis (WDU 2,5; WTR 2,5 gnybtams) Oranžinis.	-ZQV2,5N/3	WEIDMULLER	3
67	1527590000	ZQV 2.5N/4	ZQV 2,5N/4 kišamas trumpiklis, 4-polis (WDU 2,5; WTR 2,5 gnybtams) Oranžinis.	-ZQV2,5N/4	WEIDMULLER	2
68	1527620000	ZQV 2.5N/5	ZQV 2,5N/5 kišamas trumpiklis, 5-polis (WDU 2,5; WTR 2,5 gnybtams) Oranžinis.	-ZQV2,5N/5	WEIDMULLER	1
69	1527630000	ZQV 2.5N/6	ZQV 2,5N/6 kišamas trumpiklis, 6-polis (WDU 2,5; WTR 2,5 gnybtams) Oranžinis.	-ZQV2,5N/6	WEIDMULLER	1
70	1527640000	ZQV 2.5N/7	ZQV 2,5N/7 kišamas trumpiklis, 7-polis (WDU 2,5; WTR 2,5 gnybtams) Oranžinis.	-ZQV2,5N/7	WEIDMULLER	1
71	1527670000	ZQV 2.5N/8	ZQV 2,5N/8 kišamas trumpiklis, 8-polis (WDU 2,5; WTR 2,5 gnybtams) Oranžinis.	-ZQV2,5N/8	WEIDMULLER	1
72	1527680000	ZQV 2.5N/9	ZQV 2,5N/9 kišamas trumpiklis, 9-polis (WDU 2,5; WTR 2,5 gnybtams) Oranžinis.	-ZQV2,5N/9	WEIDMULLER	1
73	1527690000	ZQV 2.5N/10	ZQV 2,5N/10 kišamas trumpiklis, 10-polis (WDU 2,5; WTR 2,5 gnybtams) Oranžinis.	-ZQV2,5N/10	WEIDMULLER	2
74	FK10-I-60-6NO	FK10-I-60	Padėties kontaktų blokas 6NA	-SG1;-SG2	XiangHong	2
75		H07V-K 1x1,5	H07V-K 1x1,5mm² Laidas minkštas-lankstus geltonai-žalias (S07Z1-K, PV3).	-H07V-K1x1,5		10
76		H07V-K 1x2,5	H07V-K 1x2,5mm² Laidas, minkštas-lankstus geltonai/žalias.	-H07V-K1x2,5		16
77		H07V-K 1x16	H07V-K 1x16mm² Laidas minkštas-lankstus gelt/žal.	-H07V-K1x16		20
78			DIN bėgelis 35x7,5mm, perforuotas USN-10 narveliams (ilgis po 2,5 metro)	-DIN35x7,5mm	ELGA	1
79	2848.01.91 + 2848.01.93		Laikiklis šildytuvo montavimui (automatikos sk.)	-LSiM1	iš ELGA	1
80	2848.01.91 + 2848.01.93		Laikiklis šildytuvo montavimui (kabelių sk.)	-LSiM2	iš ELGA	1
81	2930.01.12d		Laikiklis šviestuvo montavimui (automatikos sk.)	-LSvM1	iš ELGA	1
82	2930.01.12d		Laikiklis šviestuvo montavimui (kabelių sk.)	-LSvM2	iš ELGA	1

Specifikacija

Nr.	Užsak.Kodas	Tipas	Aprašymas	Raidinis žymuo	Gamintojas	Kiekis
83	nėra ELGA kodo	Avarinio išjungimo strypas	Avarinio išjungimo strypas.	-Atsargines dalys:	ELGA	1
84	83254480	Flexiprint LF 1BLYE-75-1,5-2,5	"FLEXIMARK® Flexiprint LF 1BLYE-75-1,5-2,5" -geltoni laidų markiravimo lapai (po 30 markiruočių)	-FLEX Mark	LAPP	20
85	1135402	ÖLFLEX® CLASSIC 110 CY	2x2,5mm² Ekranuotas, lankstus kabelis be g/ž gyslos; ÖLFLEX® CLASSIC 110 CY	-Ekranuotas2x2,5	LAPP	5
86	1136403	ÖLFLEX® CLASSIC 115 CY	3x2,5mm² Ekranuotas kabelis be g/ž (metrais)	-Ekranuotas3x2,5	LAPP	5
87	1812L5	1812L5	38mm dvipusė lipni juosta (perforuotiems kanalams klijuoti)	-Lipni dvipusė juosta	Orabond	1
88	2592000	SZ.2592000	Apkaba gofrai (ø48mm)	-SZ.2592000	RITTAL	2
89	2005500000	CC 15/45 MM WS	CC 15/45 MM WS Popierinis lipdukas baltas 15x45mm, balta sp. (1pak.yra 450vnt.)	-CC15/45 MM WS	WEIDMULLER	10
90	1877310000	CC 15/60 K MC NE WS	CC 15/60 K MC NE WS Plastikinis Lipdukas (15/60) (dėž. yra 40vnt.)	-CC15/60 K MC	WEIDMULLER	15
91	1934390000	CC 30/60 K MC NE WS	CC 30/60 K MC NE WS Plastikinis Lipdukas (30/60) (dėž. yra 30vnt.)	-CC30/60 K MC	WEIDMULLER	10
92	1138430000	CC 85/54 K MC NE WS	Plastikinis lipdukas 85x54mm, balta sp. (naud.pagr. gaminio etiketei)	-CC85/54 K MC	WEIDMULLER	5
93	2005110000	ESG 6/17 MM GE	ESG 6/17 MM GE Popierinis lipdukas 6x17mm, geltona sp. (1pak. yra 3000vnt.)	-ESG6/17 MM GE	WEIDMULLER	55
94	1248620000	SM 19/42 K MC NE WS	Plastikinis Lipdukas (19x42mm)	-SM19/42 K MC	WEIDMULLER	20
95	1609860000	WS 12/5 MC NE WS	WS 12/5 Gnybtų markiravimo plokštelė (paprasti/atkertami gnybtai)	-WS12/5	WEIDMULLER	500
96	1609900000	WS 12/6 MC NE WS	WS 12/6 Gnybtų markiravimo plokštelė (pagr. įtampos gnybtai)	-WS12/6	WEIDMULLER	60
97	1609920000	WS 12/6.5 MC NE WS	WS 12/6.5 Gnybtų markiravimo plokštelė (pagr. srovės gnybtai)	-WS12/6,5	WEIDMULLER	30
98	nėra ELGA kodo	***A t s a r g i n ė s d a l y s***	***Atsarginių dalių komplektas kurį sudaro***	-Atsargines dalys:	ELGA	1
99	nėra ELGA kodo	Double-bit raktas	Double-bit raktas.	-Atsargines dalys:	ELGA	1
100	nėra ELGA kodo	Jungtuvo ištraukimo iš narvelio vežimėlis	Jungtuvo ištraukimo iš narvelio vežimėlis.	-Atsargines dalys:	ELGA	0
101	nėra ELGA kodo	Jungtuvo vežimėlio stūmimo rankena	Jungtuvo vežimėlio stūmimo rankena.	-Atsargines dalys:	ELGA	1
102	nėra ELGA kodo	Įžemiklio valdymo rankena	Įžemiklio valdymo rankena.	-Atsargines dalys:	ELGA	1
103	132831	JZ-500 80x1.5 mm²	JZ-500 80x1.5 mm² Kabelis varinis, minkštas, pilkas sunumeruotomis gyslomis ; gamintojo sertifikatas.	-JZ-500 80x1,5	HELUKABEL	4
104	-		Ø 24mm juodas apsauginis vamzdelis (kembrikas) Rulone 200m	-INF.PVCH 24mm	Inforumas	2

Eil. Nr.	Siuntėjas	Siuntėjo vieta	Informacija	Gavėjas	Gavėjo vieta
			AĮR blokavimas		
1	-AK1 (e^2TANGO-800)	10 kV US narvelis Nr. 101 (T-11)	T-11 jungtuvo padėtis	-AK3 (e^2TANGO-2000)	VP. Relinė spinta R1
2	-AK1 (e^2TANGO-800)	10 kV US narvelis Nr. 101 (T-11)	T-11 vežimėlis ištrauktas	-AK3 (e^2TANGO-2000)	VP. Relinė spinta R1
3	-AK1 (e^2TANGO-800)	10 kV US narvelis Nr. 101 (T-11)	ĮT-11 saugiklis "Perdegė"	-AK3 (e^2TANGO-2000)	VP. Relinė spinta R1

Eil. Nr.	Siuntėjas	Siuntėjo vieta	Informacija	Gavėjas	Gavėjo vieta
			10 kV Š1-10 šynų loginė apsauga ir JRĮ		
1	-AK1 (e^2TANGO-800)	10 kV US narvelis Nr. 102 (L-102)	T-11 MSA I>> blokavimas	-AK1 (e^2TANGO-800)	10 kV US narvelis Nr. 101 (T-11)
2	-AK1 (e^2TANGO-800)	10 kV US narvelis Nr. 102 (L-102)	Veikė 10 kV linijos narv. Nr. 102 (L-102) JRĮ	-AK1 (e^2TANGO-800)	10 kV US narvelis Nr. 101 (T-11)
3	-AK1 (e^2TANGO-800)	10 kV US narvelis Nr. 103 (L-103)	T-11 MSA I>> blokavimas	-AK1 (e^2TANGO-800)	10 kV US narvelis Nr. 101 (T-11)
4	-AK1 (e^2TANGO-800)	10 kV US narvelis Nr. 103 (L-103)	Veikė 10 kV linijos narv. Nr. 103 (L-103) JRĮ	-AK1 (e^2TANGO-800)	10 kV US narvelis Nr. 101 (T-11)
5	-AK1 (e^2TANGO-800)	10 kV US narvelis Nr. 104 (L-104)	T-11 MSA I>> blokavimas	-AK1 (e^2TANGO-800)	10 kV US narvelis Nr. 101 (T-11)
6	-AK1 (e^2TANGO-800)	10 kV US narvelis Nr. 104 (L-104)	Veikė 10 kV linijos narv. Nr. 104 (L-104) JRĮ	-AK1 (e^2TANGO-800)	10 kV US narvelis Nr. 101 (T-11)
7	-AK1 (e^2TANGO-800)	10 kV US narvelis Nr. 105 (L-105)	T-11 MSA I>> blokavimas	-AK1 (e^2TANGO-800)	10 kV US narvelis Nr. 101 (T-11)
8	-AK1 (e^2TANGO-800)	10 kV US narvelis Nr. 105 (L-105)	Veikė 10 kV linijos narv. Nr. 105 (L-105) JRĮ	-AK1 (e^2TANGO-800)	10 kV US narvelis Nr. 101 (T-11)
9	-AK1 (e^2TANGO-800)	10 kV US narvelis Nr. 106 (L-106)	T-11 MSA I>> blokavimas	-AK1 (e^2TANGO-800)	10 kV US narvelis Nr. 101 (T-11)
10	-AK1 (e^2TANGO-800)	10 kV US narvelis Nr. 106 (L-106)	Veikė 10 kV linijos narv. Nr. 106 (L-106) JRĮ	-AK1 (e^2TANGO-800)	10 kV US narvelis Nr. 101 (T-11)
11	-AK1 (e^2TANGO-800)	10 kV US narvelis Nr. 107 (SRT/KRT-11)	T-11 MSA I>> blokavimas	-AK1 (e^2TANGO-800)	10 kV US narvelis Nr. 101 (T-11)
12	-AK1 (e^2TANGO-800)	10 kV US narvelis Nr. 107 (SRT/KRT-11)	Veikė 10 kV linijos narv. Nr. 107 (SRT/KRT-11) JRĮ	-AK1 (e^2TANGO-800)	10 kV US narvelis Nr. 101 (T-11)
13	-AK1 (e^2TANGO-800)	10 kV US narvelis Nr. 101 (T-11)	T-1 MSA greit. ir atkirtos blokavimas	-AK2 (e^2TANGO-800)	VP. Relinė spinta R1
13	-AK1 (e^2TANGO-800)	10 kV US narvelis Nr. 101 (T-11)	Veikė 10 kV įvado narv. Nr. 101 (T-11) JRĮ	-AK2 (e^2TANGO-800)	VP. Relinė spinta R1

Eil. Nr.	Siuntėjas	Siuntėjo vieta	Informacija	Gavėjas	Gavėjo vieta
			Transformatorių apsaugos		
1	-AK2 (e^2TANGO-800)	VP. Relinė spinta R1	T-1 MSA poveikis	-AK1 (e^2TANGO-800)	10 kV US narvelis Nr. 101 (T-11)

Pastaba: GOOSE signalai derinimo metu gali būti koreguojami.

LAIDA	IŠLEIDIMO DATA	LAIDOS STATUSAS. KEITIMO PRIEŽASTIS (JEI TAIKOMA)
0	2025-04	Statybai

KVAL. PATV. DOK. NR.

ELEKTROS TINKLŲ projektai

STATINIO PROJEKTO PAVADINIMAS

Elektros įrenginių, kilnojamos 10 kV skirstyklos, įrengimo projektas

STATINIO NR. IR PAVADINIMAS

2025-80-XX-TDP
110/10 kV kilnojama 10 kV skirstykla

DOKUMENTO PAVADINIMAS

GOOSE žinučių sąrašas

LAIDA: 0

lt

STATYTOJAS / UŽSAKOVAS

AB „Energijos skirstymo operatorius“

DOKUMENTO ŽYMUO

2025-80-XX-TDP-RAV-T2_B-14

LAPAS: 1

LAPŲ: 2

Eil. Nr.	Siuntėjas	Siuntėjo vieta	Informacija	Gavėjas	Gavėjo vieta
NA / NAKJ					
1	-AK2 (e^2TANGO-800)	VP. Relinė spinta R1	110 kV U< (NA1)	-AK1 (e^2TANGO-800)	10 kV US narvelis Nr. 102 (L-102)
2	-AK2 (e^2TANGO-800)	VP. Relinė spinta R1	110 kV U> (NAKJ1)	-AK1 (e^2TANGO-800)	10 kV US narvelis Nr. 102 (L-102)
3	-AK2 (e^2TANGO-800)	VP. Relinė spinta R1	110 kV U<< (NA2)	-AK1 (e^2TANGO-800)	10 kV US narvelis Nr. 102 (L-102)
4	-AK2 (e^2TANGO-800)	VP. Relinė spinta R1	110 kV U>> (NAKJ2)	-AK1 (e^2TANGO-800)	10 kV US narvelis Nr. 102 (L-102)
5	-AK2 (e^2TANGO-800)	VP. Relinė spinta R1	110 kV U< (NA1)	-AK1 (e^2TANGO-800)	10 kV US narvelis Nr. 103 (L-103)
6	-AK2 (e^2TANGO-800)	VP. Relinė spinta R1	110 kV U> (NAKJ1)	-AK1 (e^2TANGO-800)	10 kV US narvelis Nr. 103 (L-103)
7	-AK2 (e^2TANGO-800)	VP. Relinė spinta R1	110 kV U<< (NA2)	-AK1 (e^2TANGO-800)	10 kV US narvelis Nr. 103 (L-103)
8	-AK2 (e^2TANGO-800)	VP. Relinė spinta R1	110 kV U>> (NAKJ2)	-AK1 (e^2TANGO-800)	10 kV US narvelis Nr. 103 (L-103)
9	-AK2 (e^2TANGO-800)	VP. Relinė spinta R1	110 kV U< (NA1)	-AK1 (e^2TANGO-800)	10 kV US narvelis Nr. 104 (L-104)
10	-AK2 (e^2TANGO-800)	VP. Relinė spinta R1	110 kV U> (NAKJ1)	-AK1 (e^2TANGO-800)	10 kV US narvelis Nr. 104 (L-104)
11	-AK2 (e^2TANGO-800)	VP. Relinė spinta R1	110 kV U<< (NA2)	-AK1 (e^2TANGO-800)	10 kV US narvelis Nr. 104 (L-104)
12	-AK2 (e^2TANGO-800)	VP. Relinė spinta R1	110 kV U>> (NAKJ2)	-AK1 (e^2TANGO-800)	10 kV US narvelis Nr. 104 (L-104)
13	-AK2 (e^2TANGO-800)	VP. Relinė spinta R1	110 kV U< (NA1)	-AK1 (e^2TANGO-800)	10 kV US narvelis Nr. 105 (L-105)
14	-AK2 (e^2TANGO-800)	VP. Relinė spinta R1	110 kV U> (NAKJ1)	-AK1 (e^2TANGO-800)	10 kV US narvelis Nr. 105 (L-105)
15	-AK2 (e^2TANGO-800)	VP. Relinė spinta R1	110 kV U<< (NA2)	-AK1 (e^2TANGO-800)	10 kV US narvelis Nr. 105 (L-105)
16	-AK2 (e^2TANGO-800)	VP. Relinė spinta R1	110 kV U>> (NAKJ2)	-AK1 (e^2TANGO-800)	10 kV US narvelis Nr. 105 (L-105)
17	-AK2 (e^2TANGO-800)	VP. Relinė spinta R1	110 kV U< (NA1)	-AK1 (e^2TANGO-800)	10 kV US narvelis Nr. 106 (L-106)
18	-AK2 (e^2TANGO-800)	VP. Relinė spinta R1	110 kV U> (NAKJ1)	-AK1 (e^2TANGO-800)	10 kV US narvelis Nr. 106 (L-106)
19	-AK2 (e^2TANGO-800)	VP. Relinė spinta R1	110 kV U<< (NA2)	-AK1 (e^2TANGO-800)	10 kV US narvelis Nr. 106 (L-106)
20	-AK2 (e^2TANGO-800)	VP. Relinė spinta R1	110 kV U>> (NAKJ2)	-AK1 (e^2TANGO-800)	10 kV US narvelis Nr. 106 (L-106)
21	-AK1 (e^2TANGO-800)	10 kV US narvelis Nr. 101 (T-11)	T-11 jungtuvo padėtis (išj.), NA blokavimas	-AK2 (e^2TANGO-800)	VP. Relinė spinta R1

Pastaba: GOOSE signalai derinimo metu gali būti koreguojami.